soundmaster®

DEUTSCH
NEDERLANDS
PORTUGUÊS
ČEŠTINA

ENGLISH
FRANCAIS
ITALANIO

Hersteller
Wörlein GmbH
Gewerbestrasse 12
D 90556 Cadolzburg
GERMANY

Tel.: +49 9103/71670
Fax.: +49 9103/716712
Email. info@woerlein.com
Web: www.woerlein.com

UR220

HINWEISE ZUM UMWELTSCHUTZ

Dieses Produkt darf am Ende seiner Lebensdauer nicht über den normalen Haushaltsabfall entsorgt werden, sondern muss an einem Sammelpunkt für das Recycling von elektrischen und elektronischen Geräten abgegeben werden. Das Symbol auf dem Produkt, in der Gebrauchs-anleitung oder auf der Verpackung weist darauf hin.

Die Werkstoffe sind gemäß ihrer Kennzeichnung wiederverwertbar. Mit der Wiederverwendung, der stofflichen Verwertung oder anderen Formen der Verwertung von Altgeräten, leisten Sie einen wichtigen Beitrag zum Schutze unserer Umwelt.

Bitte fragen Sie bei Ihrer Gemeindeverwaltung nach der zuständigen Entsorgungsstelle.

WARNUNG

Gefahr elektrischer Schläge
Gerät nicht öffnen!

Zur Vermeidung von Stromschlägen darf dieses Gerät nicht geöffnet werden.Es enthält keine Bauteile, die vom Benutzer gewartet oder repariert werden können. Wartungs- und Reparaturarbeiten dürfen nur von Fachpersonal ausgeführt werden.

Dieses Symbol zeigt an, dass im Inneren des Gerätes gefährliche Spannungen vorhanden sind, und einen Stromschlag verursachen können.

Dieses Symbol weist auf wichtige Bedienungs- und Wartungsanweisungen bezüglich des Geräts hin.

Sicherheits- / Umwelt- / Aufstellhinweise

- Das Gerät ausnahmslos nur in trockenen Innenräumen betreiben.
- Niemals mit Feuchtigkeit in Verbindung bringen
- Niemals das Gerät öffnen. ***STROMSCHLAGGEFAHR !*** Dies ist nur Fachpersonal gestattet.
- Schließen Sie das Gerät nur an eine vorschriftsmäßig installierte und geerdete Netzsteckdose an. Die Netzspannung muss mit den Angaben auf dem Typenschild des Gerätes übereinstimmen.
- Achten Sie darauf, dass im Betrieb das Netzkabel niemals nass oder feucht wird. Das Netzkabel darf nicht eingeklemmt oder anderweitig beschädigt werden.
- Lassen Sie beschädigte Netzstecker oder Netzkabel sofort von dem Kundenservice austauschen.
- Der Netzstecker dient als Trennvorrichtung und muss ohne Schwierigkeiten benutzbar sein.
- Bei Gewitter, Netzstecker sofort aus der Steckdose entfernen.
- Kinder sollten das Gerät nur unter Aufsicht Erwachsener betreiben.
- Das Gerät ausnahmslos nur mit einem trockenen Abstaubtuch reinigen.
  KEINE REINIGUNGSMITTEL oder TÜCHER mit GROBEN Material verwenden!!!
- Das Gerät keiner Sonnenbestrahlung oder anderen Hitzequellen aussetzen.
- Stellen Sie das Gerät so auf, dass kein Hitzestau entstehen kann, also frei und gut belüftet.
- Keine offenen Flammen (z. B. Kerzen) auf dem Gerät platzieren.
- Es dürfen keine mit Flüssigkeit befüllten Behälter (z.B. Vasen) auf oder in die Nähe des Gerätes gestellt werden
- Decken Sie niemals die Belüftungsöffnungen zu!!!
- Das Gerät an einem sicheren, erschütterungsfreien Platz aufstellen.
- Gerät möglichst weit entfernt von Computern und Mikrowellengeräten platzieren, da es sonst evtl. zu Empfangsstörungen im Radiobetrieb kommen kann.
- Sie dürfen das Gehäuse nicht öffnen oder reparieren. In diesem Falle ist die Sicherheit nicht gegeben und die Garantie erlischt. Reparaturen sind ausschließlich durch einen Service-Center/Kundencenter auszuführen.
- Verwenden Sie nur Batterien, die frei von Quecksilber & Cadmium sind.
- Verbrauchte Batterien sind Sonderabfall und gehören NICHT in den Hausmüll!!! Geben Sie diese Ihrem Händler zurück oder entsorgen Sie diese an geeigneten Sammelstellen Ihrer Stadt oder Gemeinde.
- Batterien dürfen nicht in die Hände von Kindern gelangen. Kinder können Batterien verschlucken. Wurde eine Batterie verschluckt, muss sofort medizinische Hilfe in Anspruch genommen werden.
- Überprüfen Sie regelmäßig die Batterien um ein Auslaufen der Batterie zu vermeiden.
- Batterien dürfen keiner Hitze (z.B. Sonnenbestrahlung), Feuer ausgesetzt werden.

ACHTUNG
Explosionsgefahr bei falscher Batteriehandhabung
Nur durch den selben oder baugleichen Batterietyp ersetzen.

Verbrauchte Batterien sind Sonderabfall und gehören NICHT in den Hausmüll! Als Verbraucher sind Sie **gesetzlich verpflichtet, alle Batterien und Akkus,** egal ob sie Schadstoffe *) enthalten oder nicht, zur umweltschonenden Entsorgung zurückzugeben.

Sie können alle Batterien und Akkus bei den öffentlichen Sammelstellen in Ihrer Gemeinde oder dort unentgeltlich abgeben, wo Batterien und Akkus der betreffenden Art verkauft werden.

Batterien und Akkus bitte nur in entladenem Zustand abgeben.

***) gekennzeichnet mit Cd = Cadmium; Hg = Quecksilber; Pb = Blei**

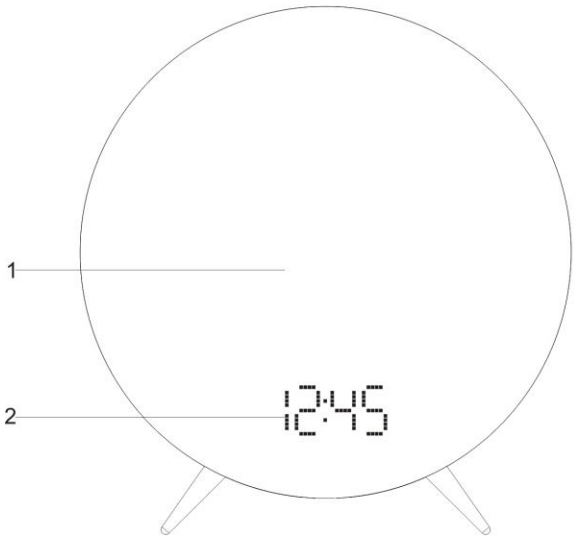

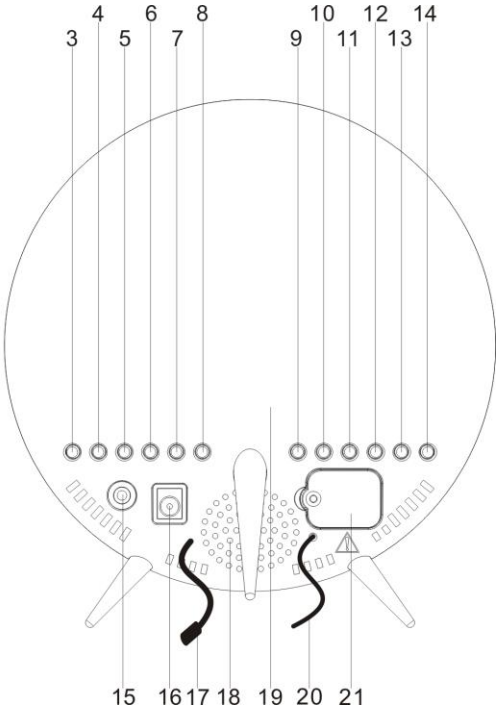

BEDIENELEMTENTE

1. LAMPENSCHIRM
2. DISPLAY
3. EIN/AUS
4. LICHTINTENSITÄTSEINSTELLUNG LEICHT
5. LICHTINTENSITÄTSEINSTELLUNG HOCH
6. STIMMUNGSLICHT EIN/AUS
7. ZEITEINSTELLUNG / TEMPERATUR / SPEICHER
8. SCHLUMMER / SLEEP / DIMMER
9. FUNKTIONSTASTE/ DISPLAY AUS
10. << / TUNE - / JAHR/MONAT-TAG / C-F / ANZEIGEWECHSEL EIN/AUS / NATURGERÄUSCHAUSWAHL <<
11. >> / TUNE + / NAP / DST / NATRGERÄUSCHAUSWAHL >>
12. ALARM 1 EINSTELLUNG / LAUTSTÄRKE -
13. ALARM 2 EINSTELLUNG / LAUTSTÄRKE +
14. EIN / AUS / ALARM AUS
15. AUX IN
16. NETZBUCHSE
17. TEMPERATUR SENSOR
18. LAUTSPRECHER
19. TYPENSCHILD
20. FM ANTENNE
21. BATTERIEFACH

FERNBEDIENUNG
Die Fernbedienung arbeitet mit einer 3V "Typ CR2025" Lithium-Batterie. Um die Fernbedienung nutzen zu können, entfernen Sie den Isolationsstreifen im Batteriefach.

Wenn die Batterie die Fernbedienung nicht mehr Sendet, oder nur noch in unregelmäßigen Abständen, ersetzen Sie die Batterie mit einer 3 Volt Lithiumbatterie des gleichen Typs.

1. Schieben Sie die Batteriehalterung aus der Fernbedienung. (siehe Zeichnung)

2. Ersetzen Sie die schwachen / leeren Batterien gegen eine neue aus. Achten Sie darauf die Batterie korrekt einzulegen. Die Fernbedienung funktioniert nicht, wenn die Batterie falsch eingelegt ist.

Achtung: Es besteht Explosionsgefahr, wenn die Batterie falsch eingesetzt wird. Ersetzen Sie die Batterie nur durch denselben oder einen gleichwertigen Batterietyp.

3. Setzen Sie den Batteriehalter wieder in das Batteriefach.

Hinweis: Verwenden Sie nur eine bekannte Marke von Zellen-Batterien, um die längste Lebensdauer und optimale Leistung zu gewährleisten.

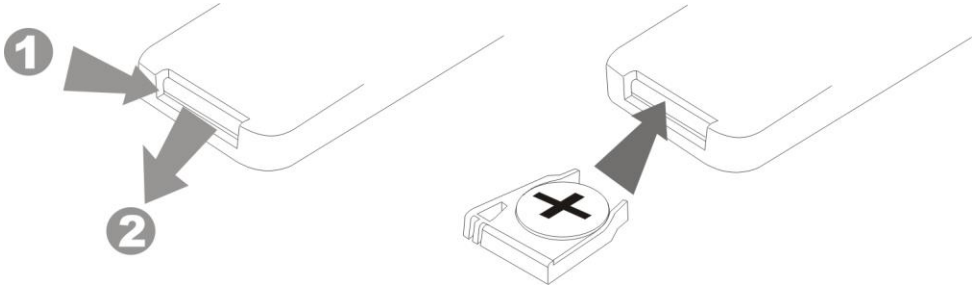

BATTERY PFLEGE
1. Wenn das Gerät über einen längeren Zeitraum nicht benutzt wird, entfernen Sie die Batterien. Eine alte oder undichte Batterie kann zu Schäden am Gerät führen und die Garantie erlischt.
2. Werfen Sie die Batterien nicht ins Feuer. Batterien können auslaufen oder explodieren.
3. Versuchen Sie nicht, die Batterien die nicht zum wiederaufladen bestimmt sind, aufzuladen
4. Das Tauschen der Batterien sollte nur durch Erwachsene geschehen. Lassen Sie die Batterien nicht unbeaufsichtigt mit Kinder oder Haustieren liegen.

BEDIENELEMENTE DER FERNBEDIENUNG

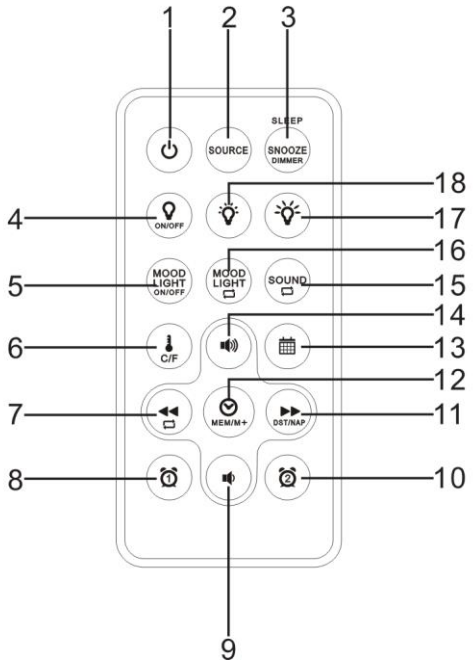

1. EIN/AUS ALARM AUS
2. FUNKTIONEN / DISPLAY AUS
3. SNOOZE / SLEEP / DIMMER
4. LICHT EIN/AUS
5. STIMMUNGSLICHT EIN/AUS
6. TEMPERATUR / C-F
7. << / TUNE - / BETWEEN DISPLAY CONTENTS ON-OFF
8. ALARM 1 EINSTELLUNG
9. LAUTSTÄRKE -
10. ALARM 2 EINSTELLUNG
11. >> / TUNE + / NAP / DST
12. ZEIT EINSTELLUNG / SPEICHER / SPEICHER+
13. JAHR/MONAT-TAG
14. LAUTSTÄRKE -
15. NATURGERÄUSCHAUSWAHL
16. LICHT MODUS AUSWAHL (UM DAS GERÄT IN RGB FARBEN ZU WECHSELN ODER DIE STIMMUNGSLICHTFARBEN ZU STOPPEN)
17. LICHTINTENSITÄTSEINSTELLUNG HOCH
18. LICHTINTENSITÄTSEINSTELLUNG NIEDRIG

LED ANZEIGE

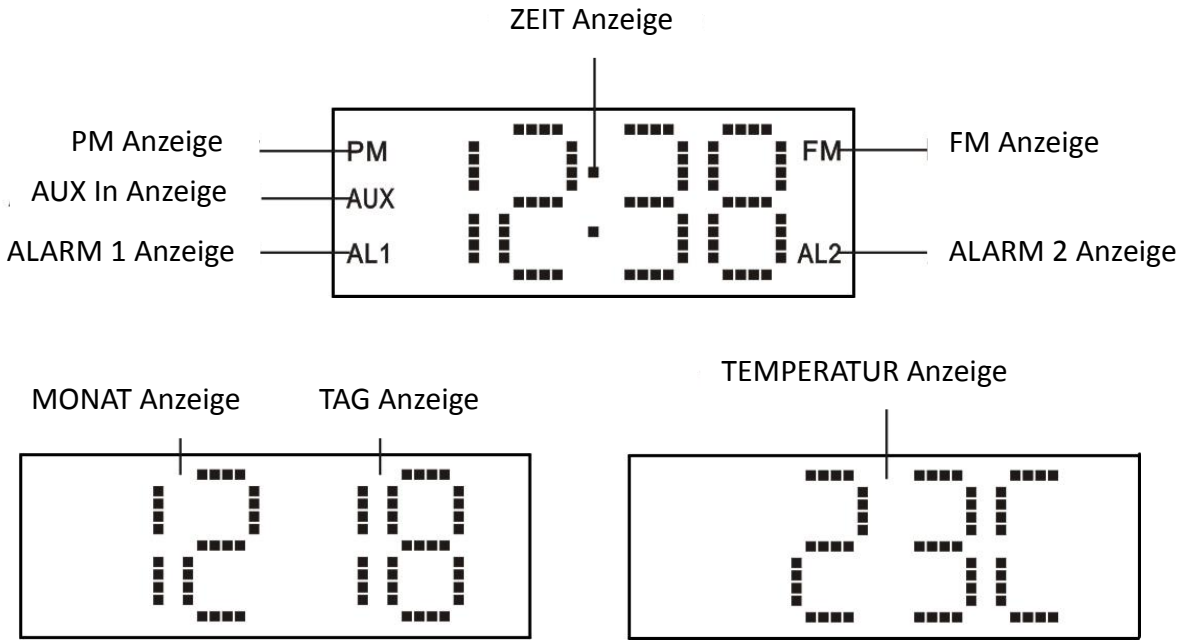

ERSTE SCHRITTE

- Wählen Sie einen geeigneten Platz für das Gerät, wie einen trockenen und Staubfreien Bereich.
- Einsetzen der Batterie.

Uhr-Einstellung / Stütz-Batterie

Das Batteriefach für die Stütz-Batterie befindet sich auf der Geräte Rückseite.
(1) Lösen Sie die Batteriefachschraube.
(2) Öffnen Sie den Batteriefachdeckel.
(3) Bei der ersten Inbetriebnahme: Entfernen Sie die Isolierung.
Bei einem Austausch der Batterie: Nehmen Sie eine DC 3V CR2032 type Lithium Batterie.
(4) Schließen Sie den Batteriefachdeckel.
(5) Schrauben Sie die Batteriefachschraube wieder fest.

Hinweis: Das Gerät kann ohne Batterie arbeiten, aber ihre Zeit und Alarmeinstellung und Senderspeicher gehen verloren und muss im Falle einer Stromunterbrechung erneut Programmiert werden.

Netzanschluss
Stecken Sie das Netzkabel in eine Netzsteckdose.

EINSTELLUNG KALENDER UND UHRZEIT
1. Drücken und halten Sie im Standby Modus die Taste (7)am Hauptgerät oder die Taste (12) auf der Fernbedienung für ca. 2 Sekunden gedrückt, um in den Kalender/ Zeit Einstellungsmodus zu gelangen
2. Die Jahresanzeige wird auf der LED-Anzeige für bis zu 30 Sekunden blinken, bis Sie eine Eingabe gemacht haben.
3. Während die Anzeige blinkt, drücken Sie mehrmals die Taste (10),(11) auf dem Gerät oder die taste (7),(11) auf der Fernbedienung um das richtige Jahr einzustellen, und bestätigen Sie mit der Taste (7) auf dem Gerät, oder die Taste (12) auf der Fernbedienung. Halte Sie auf dem Gerät die Tasten (10),(11) oder auf der Fernbedienung (7),(11) gedrückt für ein schnellen Vorlauf/Rücklauf. Tippen Sie die Taste (7) auf dem Gerät, oder die Taste (12) auf der Fernbedienung, um zu bestätigen.
4. Wiederholen Sie Schritt 2 bis 3, um den Monat, Tag, Zeitformat, aktuelle Stunde und aktuelle Minute auf die gleiche Weise einzustellen.
Hinweis:
-Die Anzeigesequenz Kalender / Zeiteinstellung wird wie folgt Angezeigt:
Jahr → Monat → Datum → 12/24 Stunden Format → Echtzeit Stunden → Echtzeit Minuten → aktuelle Zeit

-Um das Datum zu überprüfen, während die aktuelle Uhrzeit angezeigt wird, tippen Sie auf das Gerät Taste (10) oder auf der Fernsteuerung die Taste (13) zweimal. Die LED-Anzeige wird auf Datumsanzeige geändert für 5 Sek. Und wechselt automatisch zurück.

- Während der Zeiteinstellung, wenn Sie keine Taste innerhalb von 10 Sekunden drücken, wird die aktuelle Anzeigezeit automatisch gespeichert.

-Stellen Sie sicher, die Stunden so eingestellt sind, dass die PM-Anzeige im Display zum Nachmittag erscheint.

Gerät EIN/AUSCHALTEN
Drücken Sie auf dem Gerät die EIN / AUS-Taste (14) oder auf der Fernbedienung die EIN / AUS-Taste (1), um das Gerät ein oder auszuschalten.

Lautstärke Einstellen
Drücken Sie auf dem Gerät die Taste (12) und (13) oder auf der Fernsteuerung die Taste (9) und (14), um die gewünschte Lautstärke einzustellen. Der Lautstärkenpegel wird im LED-Display angezeigt.

Display Helligkeit (In Bereitschaft)
Drücken Sie im Standby-Modus die Dimmer Taste (8) oder auf der Fernbedienung die Taste (3), um die Helligkeit des Displays einzustellen.

Anzeige EIN / AUS Funktion (deaktiviert die Uhrzeitanzeige im Standby)

- Drücken und halten Sie im Standby-Modus die SOURCE-Taste (9) auf dem Gerät oder die Taste SOURCE (2) auf der Fernsteuerung für ca. 3 Sekunden gedrückt. Im Display erscheint "ON"
- Nach 15 Sekunden wechselt die Anzeige in den eingestellten Modus.
- Drücken Sie eine beliebige Taste, um die Anzeige für weitere 15 Sekunden einzuschalten.
- Um die Anzeige zu deaktivieren, drücken und halten Sie im Standby-Modus die SOURCE-Taste (9) auf dem Gerät oder die Taste SOURCE (2) auf der Fernsteuerung für ca. 3 Sekunden gedrückt. Im Display erscheint "OFF"

Leselicht Funktion

1. Drücken Sie die Taste (3) auf dem Hauptgerät, oder die Taste (4) auf der Fernsteuerung, um die Funktion einzuschalten.
2. Verwenden Sie die Taste (5) auf dem Hauptgerät oder die Taste (17) auf der Fernsteuerung, um die Helligkeit zu erhöhen. Verwenden Sie die Taste (4) auf dem Hauptgerät oder die Taste (18) auf der Fernsteuerung, um die Helligkeit zu verringern.
3. Um die Funktion auszuschalten, drücken Sie die Taste erneut wie in Schritt 1. Beschrieben.

Stimmungslicht

1. Drücken Sie an dem Hauptgerät die Taste (6) oder die Fernsteuerungstaste (5) um das Stimmungslicht zu aktivieren. Das Licht wird in verschiedenen Farben gewechselt.
2. Drücken und halten Sie die Taste (6) auf dem Hauptgerät ca. 3 Sekunden um das Stimmungslicht zu Pausieren (bei einer Gewünschten Farbe behält das Gerät die Farbe bei) oder Tippen Sie die Taste (16) auf der Fernsteuerung.
3. Um das Stimmungslicht u deaktivieren, drücken Sie die Taste (6) auf dem Hauptgerät oder die Taste (5) auf der Fernsteuerung.

Temperatur Anzeige in °C (Celsius) und °F (Fahrenheit)

1. Schalten Sie das Gerät in den Standby-Modus.
2. Drücken Sie die Taste (7) am Hauptgerät oder die Taste (6) auf der Fernbedienung, um die Temperatur anzuzeigen.
3. Drücken Sie während die Temperatur angezeigt wird, die Taste Taste (10) am Hauptgerät oder die Taste (6) auf der Fernsteuerung um zwischen °C und °F zu wechseln.

RADIO MODUS
1. Schalten Sie das Gerät ein.

2. in der Anzeige erscheint die Frequenzanzeige für etwa 5 Sekunden, und springt dann erneut in den Uhr-Modus zurück.

AUTOMATISCHE SUCHE NACH RADIOSENDER
Um automatisch nach Sender mit starkem Signal zu suchen, drücken und halten Sie die Tasten (10) oder (11) am Hauptgerät oder die Tasten (7) und (11) auf der Fernsteuerung, bis die Frequenzanzeige auf dem Display zu scannen beginnt. Lassen Sie die Taste los, der Tuner wird beim zuerst gefundenen starken Signal stehen bleiben.
MANUELLER SENDERSUCHLAUF
1. Tippen Sie die Tasten (10) oder (11) auf dem Hauptgerät, oder die Tasten (7) und (11) auf der Fernsteuerung mehrmals, um ihren gewünschten Radiosender zu wählen.
2. Stellen Sie mit den Tasten (12) und (13) oder mit den Tasten (9) und (14) auf der Fernsteuerung, um ihre gewünschte Lautstärke einzustellen.
Hinweis:
- Verwenden Sie die manuelle Abstimmung für schwächere Sender.
- Wenn der automatische Sendersuchlauf nicht genau auf die eingegebene Frequenz stehen bleibt, zum Beispiel halt der Suchlauf auf 88,9 MHz anstelle von 88,8MHz, verwenden Sie die manuelle Abstimmungsmethode zur "Feinabstimmung", um die genaue Frequenz des gewünschten Senders einzustellen.

TIPPS für den besten Empfang
UKW- Um einen maximalen UKW-Empfang zu gewährleisten, wickeln Sie die UKW-Wurfantenne vollständig aus.

Sender Speichern/Abrufen
1. Drücken Sie am Hauptgerät die Tasten (10) und (11) oder auf der Fernsteuerung die Tasten (7) und (11), und wählen Sie den gewünschten Radiosender.
2. Drücken und halten Sie am Hauptgerät die Taste (7) oder die Taste (12) auf der Fernsteuerung, erscheint im Display "P01" und blinkt.
3. Drücken Sie am Hauptgerät die Tasten (10) oder (11) oder auf der Fernsteuerung die Tasten (7) und (11) um die gewünschte Speichernummer von P01 bis P10 zu wählen.
4. Wiederholen Sie die Schritt 1 bis 3 um bis zu 10 UKW Sender zu Speichern.
5. Um einen Gespeicherten Sender abzurufen, drücken Sie am Hauptgerät die Taste (7) oder auf der Fernbedienung die Taste (12) so oft, bis die gewünschte Speichernummer / Radiostation erreicht ist.

ALARM EINSTELLUNG
Sie können zwei Alarmzeiten einstellen. Es stehen 6 verschiedene Alarmoptionen zur Verfügung: Radio + Licht / Radio / Buzzer Licht / Summer / Naturgeräusche + Licht / Naturgeräusche

Die Reihenfolge der Einstellung für AL1 und AL2 ist wie folgt:
Im Radio-Modus, drücken Sie am Hauptgerät die Alarmeinstellungstasten (12) und (13) oder auf der Fernbedienung die Tasten (8) und (10), um die Alarmzeit anzuzeigen. Danach drücken und halten Sie am Hauptgerät die Tasten (12) und (13) oder auf der Fernbedienung die Tasten (8) und (10) ca. 2 Sekunden, um die Alarmzeit einstellen zu können. Drücken Sie die Alarmtasten (12) und (13) oder auf der Fernbedienung die Tasten (8) und (10), kur um zwischen folgenden Einstellungen zu wählen.

ALARMEINSTELLUNG (BUZZER)
Normal Zeit→ AL 1 Stunde → AL 1 Min → AL 1 Wochentag Alarm → AL 1 beeper →Licht → Licht Intensität → Normal Zeit.

ALARMEINSTELLUNG (RADIO)
Normal Zeit → AL 1 Stunde → AL 1 Min → AL 1 Wochentag → AL 1 beeper → AL 1 radio → AL 1 Radio Lautstärke →AL 1 Licht → AL 1 Licht Intensität → Normal Zeit.

ALARMEINSTELLUNG (NATURGERÄUSCHE)
Normal Time → AL 1 Stunde → AL 1 Minute → AL 1 Wochentag → AL 1 Beeper → AL 1 Radio →AL 1 Naturgeräusche →(Drücken Sie am Hauptgerät die Tasten (10) und (11), oder auf der Fernbedienung die Tasten (7) und (11), und den Naturgeräusch Modus zu wählen) →AL 1 Naturgeräusch Lautstärke →AL 1 Licht → AL 1 Licht Intensität → Normal Zeit

ALARMEINSTELLUNG ALARM 2 (BUZZER)
Normal Zeit→ AL 2 Stunde → AL 2 Min → AL 2 Wochentag Alarm → AL 2 beeper →Licht → Licht Intensität → Normal Zeit.

ALARMEINSTELLUNG ALARM 2 (RADIO)
Normal Zeit → AL 2 Stunde → AL 2 Min → AL 2 Wochentag → AL 2 Beeper → AL 2 Radio → AL 2 Radio Lautstärke →AL 2 Licht → AL 2 Licht Intensität → Normal Zeit.

ALARMEINSTELLUNG ALARM 2(NATURGERÄUSCHE)
Normal Time → AL 2 Stunde → AL 2 Minute → AL 2 Wochentag → AL 2 beeper → AL 2 radio →AL 2 Naturgeräusche →(Drücken Sie am Hauptgerät die Tasten (10) und (11), oder auf der Fernbedienung die Tasten (7) und (11), und den Naturgeräusch modus zu wählen) →AL 2 Naturgeräusch Lautstärke →AL 2 Licht → AL 2 Licht Intensität → Normal Zeit

Gehen Sie wie folgt vor:
1. Drücken Sie im Standby-Modus auf dem Hauptgerät die Alarm 1 Taste (12) oder die Fernbedienungstaste (8). Die eingestellte Weckzeit wird angezeigt.
2. Wenn die Alarmzeit angezeigt wird, halten Sie die Taste ca. 3 Sekunden gedrückt. Die Stunden des aktuell einzustellenden Alarms beginnen zu blinken.
3. Drücken Sie am Hauptgerät die Tasten (10) und (11) oder auf der Fernbedienung die Tasten (7) und (11) für die Stunden Einstellung.
4. Drücken Sie am Hauptgerät die Alarm1 Taste (12) oder auf der Fernbedienung die Taste (8) zur Bestätigung. Die Minuten beginnen zu blinken.
5. Verwenden Sie am Hauptgerät die Tasten (10) und (11) oder auf der Fernbedienung die Tasten (7) und (11) für die Einstellung.
6. Wählen Sie nun den Weck-Tag, zu denen der Alarm ertönen soll. Folgende Auswahlmöglichkeiten können vorgenommen werden:

- 1-5 = Montag bis Freitag
- 1-7 = Montag bis Sonntag
- 6-7 = Samstag bis Sonntag
- 1-1 = Wochentag

6a. Wenn Sie die Einstellung 1-1 gewählt haben:
1. Drücken Sie die Taste, um den Wochentag zu wählen.
2. Treffen Sie ihre Auswahl mit den Tasten, und wählen Sie wie folgt:
(1 = Montag, 2 = Dienstag, 3 = Mittwoch, 4 = Donerstag, 5 = Freitag, 6 = Samstag, 7 = Sonntag)

7. Drücken Sie die Taste zur Bestätigung. Wählen Sie dann, wie Sie geweckt werden wollen. Wählen Sie aus:

- **“bu” (buzzer):**

Ein Summer ertönt, wenn die Alarmzeit erreicht ist. Das Summer-Intervall erhöht sich von langsam bis schnell. Die Lautstärke kann nicht eingestellt werden.

- **Radiofrequenz wird angezeigt:**

Sobald ihre eingestellte Weckzeit angezeigt wird, schaltet das Radio ein. Der zuletzt eingestellte Sender wird gespielt. Die Lautstärke erhöht sich langsam auf die eingestellte Lautstärke.

- NS (Naturgeräusche):

Sobald ihre eingestellte Weckzeit angezeigt wird, schaltet sich der natürliche Klang ein. Die Lautstärke erhöht sich langsam auf die eingestellte Lautstärke. Die Lautstärke kann nicht eingestellt werden.

Hinweis:
• Die Alarmfunktion schaltet sich automatisch nach 30 Minuten aus bis zum nächsten Tag.
7a. Wenn Sie von einen Radiosender geweckt warden möchten, wählen Sie die maximale Alarmlautstärke mit der Einheit (10) und (11) oder mit der Fernbedienung (7) und (11).
8. Drücken Sie am Hauptgerät die die Alarm1 Taste (12) oder auf der Fernbedienung Taste (8) zum Bestätigen. Wählen Sie dann die Lichtintensität (L) für die Alarmfunktion. Die Auswahl von "OFF" wird diese Funktion deaktivieren.

Hinweis:
Das Licht im Inneren des Lampenschirm (1) wird 30 Minuten vor der eingestellten Weckzeit aktiviert. Die Helligkeit erhöht sich allmählich, beginnend der vorher eingestellten Intensität
9. Drücken Sie die Taste erneut. Die erste Alarmzeit ist nun aktiviert.
Um die zweite Alarmzeit einzustellen, wiederholen Sie die Schritte mit dem Hauptgerät Alarm 2-Taste (13) oder auf der Fernbedienung Alarm 2-Taste (10).

Hinweis:
• Wenn die Alarmzeit aktiviert wurde, wird AL1 oder AL" auf dem Display angezeigt.
• Um kurz die eingestellten Alarmzeiten anzuzeigen, drücken Sie am Hauptgerät die Alarm 1-Taste (12) oder auf der Fernbedienung die Alarm 1-Taste (8), oder für Alarm 2-Taste (13) oder die Fernbedienung Alarm 2-Taste (10). Zum Ausschalten des Alarm Drücken Sie am Hauptgerät die / Aus-Taste (14) oder auf der Fernbedienung die Ein / Aus-Taste (1), um den Alarm zu stoppen.

Deaktivieren Sie die Alarmfunktion
1. Schalten Sie das Hauptgerät mit der Taste (14) oder auf der Fernbedienung die Taste (1), in den Standby-Modus.
2. Zum Deaktivieren der Alarmfunktion, drücken und halten Sie die Taste (12) und (13) am Hauptgerät oder die Fernsteuerungstaste (8) und (10) für ca. 3 Sekunden. AL1 oder AL2 wird verschwinden.

SNOOZE Funktion
Wenn die Alarmquelle ertönt, drücken Sie am Hauptgerät keine Tasten (ausgenommen Ein- / Aus-Taste (14)) oder die Fernbedienung SNOOZE-Taste (3) um den Alarm zu unterbrechen, und aktivieren Sie die SNOOZE-Funktion. Der Alarm wird vorübergehend gestoppt und ertönt 9 Minuten später noch einmal, AL1 (oder AL2) Anzeige blinkt.
Hinweise:
Die SNOOZE-Funktion kann immer wieder wiederholt werden.
Um die SNOOZE-Funktion zu deaktivieren, drücken Sie am Hauptgerät die EIN / AUS Taste (14) oder auf der Fernbedienung die EIN / AUS Taste (1). Die AL1 (oder AL2) Anzeige beginnt zu blinken.

SLEEP Funktion

Der Sleep-Timer ermöglicht es Ihnen, das Gerät auszuschalten, nachdem eine festgelegte Zeit verstrichen ist.

1. Während Sie Radio hören, tippen Sie auf die SLEEP-Taste (8) am Hauptgerät oder die Fernsteuerungstaste (3), die Ruhezeit '90' (Minuten) in der LED-Anzeige erscheint.
2. Durch wiederholtes Tippen auf die Taste SLEEP, können Sie zwischen 90, 60, 30 oder 15 Minuten auswählen. Warten Sie etwa 10 Sekunden, nachdem Sie Ihre Auswahl getroffen haben, um die Auswahl zu bestätigen. Das Gerät schaltet sich automatisch nach der gewählten Einstellung in den Standby Modus "OFF".
3. Um den Sleep-Timer abzubrechen, tippen Sie mehrmals die Taste SLEEP, bis im Display "OFF" erscheint.

・Diese Funktion kann mit der Taste (14) abgebrochen werden.

4. Diese Funktion kann mit dem Gerät Taste (14) oder auf der Fernbedienung die Taste (1) aufgehoben werden.

Hinweis:

Es erscheint keine SLEEP-Anzeige im Display, um die aktuelle SLEEP-Zeit-einstellung zu sehen, drücken Sie kurz die SLEEP-Taste.

NAP Alarm

Der NAP Alarm kann zum Beispiel verwendet werden, um ein kurzes "Nickerchen". Diese Funktion kann nur im Standby-Modus verwendet werden.

・Drücken Sie die entsprechende Taste am Gerät (11) oder die Fernsteuerungstaste (11), um die Zeit, nach der das Gerät piept auszuwählen. Wählen Sie 90 bis 10 Minuten oder OFF (aus) in Schritten von 10 Minuten.

・Nach Ablauf der eingestellten Zeit, wird ein immer schneller Piepton ertönen. Verwenden Sie am Gerät die Taste (14) oder die Fernsteuerungstaste (1), um den Alarm zu deaktivieren.

Hinweis: Wenn Sie den NAP Alarm verwenden, ist das Licht deaktiviert.

NATURGERÄUSCHE

1. Drücken Sie im Standby-Modus die EIN / AUS Taste auf dem Gerät (14) oder auf der Fernbedienung die Taste (1), um das Gerät einzuschalten.
2. Drücken Sie auf dem Hauptgerät die Taste (9) oder auf der Fernbedienung die Taste (2) um den Naturgeräusch-Modus zu aktivieren.
3. Verwenden Sie auf dem Hauptgerät die Tasten (10) und (11) oder auf der Fernsteuerung die Taste (15), um den gewünschten natürlichen Klang zu wählen.

SOMMER/WINTERZEIT (DST) MODUS
Wenn in dem Staat in dem Sie Wohnen Sommer/Winterzeit Umstellung vorhanden ist, können Sie diese Option verwenden, um die Zeit leicht umzustellen.
1. Drücken und halten Sie im Standby-Modus des Geräts die DST Taste (11) oder die Fernsteuerungstaste (11) für ca. 2 Sekunden, um die angezeigte Uhrzeit um eine Stunde vorzustellen.
2. Um den Sommerzeit-Modus zu deaktivieren, wiederholen Sie den obigen Vorgang.

AUX IN
(Kabel nicht im Lieferumfang enthalten)
1. Falls erforderlich, verwenden Sie einen geeigneten Adapter (nicht im Lieferumfang enthalten).
Schließen Sie das externe Gerät wie folgt an:
• Mit einem 3,5-mm-Stereo-Klinkenstecker an den AUX-IN-Buchse (15).
2. Schalten Sie das Gerät mit der Geräte Taste (14) oder die Fernsteuerungstaste (1) Ein.
Drücken Sie am Hauptgerät die Taste (9) oder die Fernsteuerungstaste (2), um das Gerät in den AUX-In-Modus zu wechseln. AUX IN erscheint im Display.
3. Starten Sie die Wiedergabe der Audioquelle. Sie können die Lautstärke mit den Tasten (12/13) am Hauptgerät oder die Fernsteuerungstaste (9/14) einstellen.
4. Die weitere Vorgehensweise entnehmen Sie bitte der Bedienungsanleitung des externen Audioquelle entnehmen.

HINWEIS:
Wenn möglich, stellen Sie die Lautstärke des externen Geräts auf ein angenehmes Niveau.
Stop AUX IN Betrieb
Trennen Sie das Kabel von der AUX-In-Buchse. Drücken Sie am Hauptgerät die EIN / AUS-Taste (14) oder auf der Fernbedienung die Taste (1), um das Gerät auszuschalten.

ALTERNATIVE ANZEIGE ZWISCHEN ZEIT UND TEMPERATUR/MONAT-TAG

1. Im Radio-Modus, drücken und halten Sie am Hauptgerät die Taste (10) oder auf der Fernsteuerung die Taste (7) für ca. 3 Sekunden gedrückt, bis "ON" im Display erscheint.
2. Die Anzeige wechselt zwischen der aktuellen Uhrzeit für 10 Sekunden und Monat- Tag für 5 Sekunden und die Temperatur für 5 Sekunden wie folgt:

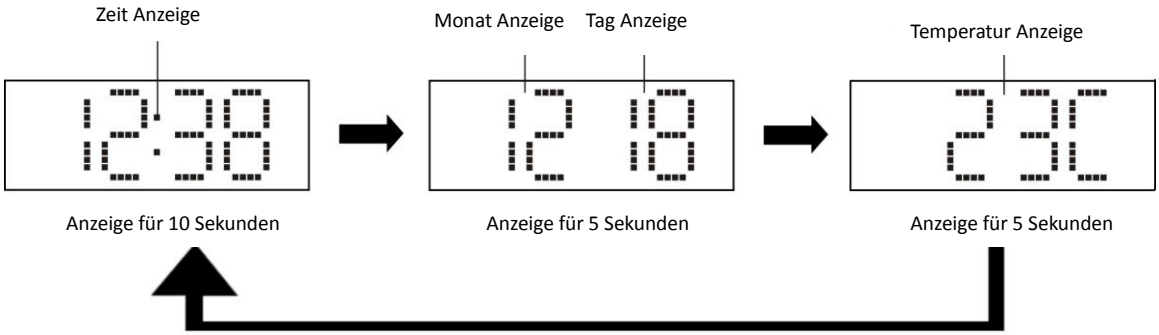

Zum Abbrechen dieser Funktion drücken und halten Sie die entsprechende Taste am Gerät (10) oder die Fernsteuerungstaste (7) für ca. 3 Sekunden, bis "OFF" erscheint auf der LED-Anzeige. Die Anzeige kehrt zur normalen Zeitanzeige zurück.

HINWEIS

Wenn Sie die Stützbatterie ersetzen möchten, müssen Sie nicht den Netzstecker aus der Steckdose trennen. Andernfalls wird die aktuelle Zeit und Alarmeinstellung gelöscht.

Zurücksetzten auf Werkseinstellung

Wenn das Gerät nicht mehr reagiert oder unregelmäßige Störungen auftreten kann eine elektrostatische Entladung (ESD) oder eine Überspannung die Ursache hierfür sein, die den internen Microcontroller Stört bzw. Blockiert. In diesem Fall ziehen Sie einfach den Netzstecker und entfernen Sie die Speicherbatterie und warten Sie mindestens 3 Minuten um das Gerät auf Werkseinstellung zurückzusetzen.

Technische Daten
Frequenzbereich: FM 87.5 – 108 MHz
Temperatursensor Daten: 32 °F bis 122 °F (0°C bis +50°C)
Speicherbatterie: 3V (CR2032 Flat Lithium battery x 1)
Netzteil: Eingangsspannung AC 100-240V 50- 60 Hz
- Ausgangsspannung DC 5V 1200mA

Hersteller
Wörlein GmbH
Gewerbestrasse 12
D 90556 Cadolzburg
Tel.: +49 9103 71 67 – 0
Fax.: +49 9103 71 67 – 12
Email.: info@woerlein.com
Web: www.woerlein.com

☺
Technische Änderungen und Druckfehler vorbehalten
Copyright by Woerlein GmbH, 90556 Cadolzburg, www.woerlein.com
Vervielfältigung nur mit ausdrücklicher Genehmigung der Woerlein GmbH

ENVIRONMENTAL PROTECTION

Do not dispose of this product with the normal household waste at the end of its life cycle. Return it to a collection point for the recycling of electrical and electronic devices. This is indicated by the symbol on the product, user manual or packaging.

The materials are reusable according to their markings. By reusing, recycling or other forms of utilization of old devices you make an important contribution to the protection of our environment.

Please contact your local authorities for details about collection points.

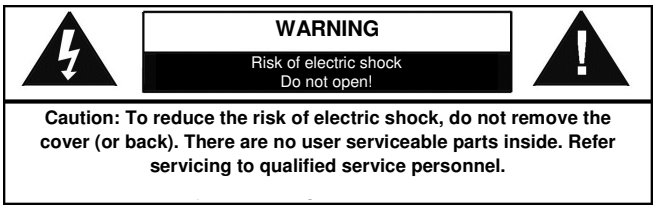

This symbol indicates the presence of dangerous voltage inside the enclosure, sufficient enough to cause electric shock.

This symbol indicates the presence of important operating and maintenance instructions for the device.

Safety, Environmental and Setup Instructions

- Use the device in dry indoor environments only.
- Protect the device from humidity.
- Do not open the device. ***RISK OF ELECTRIC SHOCK!*** Refer opening and servicing to qualified personnel.
- Connect this device to a properly installed and earthed wall outlet only. Make sure the mains voltage corresponds with the specifications on the rating plate.
- Make sure the mains cable stays dry during operation. Do not pinch or damage the mains cable in any way.
- A damaged mains cable or plug must immediately be replaced by an authorized service center.
- In case of lightning, immediately disconnect the device from the mains supply.
- Children should be supervised by parents when using the device.
- Clean the device with a dry cloth only.
  Do NOT use CLEANING AGENTS or ABRASIVE CLOTHS!
- Do not expose the device to direct sunlight or other heat sources.
- Install the device at a location with sufficient ventilation in order to prevent heat accumulation.
- Do not cover the ventilation openings!
- Install the device at a safe and vibration-free location.
- Install the device as far away as possible from computers and microwave units; otherwise radio reception may be disturbed.
- Do not open or repair the enclosure. It is not safe to do so and will void your warranty. Repairs only by authorized service/ customer center.
- Only use mercury and cadmium-free batteries.
- Used batteries are hazardous waste and NOT to be disposed of with the household waste!!!
  Return the batteries to your dealer or to collection points in your community.
- Keep batteries away from children. Children might swallow batteries.
  Contact a physician immediately if a battery was swallowed.
- Check your batteries regularly to avoid battery leakage.
- Batteries shall not be exposed to excessive heat such as sunshine, fire or the like.
- CAUTION: Danger of explosion if battery is incorrectly replaced
  Replace only with the same or equivalent type

Used batteries are hazardous waste and NOT to be disposed of with the household waste! As a consumer you are legally obligated to return all batteries for environmentally responsible recyling - no matter whether or not the batteries contain harmful substances *).

Return batteries free of charge to public collection points in your community or to shops selling batteries of the respective kind.

Only return fully discharged batteries.

***) marked Cd = cadmium, Hg = mercury, Pb = lead**

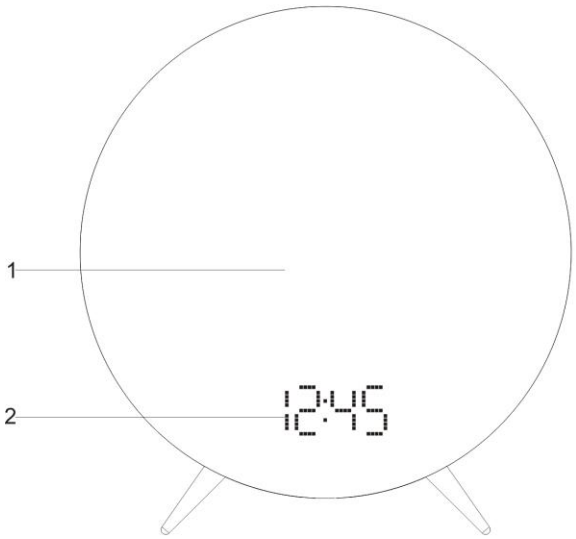

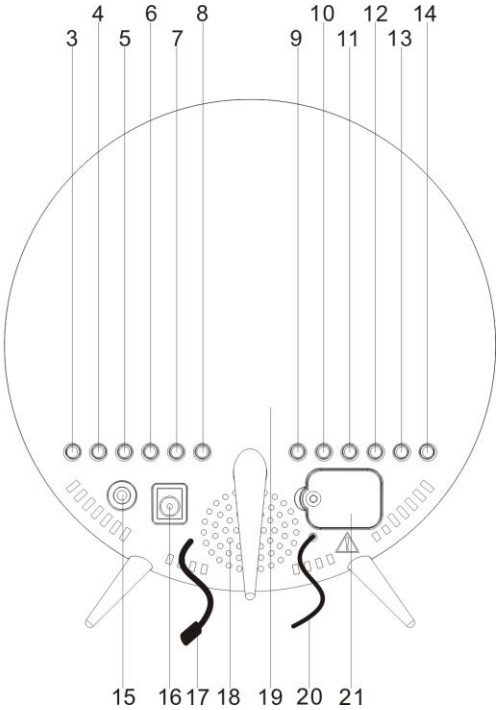

FUNCTION AND CONTROLS

1. LAMP SHADE
2. DISPLAY
3. LIGHT ON-OFF
4. TO SET THE LIGHT INTENSITY LOW
5. TO SET THE LIGHT INTENSITY HIGH
6. MOOD LIGHT ON –OFF / MOOD LIGHT SELECT
7. TIME SET / TEMPERATURE / MEMORY / MEMORY+
8. SNOOZE / SLEEP / DIMMER
9. SOURCE/ DISPLAY OFF
10. << / TUNE - / YEAR/MONTH-DAY / C-F / BETWEEN DISPLAY CONTENTS ON-OFF / NATURAL SOUND SELECT <<
11. >> / TUNE + / NAP / DST / NATURAL SOUND SELECT >>
12. ALARM 1 CONTROL / VOLUME DOWN
13. ALARM 2 CONTROL / VOLUME UP
14. ON / OFF / ALARM OFF
15. AUX IN JACK
16. DC POWER INPUT
17. TEMPERATURE SENSOR (IN DOOR)
18. SPEAKER
19. RATING LABEL (BOTTOM OF UNIT)
20. FM ANTENNA
21. BATTERY COMPARTMENT (BOTTOM OF UNIT)

REMOTE CONTROL

The remote control works on one 3V "CR2025 type" lithium battery (included). To active the remote control, remove the insulation tab inserted in the battery compartment. To remove the tab, pull it in the direction of the arrow as shown in the illustration.

If the operation of the remote control becomes unsatisfactory, replace the original battery with a new 3-volt lithium battery of the same type.

1. Slide out the battery holder from the remote control case. (see diagram).

2. Replace the weak/dead battery with a new one. Be sure the battery is installed correctly. The remote control will not work if the battery is installed with wrong polarity,

CAUTION: Danger of explosion if the battery is replaced incorrectly.
Replace only with the same or equivalent type of battery.
3. Insert the battery holder back into the battery slot.

NOTE: Only use a well-known brand of cell battery to ensure the longest life and best performance.

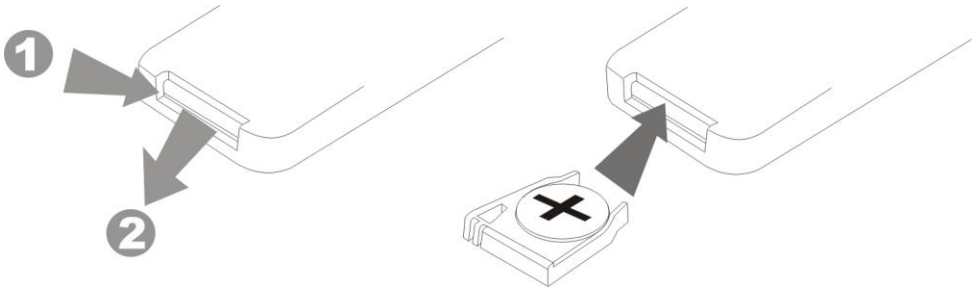

LOCATION OF REMOTE CONTROLS

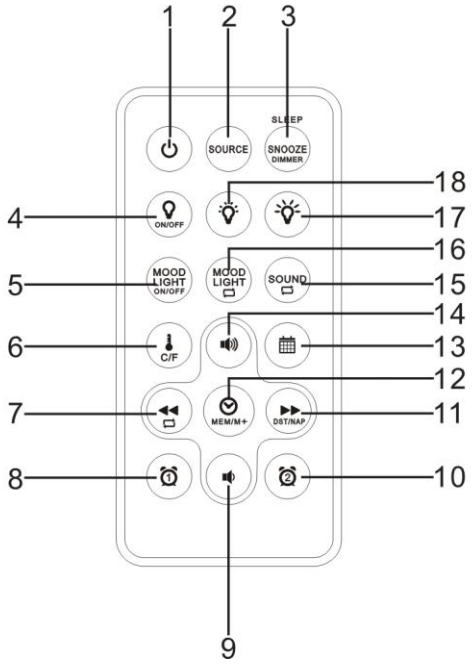

1. ON/OFF / ALARM OFF
2. SOURCE / DISPLAY OFF
3. SNOOZE / SLEEP / DIMMER
4. LIGHT ON/OFF
5. MOOD LIGHT ON / OFF
6. TEMPERATURE / C-F
7. << / TUNE - / BETWEEN DISPLAY CONTENTS ON-OFF
8. ALARM 1 CONTROL
9. VOLUME DOWN
10. ALARM 2 CONTROL
11. >> / TUNE + / NAP / DST
12. TIME SET / MEMORY / MEMORY+
13. YEAR/MONTH-DAY
14. VOLUME UP
15. NATURAL SOUND SELECT
16. MOOD LIGHT SELECT (To turn the unit RGB color changing or to stop the MOOD LIGHT color changing.)
17. TO SET THE LIGHT INTENSITY HIGH
18. TO SET THE LIGHT INTENSITY LOW

LED DISPLAY MODE

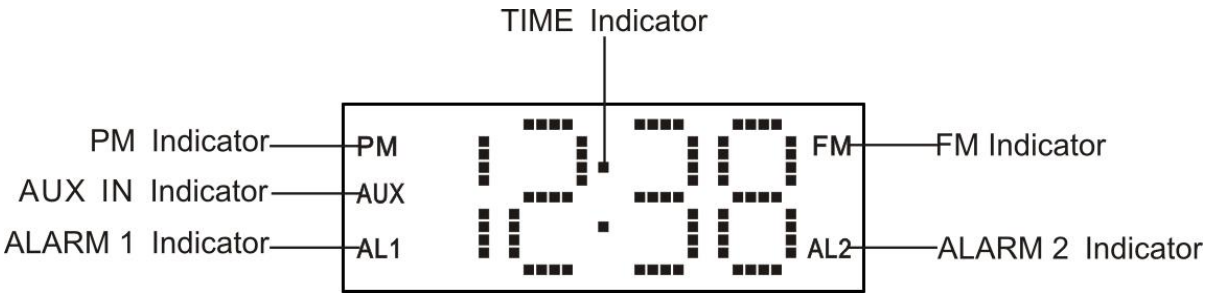

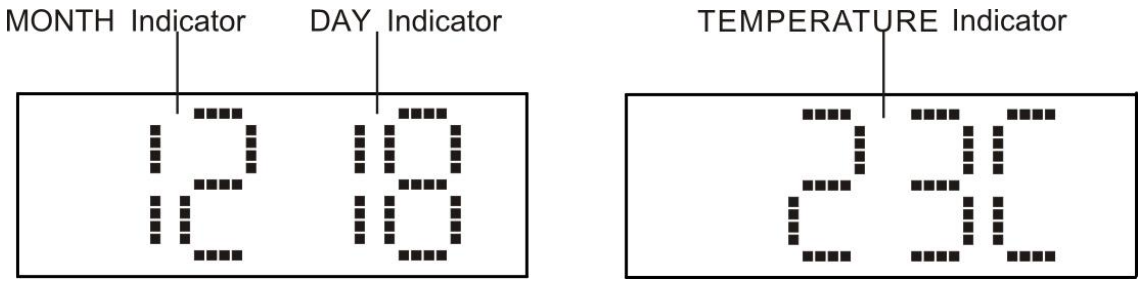

Get started

・Select a proper place for the device such as a dry, and even non slip area where you can easily operate the device.

・Inserting the Battery (Backup)

INSTALLING/REPLACING THE BACK-UP BATTERY

This unit is equipped with a battery back-up system, requiring one DC3V CR2032 lithium battery (not included) to maintain the time/calendar settings and radio presets during AC power outage.

1. Unscrew and remove the BATTERY COMPARTMENT COVER.
2. Install one fresh CR2032 lithium battery into the battery compartment following the polarity diagram on the BATTERY COMPARTMENT COVER. Use only the specified size and type of battery.
3. Replace the BATTERY COMPARTMENT COVER and tighten its screw.

Note: The unit will operate without a battery installed but your time & alarm setting and radio presets will be lost and will have to be reset in the event of power interruption or failure.

IMPORTANT:

Be sure that the battery is installed correctly. Wrong polarity may damage the unit and void the warranty. For best performance and longer operating time, we recommend the use of good quality alkaline battery.

AC POWER CONNECTION
Plug the AC power cord into a household outlet AC source.

SETTING THE CALENDAR AND TIME
1. In standby mode, press and hold the unit button (7) or the remote control button (12) for about 2 seconds to enter the calendar/time set mode.
2. The year indicator will flash on the LED DISPLAY for up to 30 seconds prompting for a new entry.
3. While the display is flashing, repeatedly tap the unit buttons (10), (11) or the remote control button (7), (11) to adjust to the correct year. Press and hold the unit (10), (11) button or the remote control button (7), (11) for faster scanning backward or forward. Tap the unit button (7) or the remote control button (12) to confirm.
4. Repeat steps #2 to #3 to adjust the month, day, time format, current hour and finally current minute in the same way.
Notes:
-The display sequence in calendar / time set mode will be as follows:
Year → Month → Date → 12/24 Hour Time Format → Real Time Hour → Real Time Min → Normal Time

-To check the year while current time is displayed, tap the unit button (10) or the remote control button (13) once. The LED DISPLAY will change to year display for 5 seconds and then revert to current time automatically.

-To check the date while current time is displayed, tap the unit button (10) or the remote control button (13) twice. The LED DISPLAY will change to date display for 5 seconds and then revert to current time automatically.

-During the time set, if no button is being pressed within 10 seconds, the current display time will be automatically stored.

-Make sure the hour is set so that the PM indicator is displayed correctly for afternoon/night times.

Switching the Unit On/Off
Press the unit on/off button (14) or the remote control on/off button (1) to switch the unit on or off.

Volume Adjust
Press the unit (12) and (13) button or the remote control button (9) and (14) button to set the desired volume level. The volume level reading will appear in the LED DISPLAY.

Display Brightness (in standby)
In standby mode, Press the unit DIMMER button (8) or the remote control DIMMER button (3) to adjust the display brightness.

Display on/off function
- In standby mode, press and hold unit SOURCE button (9) or the remote control SOURCE button (2) for 3 seconds. “ON” appears on the display (2).
- After 15 seconds, the display (2) turns off.
- Press any button to turn the display (2) on for another 15 seconds.
- To deactivate the display on/off function, press and hold unit SOURCE button (9) or the remote control SOURCE button (2) for 3 seconds. “OFF” appears on the display (2).

Reading light function
1. Press the unit button (3) or the remote control button (4) to turn on the function.
2. Use the unit button (5) or the remote control button (17) to increase the brightness. use the unit button (4) or the remote control button (18) to reduce the brightness.
3. In order to turn off the function, press the button again.

Mood light
1. Press the unit button (6) or the remote control button (5) to turn on the mood light. The light will alternate in different colors.
2. Press and hold the unit button (6) for about 3 seconds or Press the remote control button (16) to stop or start the mood light color changing.
3. In order to turn off the mood light, press the unit button (6) or the remote control button (5) again.

Toggle temperature display between °C (Celsius) and °F (Fahrenheit)
1. Press the device to standby mode using the unit button (14) or the remote control button (1).
2. Press the unit button (7) or the remote control button (6) to display the temperature.
3. While the temperature is displayed, press the unit button (10) or the remote control button (6) for about 3 seconds to switch between °C and °F.

RADIO TUNING
1. In standby mode, Press the unit on/off button (14) or the remote control on/off button(1) to turn the unit ‘On’.

2. The LED DISPLAY will show the radio frequency for about 5 seconds and then revert to normal time display.

AUTOMATIC SEARCH FOR RADIO STATIONS

To automatically search for stations with strong signals, press and hold the main unit button (10) and (11) or the remote control button (7) and (11) until the frequency readout on the display begins to scan. Release the button. The tuner will stop on the first strong station it finds.

MANUAL SEARCH FOR RADIO STATIONS

1. Tap the unit (10) and (11) button or the remote control button (7) and (11) repeatedly to choose your desired radio station.
2. Tap the unit (12) and (13) button or the remote control button (9) and (14) to set the desired volume level. The volume level reading will appear in the LED DISPLAY.

Notes:

- Use manual tuning to select weaker stations that might be skipped during automatic tuning.
- If the automatic tuning does not stop on the exact frequency of the station, for example, it stops on 88.9 MHz instead of 88.8 MHz, use the manual tuning method to “fine tune” to the exact frequency of the desired station.

HINTS FOR BEST RECEPTION

FM - To insure maximum FM tuner reception, unwrap and fully extend the EXTERNAL FM WIRE ANTENNA for best FM radio reception.

TO SET/RECALL RADIO STATION PRESETS

1. Press the unit button (10) and (11) or the remote control button (7) and (11) select the desired radio station.
2. Press and hold the unit (7) button or the remote control button (12), the next available preset memory number will flash on the LED display. (Note: “P01” will flash in the display if you are programming presets for the first time.)
3. Press the unit button (10) and (11) or the remote control button (7) and (11) to change to the desired preset number P01 thru P10.
4. Repeat steps #1 thru #3 to preset up to10 FM stations.
5. To recall one of the preset stations already programmed, Press the unit button (7) or the remote control button (12) repeatedly until you reach the desired preset number/radio station.

ALARM SETTING
You can set two alarm times. 6 different alarm options are available: Radio + Light / Radio / Buzzer + Light / Buzzer / Natural sound + Light / Natural sound.

The setting sequence for AL1 and AL2 is as follows:
In radio off mode, Press the main unit alarm set buttons (12) and (13) or the remote control buttons (8) and (10) to show the alarm time. Afterwards keep depress the unit alarm set button (12) and (13) or the remote control button (8) and (10) over 2 seconds to enter the alarm set mode. After enter the setting mode, press the unit alarm set button (12) and (13) to change the mode cycle as follows:

SETTING THE ALARM 1 (BEEPER)
Normal Time→ AL 1 Hour → AL 1 Min → AL 1 weekday Alarm → AL 1 beeper →Light → Light intensity → Normal Time.

SETTING THE ALARM 1 (RADIO)
Normal Time → AL 1 Hour → AL 1 Minute → AL 1 weekday → AL 1 beeper → AL 1 radio → AL 1 final radio volume →AL 1 Light → AL 1 Light intensity → Normal Time.

SETTING THE ALARM 1 (NATURAL SOUND)
Normal Time → AL 1 Hour → AL 1 Minute → AL 1 weekday → AL 1 beeper → AL 1 radio →AL 1 natural sound →(Use the unit buttons (10) and (11) or the remote control buttons (7) and (11) to select the desired natural sound) →AL 1 final natural sound volume →AL 1 Light → AL 1 Light intensity → Normal Time

SETTING THE ALARM 2 (BEEPER)
Normal Time→ AL 2 Hour → AL 2 Min → AL 2 weekday Alarm → AL 2 beeper →Light → Light intensity → Normal Time.

SETTING THE ALARM 2 (RADIO)
Normal Time → AL 2 Hour → AL 2 Minute → AL 2 weekday → AL 2 beeper → AL 2 radio → AL 2 final radio volume →AL 2 Light → AL 2 Light intensity → Normal Time.

SETTING THE ALARM 2 (NATURAL SOUND)
Normal Time → AL 2 Hour → AL 2 Minute → AL 2 weekday → AL 2 beeper → AL 2 radio →AL 2 natural sound →(Use the unit buttons (10) and (11) or the remote control buttons (7) and (11) to select the desired natural sound) →AL 2 final natural sound volume →AL 2 Light → AL 2 Light intensity → Normal Time.

Proceed as follows:
1. In standby mode, Press the unit Alarm1 button (12) or the remote control button (8). The currently set alarm time is shown.
2. Keep the button pressed for approx. 3 seconds when the alarm time is displayed. The hours of the currently set alarm time start to flash.
3. Use the unit buttons (10) and (11) or the remote control button (7) and (11) for setting.
4. Press the unit Alarm 1 button (12) or the remote control button (8) for confirmation. The minutes start to flash.
5. Use the unit buttons (10) and (11) or the remote control button (7) and (11) for setting.
6. Now select the days you want the alarm to sound. The following selections can be made:

- 1-5 = Monday to Friday
- 1-7 = Monday to Sunday
- 6-7 = Saturday and Sunday
- 1-1 = Weekday

6a. When you have selected the setting 1-1:
1. Press the button to select the weekday.
2. Make your selection with the buttons and.
(1 = Monday, 2 = Tuesday, 3 = Wednesday, 4 = Thursday, 5 = Friday, 6 = Saturday, 7 = Sunday)

7. Press the button to confirm. Then select how you want to be awakened. Select from:

- **“bu” (buzzer):**

A buzzer sounds when the alarm time is reached.
The buzzer interval increases from slow to fast. The volume cannot be adjusted.

- **Radio frequency is displayed:**

As soon as your set alarm time is shown, the radio switches on. The last set station is played. The volume increases slowly to the set volume. The volume cannot be adjusted.

- NS (natural sound):

As soon as your set alarm time is shown, the natural sound switches on. The natural sound is played. The volume increases slowly to the set volume. The volume cannot be adjusted.

NOTE:

- The alarm function turns off automatically after 30 minutes until the next day.

7a. If you want to be awakened by a radio station, select the maximum alarm volume using the unit (10) and (11) buttons or the remote control (7) and (11) buttons.
8. Press the unit Alarm 1 button (12) or the remote control Alarm 1 button (8) to confirm. Then select the light intensity (L) for the alarm function. Selecting "OFF " will cancel this function.

NOTE:
The light inside the lamp shade (1) will turn on 30 minutes prior to the pre-set alarm time. The brightness will gradually increase, starting at the intensity level previously set.
9. Finally, press the button again. The first alarm time is now activated.
To set the second alarm time, repeat the above steps with the main unit Alarm 2 button (13) or the remote control Alarm 2 button (10).

NOTE:

- If the alarm time has been activated, AL1 or AL2 will appear in the display.
- In order to briefly display the set alarm times, press the unit Alarm 1 button (12) or the remote control Alarm 1 button (8) , respectively the unit Alarm 2 button (13) or the remote control Alarm 2 button (10).

Turning off the Alarm Press the unit on/off button (14) or the remote control on/off button (1) to stop the alarm.

Deactivate the Alarm Function
1. Switch the device to standby with the unit button (14) or the remote control button (1).
2. To deactivate the alarm function, press and hold the main unit button (12) and (13) or the remote control button (8) and (10) for about 3 seconds . AL1 or AL2 will disappear.

SNOOZE FUNCTION (MAIN UNIT)
When the alarm source is sounding, press the unit any buttons (except on/off button (14)) or the remote control SNOOZE button(3) to suspend the alarm and activate the snooze function. The Alarm will temporarily stop and sound again 9 minutes later but the AL1 (or AL2) indicator will keep flashing.
Notes:
This manual snooze operation can be repeated again and again.
To turn off the snooze function, Press the main unit on/off button(14) or the remote control on/off button (1). The AL1 (or AL2) INDICATOR will stop flashing

SLEEP OPERATION

The sleep timer allows you to turn the unit off after a designated time has elapsed.

1. While listening to the radio, tap the unit button SLEEP button (8) or the remote control button (3) the sleep time ‘90’ (minutes) appears in the LED DISPLAY.
2. Repeatedly tap the SLEEP button to select a sleep timer of 90, 60, 30 or 15 minutes. Wait for about 10 seconds after your selection for the unit to confirm the selection, the unit will play for the selected length of time then turn itself ‘Off’ automatically.
3. To cancel the sleep timer, repeatedly tap the SLEEP button until you see the current time in the LED DISPLAY after last sleep timer option (15 minutes).
   - This function can be cancelled with the button (14).
4. This function can be cancelled with the unit button (14) or the remote control button (1).

Note:

There is no sleep indicator in this unit. To check the remaining sleep time, tap the SLEEP button once.

Nap alarm

The nap alarm can be used for e.g. a short “nap”. The function only operates in standby.

- Press the unit button (11) or the remote control button (11) to select the time after which the device will beep. Select from 90 to 10 minutes or OFF (off) in steps of 10 minutes.
- After the selected time has elapsed, an increasingly fast beep will sound. Use the unit button (14) or the remote control button (1) to turn off the beep.

Note: When using the NAP alarm the wake up light function is inactive.

NATURAL SOUND

1. In standby mode, tap the unit ON-OFF button (14) or the remote control ON-OFF button (1) to turn the unit ‘On’.
2. Press the unit button (9) or the remote control button (2) to switch to natural sound mode.
3. Use the main unit buttons (10) and (11) or the remote control button (15) to select the desired natural sound.

DAYLIGHT SAVING TIME (DST) MODE

If daylight saving time (DST) is available in the summer time in your State, you may use this option to adjust to the correct time easily.

1. In standby mode, press and hold the unit DST button (11) or the remote control button (11) for 2 seconds to advance the displayed time by one hour.
2. To cancel DST mode, repeat the above operation.

AUX IN JACK
(Cable not included)
1. If required, use a suitable adapter (not included).
Connect the external device as follows :
- With a 3.5 mm stereo jack plug to the AUX IN socket (15).

2. Turn the device on using the unit button (14) or the remote control button (1). Press the unit button (9) or the remote control button (2) to switch to AUX IN mode. AUX IN appears in the display.
3. Start the playback of your audio source. Listen to the sound playback via the speaker. You can adjust the volume using the unit buttons (12/13) or the remote control button (9/14).
4. For the further procedure, please refer to the user manual of the external audio source.

NOTE:
If possible, adjust the volume of the external unit to a comfortable level.
Stop AUX IN operation
Disconnect the cable from the AUX IN jack. Press the unit on/off button (14) or the remote control button (1) to turn the unit off.

ALTERNATE DISPLAY BETWEEN TIME AND TEMPERATURE MONTH-DATE DISPLAY

1. In radio off mode, press and hold the unit button (10) or the remote control button (7) for about 3 seconds until “ON” appears in the LED DISPLAY.
2. The DISPLAY will alternate between the current Time for 10 seconds and month- date for 5 seconds and temperature for 5 seconds as follows:

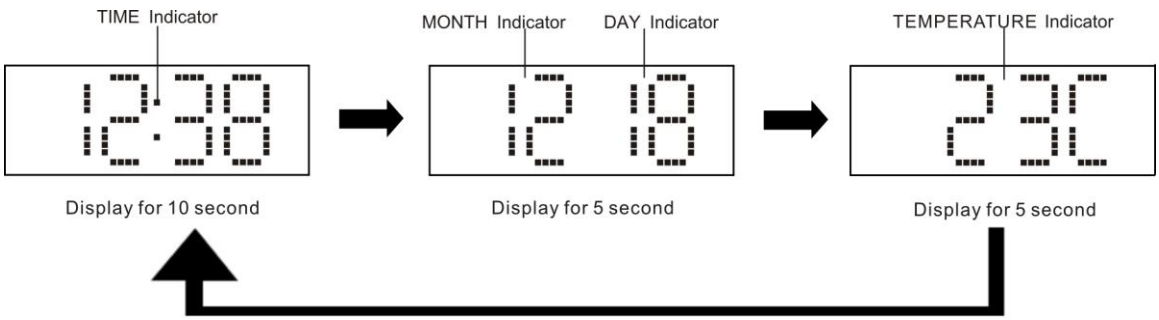

To cancel this function, press and hold the unit button (10) or the remote control button (7) for about 3 seconds until “OFF” appears on the LED DISPLAY. The DISPLAY will switch back to normal time display.

NOTE

If you replace the battery, do not disconnect AC plug from AC outlet. Otherwise, current time and alarm will be initialized.

RESETTING

If the system does not respond or exhibits erratic or intermittent operation, you may have experienced an electrostatic discharge (ESD) or a power surge that triggered the internal microcontroller to shut down automatically. If this occurs, simply disconnect the ac power cord and remove the system backup battery, wait for at least 3 minutes and then setup the unit again as if it is a brand new unit.

SPECIFICATIONS

Frequency range: FM 87.5 – 108 MHz
In door Temperature Sensor Range: 32 °F to 122 °F (0°C to +50°C)
Battery backup: 3V (CR2032 Flat Lithium battery x 1)
Power Adaptor: Input AC 100-240V 50- 60 Hz
- Output DC 5V 1200mA

Specifications are subject to change without further notice.

Copyright by Wörlein GmbH, D 90556 Cadolzburg.

PROTECTION DE L'ENVIRONNEMENT

Ne jetez pas ce produit avec les ordures ménagères lorsqu'il est usagé. Retournez-le à un point de collecte pour le recyclage des appareils électriques et électroniques. Cette recommandation est indiquée par le symbole sur le produit, le mode d'emploi ou l'emballage.

Les composants sont réutilisables en fonction de leur marquage. En réutilisant, recyclant ou employant autrement les vieux appareils, vous contribuerez de façon signifiante à la protection de notre environnement.

Veuillez contacter vos collectivités locales pour vous renseigner sur les points de collecte.

Ce symbole indique la présence d'une tension dangereuse à l'intérieur de l'appareil, qui est suffisante pour provoquer un choc électrique.

Ce symbole indique la présence de consignes importantes de fonctionnement et d'entretien de pour l'appareil.

Consignes de sécurité, d'environnement et d'installation

- N'utilisez l'appareil qu'à l'intérieur dans un lieu sec
- Protégez l'appareil contre l'humidité
- N'ouvrez pas l'appareil ***RISQUE D'ELECTROCUTION !*** Faites effectuer l'ouverture et l'entretien par un personnel qualifié
- Ne connectez cet appareil qu'à une prise murale correctement installée et reliée à la terre Assurez-vous que la tension principale corresponde aux recommandations de la plaque d'indice
- Assurez-vous que le câble d'alimentation reste au sec pendant le fonctionnement. Ne pincez pas le câble et ne l'endommagez d'aucune façon
- Un câble de réseau ou une prise abimés doivent être immédiatement remplacés par un centre agréé.
- En cas de tonnerre, débranchez immédiatement l'appareil de l'alimentation.
- Les enfants doivent être surveillés par leurs parents lorsqu'ils utilisent l'appareil.
- Ne nettoyez l'appareil qu'avec un tissu sec.
  N'utilisez PAS de PRODUITS DETERGENTS ou de CHIFFONS ABRASIFS !
- N'exposez pas l'appareil à la lumière directe du soleil ou toute autre source de chaleur
- Installez l'appareil dans un emplacement suffisamment ventilé pour éviter une accumulation de chaleur.
- Ne recouvrez pas les grilles d'aération !
- Installez l'appareil dans un emplacement sécurisé et sans vibrations.
- Ne pas installer l'appareil à proximité d'ordinateurs et fours à micro-ondes; sinon la réception de radio pourrait être perturbée.
- Ne pas ouvrir ou réparer l'appareil. Cela est dangereux et annulerait la garantie. La réparation doit être uniquement effectuée que par un centre de réparations / service agréé.
- N'utilisez que des piles au mercure et sans cadmium.
- Les piles usagées sont des déchets dangereux et ne doivent PAS être jetées avec les ordures ménagères !!! Ramenez les piles à votre point de vente ou aux points de collecte de votre ville.
- Eloignez les piles des enfants. Les enfants pourraient avaler les piles. En cas d'ingestion d'une pile, contactez immédiatement un médecin.
- Vérifiez régulièrement vos piles pour éviter les fuites.
- Las baterías no deberán estar expuestos a un calor excesivo como el sol, el fuego o similares.
- PRECAUCIÓN: Peligro de explosión si la batería se sustituye incorrectamente
  Reemplace sólo con el mismo tipo o equivalente

Les piles usages sont des déchets dangereux et ne doivent PAS être jetées avec les ordures ménagères ! La loi impose aux consommateurs de disposer de toutes les piles pour un recyclage écologique – et ce que les piles soient de contenance dangereuse ou pas*).

U kunt batterijen gratis terugbrengen naar openbare inzamelingspunten in uw gemeente of bij winkels die de betreffende soort batterijen verkopen.

Alleen volledig lege batterijen.
***) met de markering Cd = cadmium, Hg = kwik, Pb = lood**

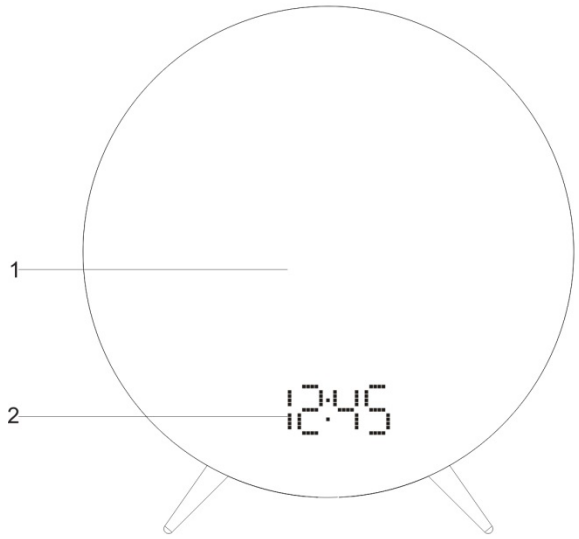

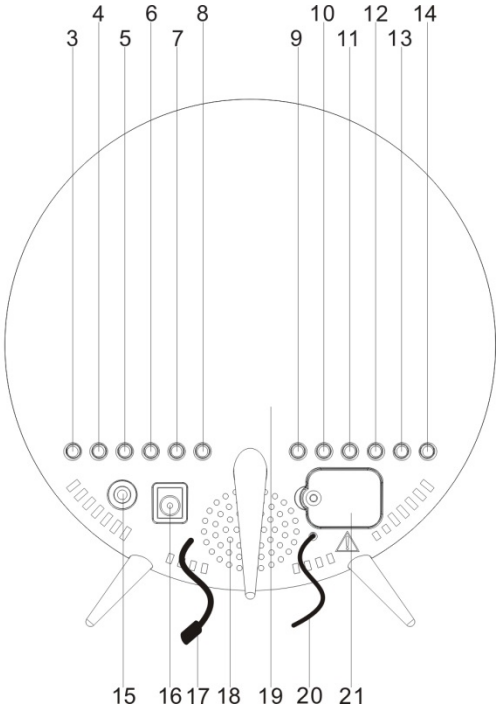

FONCTION ET COMMANDES

1. ABAT-JOUR
2. AFFICHAGE
3. ÉCLAIRAGE ALLUMÉ-ÉTEINT
4. POUR RÉGLER UNE FAIBLE INTENSITÉ LUMINEUSE
5. POUR RÉGLER UNE FORTE INTENSITÉ LUMINEUSE
6. ÉCLAIRAGE D'AMBIANCE ALLUMÉ–ÉTEINT/SÉLECTION DE L'ÉCLAIRAGE D'AMBIENCE
7. RÉGLAGE DE L'HEURE/TEMPÉRATURE/MÉMOIRE/MÉMOIRE +
8. RAPPEL D'ALARME/SOMMEIL/VARIATEUR
9. SOURCE/AFFICHAGE INACTIF(VE)
10. << / SYNTONISATION - /ANNÉE/MOIS-JOUR/C-F/ ENTRE AFFICHAGE ACTIF-INACTIF DE CONTENU / SÉLECTION DE SON NATUREL <<
11. >> / SYNTONISATION + / SIESTE / HE / SÉLECTION DE SON NATUREL >>
12. CONTRÔLE DE L'ALARME 1 / BAISSE DU VOLUME
13. CONTRÔLE DE L'ALARME 2 / HAUSSE DU VOLUME
14. MARCHE / ARRÊT / ALARME INACTIVE
15. PRISE JACK AUX IN
16. ENTRÉE DE L'ALIMENTATION CC
17. CAPTEUR DE TEMPÉRATURE (EN INTÉRIEUR)
18. ENCEINTE
19. PLAQUE SIGNALÉTIQUE (AU BAS DE L'APPAREIL)
20. ANTENNE FM
21. COMPARTIMENT DE LA PILE (AU BAS DE L'APPAREIL)

TÉLÉCOMMANDE

La télécommande fonctionne à l'aide d'une pile au lithium de 3 V de « type CR2025 » (incluse). Pour activer la télécommande, retirez la languette d'isolation insérée dans le compartiment de la pile. Pour enlever la languette, tirez-la dans le sens de la flèche, comme indiqué dans l'illustration.

Si la télécommande cesse de fonctionner de manière insatisfaisante, remplacez la pile d'origine avec une nouvelle pile au lithium de 3 volts du même type.

1. Faites glisser le compartiment de la pile hors du boîtier de la télécommande. (voir schéma).
2. Remplacez la pile déchargée/morte par une nouvelle. Assurez-vous que la pile est correctement installée. La télécommande ne fonctionne pas si la pile est installée avec sa polarité inversée.

ATTENTION : Un risque d'explosion existe si la pile est remplacée de manière incorrecte.

Ne remplacez la pile qu'avec une autre du même type ou équivalente.

3. Réinsérez le compartiment de la pile dans son emplacement.

REMARQUE : N'utilisez que des marques de pile bien connues pour garantir la plus longue durée de vie et la meilleure performance.

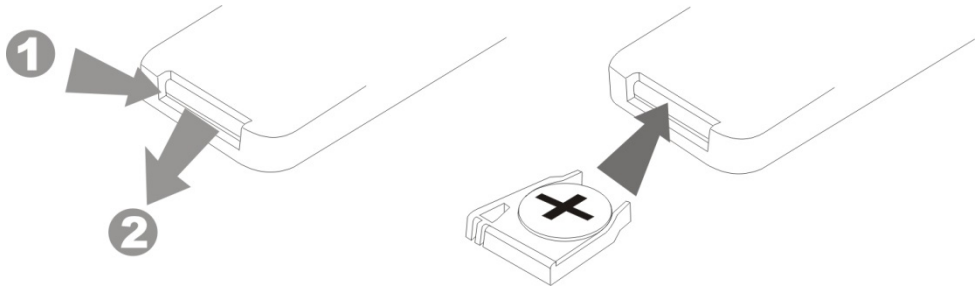

EMPLACEMENT DES COMMANDES DE LA TÉLÉCOMMANDE

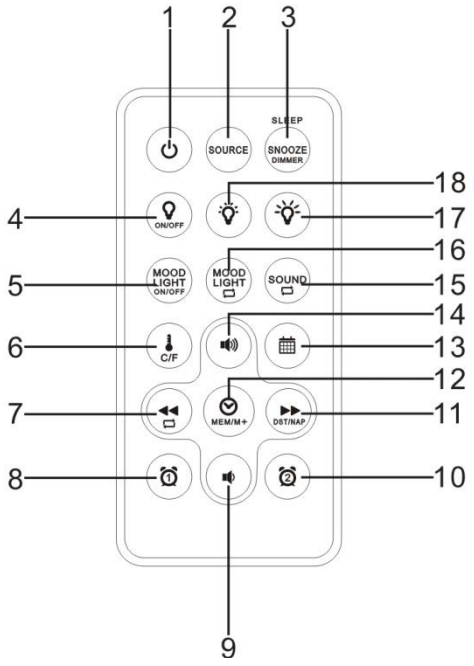

1. MARCHE/ARRÊT / ALARME INACTIVE
2. SOURCE/AFFICHAGE INACTIF(VE)
3. RAPPEL D'ALARME/SOMMEIL/VARIATEUR
4. ÉCLAIRAGE ALLUMÉ/ÉTEINT
5. ÉCLAIRAGE D' AMBIENCE ALLUMÉ/ÉTEINT
6. TEMPÉRATURE / C-F
7. << / SYNTONISATION - / ENTRE AFFICHAGE ACTIF-INACTIF DE CONTENU
8. CONTRÔLE DE L'ALARME 1
9. BAISSE DU VOLUME
10. CONTRÔLE DE L'ALARME 2
11. >> / SYNTONISATION + / SIESTE / HE
12. RÉGLAGE DE L'HEURE / MÉMOIRE / MÉMOIRE +
13. ANNÉE/MOIS JOUR
14. HAUSSE DU SON
15. SÉLECTION DU SON NATUREL
16. SÉLECTION DE L'ÉCLAIRAGE D'AMBIANCE (pour activer le changement de couleur RVB de l'appareil ou arrêter le changement de couleur de l'ÉCLAIRAGE D'AMBIENCE.)
17. POUR RÉGLER UNE FORTE INTENSITÉ LUMINEUSE
18. POUR RÉGLER UNE FAIBLE INTENSITÉ LUMINEUSE

MODE D'AFFICHAGE LED

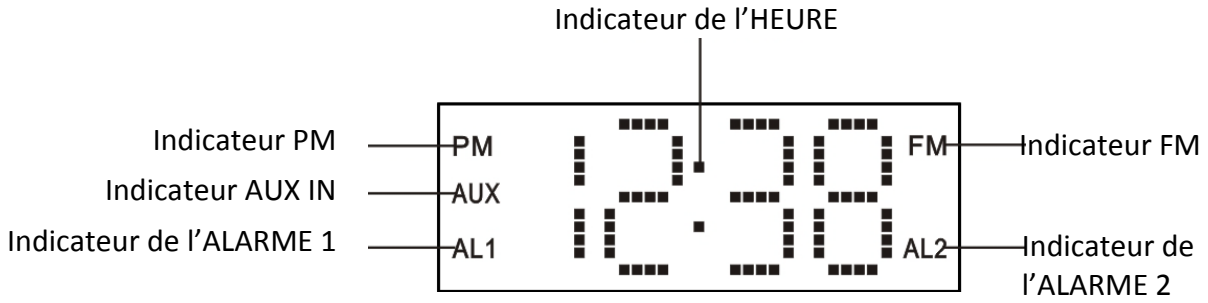

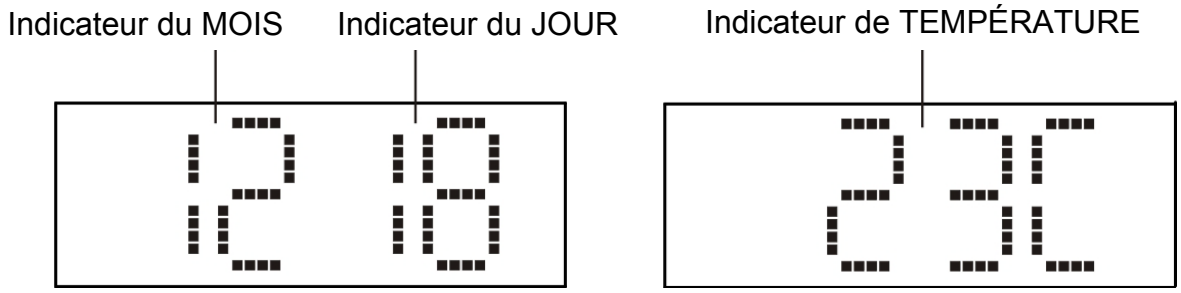

Pour commencer

- Choisissez un endroit approprié, par exemple sec et non glissant, pour placer l'appareil de manière à pouvoir facilement l'utiliser.
- Insertion de la pile (de secours)

INSTALLER/REMPLACER LA PILE DE SECOURS

Cet appareil est équipé d'un système de secours sur pile qui nécessite une pile au lithium CC3 V CR2032 (non incluse) pour garder les réglages de l'heure/du calendrier et des présélections radio pendant une panne secteur.

1. Dévissez et retirez le couvercle du COUVERCLE DU COMPARTIMENT DE LA PILE.
2. Installez une nouvelle pile au lithium CR2032 dans son compartiment en suivant le schéma de polarité placé sur CE DERNIER. N'utilisez que la taille et le type de pile spécifiés.
3. Replacez le COUVERCLE DU COMPARTIMENT DE LA PILE et serrez la vis.

Remarque : L'appareil fonctionne sans pile installée, mais vos réglages de l'heure et de l'alarme et vos présélections radio seront perdus et devront être réglés à nouveau en cas de coupure ou de panne de courant.

IMPORTANT :

Assurez-vous que la pile est correctement installée. Une mauvaise polarité peut endommager l'appareil et annuler la garantie. Pour une meilleure performance et une plus longue durée de fonctionnement, nous recommandons l'utilisation d'une pile alcaline de très bonne qualité.

BRANCHEMENT AU SECTEUR

Branchez le cordon d'alimentation à une source domestique de courant alternatif.

RÉGLAGE DU CALENDRIER ET DE L'HEURE

1. En mode veille, maintenez enfoncée la touche (7) de l'appareil ou la touche (12) de la télécommande pendant 2 secondes pour entrer dans le mode de réglage du calendrier/de l'heure.
2. L'indicateur de l'année se met à clignoter sur l'AFFICHAGE LED jusqu'à 30 secondes pour solliciter une nouvelle saisie.
3. Pendant que l'affichage clignote, appuyez de façon répétée sur les touches (10), (11) de l'appareil ou sur les touches (7), (11) de la télécommande pour régler l'année correcte. Maintenez enfoncées les touches (10), (11) de l'appareil ou les touches (7), (11) de la télécommande pour un balayage plus rapide vers l'arrière ou vers l'avant. Appuyez sur la touche (7) de l'appareil ou sur la touche (12) de la télécommande pour confirmer.
4. Répétez les étapes 2 à 3 pour régler le mois, le jour, le format de l'heure, l'heure actuelle et finalement la minute courante de la même manière.

Remarques :

- La séquence d'affichage dans le mode de réglage du calendrier/de l'heure défile comme suit :

  Année → Mois → Date → Format horaire de 12/24 heures → Heure réelle → Minutes réelles → Heure normale
- Pour vérifier l'année, alors que l'heure actuelle est affichée, appuyez une fois sur la touche (10) de l'appareil ou sur la touche (13) de la télécommande. L'AFFICHAGE LED passe à l'affichage de l'année pendant 5 secondes, puis repasse à l'heure actuelle automatiquement.
- Pour vérifier la date, alors que l'heure est affichée, appuyez deux fois sur la touche (10) de l'appareil ou sur la touche (13) de la télécommande. L'AFFICHAGE LED passe à l'affichage de la date pendant 5 secondes, puis repasse à l'heure actuelle automatiquement.
- Pendant le réglage de l'heure, si aucune touche n'est enfoncée pendant 10 secondes, l'heure actuelle affichée sera automatiquement enregistrée.
- Assurez-vous que l'heure est réglée de manière à ce que l'indicateur PM soit correctement affiché pendant les heures de l'après-midi/la nuit.

Allumer/éteindre l'appareil

Appuyez sur la touche marche/arrêt (14) de l'appareil ou sur la touche (1) de la télécommande pour allumer ou éteindre l'appareil.

Réglage du volume

Appuyez sur les touches (12) et (13) de l'appareil ou sur les touches (9) et (14) de la télécommande pour régler le niveau de volume souhaité. La mesure du niveau de volume s'affiche sur l'écran LED.

Luminosité de l'écran (en mode veille)

En mode veille, appuyez sur la touche DIMMER (8) de l'appareil ou sur la touche DIMMER (3) de la télécommande pour régler la luminosité de l'affichage.

Fonction allumant/éteignant l'écran

- En mode veille, maintenez enfoncée la touche SOURCE (9) de l'appareil ou la touche SOURCE (2) de la télécommande pendant 3 secondes. « ON » s'affiche sur l'écran (2).
- Au bout de 15 secondes, l'écran (2) s'éteint.
- Appuyez sur n'importe quelle touche pour rallumer l'écran (2) 15 secondes de plus.
- Pour désactiver la fonction allumant/éteignant l'écran, maintenez enfoncée la touche SOURCE (9) de l'appareil ou la touche SOURCE (2) de la télécommande pendant 3 secondes. « OFF » s'affiche sur l'écran (2).

Fonction lampe de lecture

1. Appuyez sur la touche (3) de l'appareil ou sur la touche (4) de la télécommande pour activer la fonction.
2. Utilisez la touche (5) de l'appareil ou la touche (17) de la télécommande pour augmenter la luminosité. Utilisez la touche (4) de l'appareil ou la touche (18) de la télécommande pour diminuer la luminosité.
3. Pour désactiver la fonction, appuyez à nouveau sur la touche.

Éclairage d'ambiance

1. Appuyez sur la touche (6) de l'appareil ou sur la touche (5) de la télécommande pour activer l'éclairage d'ambiance. Différentes couleurs d'éclairage alternent.
2. Maintenez enfoncée la touche (6) de l'appareil pendant environ 3 secondes ou appuyez sur la touche (16) de la télécommande pour arrêter ou démarrer le changement de couleur de l'éclairage d'ambiance.
3. Pour éteindre l'éclairage d'ambiance, appuyez de nouveau sur la touche (6) de l'appareil ou sur la touche (5) de la télécommande.

Substitution de l'unité de température entre °C (Celsius) et °F (Fahrenheit)

1. Passez l'appareil en mode veille en utilisant la touche (14) de celui-ci ou la touche (1) de la télécommande.
2. Appuyez sur la touche (7) de l'appareil ou sur la touche (6) de la télécommande pour afficher la température.
3. Alors que la température est affichée, appuyez sur la touche (10) de l'appareil ou sur la touche (6) de la télécommande pendant environ 3 secondes pour effectuer la substitution entre °C et °F.

SYNTONISATION DE LA RADIO

1. En mode veille, appuyez sur la touche marche/arrêt (14) de l'appareil ou sur la touche marche/arrêt (1) de la télécommande pour allumer l'appareil.
2. L'AFFICHAGE LED montre la fréquence radio pendant environ 5 secondes, avant de revenir à l'affichage normal de l'heure.

RECHERCHE AUTOMATIQUE DES STATIONS DE RADIO

Pour rechercher automatiquement les stations émettant de forts signaux, maintenez enfoncées les touches (10) et (11) de l'appareil ou les touches (7) et (11) de la température jusqu'à ce que le balayage des fréquences démarre sur l'écran. Relâchez la touche. La syntonisation s'arrête lorsque la première station à fort signal est trouvée.

RECHERCHE MANUELLE DES STATIONS DE RADIO

1. Appuyez sur les touches (10) et (11) de l'appareil ou sur les touches (7) et (11) de la télécommande pour sélectionner la station de radio que vous souhaitez.
2. Appuyez sur les touches (12) et (13) de l'appareil ou sur les touches (9) et (14) de la télécommande pour régler le niveau de volume souhaité. La mesure du niveau de volume s'affiche sur l'écran LED.

Remarques :

- Utilisez la syntonisation manuelle pour sélectionner les stations au signal plus faible qui peuvent être ignorées pendant la syntonisation automatique.
- Si la syntonisation automatique ne s'arrête pas sur la fréquence exacte de la station, par exemple, elle s'arrête sur 88,9 MHz au lieu de 88,8 MHz, utilisez la méthode de réglage manuel pour « régler plus finement » la fréquence exacte de la station souhaitée.

CONSEILS POUR UNE MEILLEURE RÉCEPTION

FM - Pour assurer une réception optimale du syntoniseur FM, déroulez et étendez entièrement l'ANTENNE FILAIRE FM EXTERNE pour une meilleure réception des radios FM.

POUR RÉGLER/RAPPELER LES RADIOS PRÉSÉLECTIONNÉES

1. Appuyez sur les touches (10) et (11) de l'appareil ou sur les touches (7) et (11) de la télécommande pour sélectionner la station de radio que vous souhaitez.
2. Maintenez enfoncée la touche (7) de l'appareil ou sur la touche (12) de la télécommande, le numéro d'enregistrement suivant de présélection clignote sur l'affichage LED. (Remarque : « P01 » clignote à l'écran si vous programmez des présélections pour la première fois.)
3. Appuyez sur les touches (10) et (11) de l'appareil ou sur les touches (7) et (11) de la télécommande pour passer au numéro de présélection souhaité compris entre P01 et P10.
4. Répétez les étapes 1 à 3 pour présélectionner jusqu'à 10 stations FM.
5. Pour rappeler l'une des stations présélectionnées déjà programmées, appuyez sur la touche (7)

de l'appareil ou sur la touche (12) de la télécommande jusqu'à ce que vous atteignez le numéro/la station de radio souhaité(e) présélectionné(e).

RÉGLAGE DE L'ALARME

Vous pouvez régler deux alarmes. 6 options d'alarme différentes sont disponibles : Radio + Lumière / Radio / Vibreur + Lumière / Vibreur / Son naturel + Lumière / Son naturel.

La séquence de réglage pour AL1 et AL2 est la suivante :

Quand le mode radio est désactivé, appuyez sur les touches (12) et (13) de réglage d'alarme sur l'appareil ou sur les touches (8) et (10) de la télécommande pour afficher l'heure de l'alarme. Puis, maintenez enfoncées les touches (12) et (13) de réglage d'alarme sur l'appareil ou sur les touches (8) et (10) de la télécommande plus de 2 secondes pour entrer dans le mode de réglage d'alarme. Après être entré dans le mode de réglage, appuyez sur les touches (12) et (13) de réglage d'alarme sur l'appareil pour changer le cycle de mode de la manière suivante :

RÉGLAGE DE L'ALARME 1 (BIPPEUR)

Heure normale → Heure d'AL 1 → Minutes d'AL 1 → Alarme en semaine d'AL 1 → Bippeur d'AL 1 → Éclairage → Intensité de l'éclairage → Heure normale.

RÉGLAGE DE L'ALARME 1 (RADIO)

Heure normale → Heure d'AL 1 → Minutes d'AL 1 → Jour d'AL 1 → Bippeur d'AL 1 → Radio d'AL 1 → Volume final de radio d'AL 1 → Éclairage d'AL 1 → Intensité de l'éclairage d'AL 1 → Heure normale.

RÉGLAGE DE L'ALARME 1 (SON NATUREL)

Heure normale → Heure d'AL 1 → Minutes d'AL 1 → Jour d'AL 1 → Bippeur d'AL 1 → Radio d'AL 1 → Son naturel d'AL 1 → (Utilisez les touches (10) et (11) de l'appareil ou les touches (7) et (11) de la télécommande pour sélectionner le son naturel souhaité) → Volume final du son naturel d'AL 1 → Éclairage d'AL 1 → Intensité de l'éclairage d'AL 1 → Heure normale

RÉGLAGE DE L'ALARME 2 (BIPPEUR)

Heure normale → Heure d'AL 2 → Minutes d'AL 2 → Alarme en semaine d'AL 2 → Bippeur d'AL 2 → Éclairage → Intensité de l'éclairage → Heure normale.

RÉGLAGE DE L'ALARME 2 (RADIO)

Heure normale → Heure d'AL 2 → Minutes d'AL 2 → Jour d'AL 2 → Bippeur d'AL 2 → Radio d'AL 2 → Volume final de radio d'AL 2 → Éclairage d'AL 2 → Intensité de l'éclairage d'AL 2 → Heure normale.

RÉGLAGE DE L'ALARME 2 (SON NATUREL)

Heure normale → Heure d'AL 2 → Minutes d'AL 2 → Jour d'AL 2 → Bippeur d'AL 2 → Radio d'AL 2 → Son naturel d'AL 2 → (Utilisez les touches (10) et (11) de l'appareil ou les touches (7) et (11) de la télécommande pour sélectionner le son naturel souhaité) → Volume final du son naturel d'AL 2 → Éclairage d'AL 2 → Intensité de l'éclairage d'AL 2 → Heure normale

Procédez comme suit :

1. En mode veille, appuyez sur la touche de l'Alarme 1 (12) de l'appareil ou sur la touche (8) de la télécommande. L'heure de l'alarme actuellement réglée est affichée.
2. Maintenez la touche enfoncée pendant env. 3 secondes lorsque l'heure de l'alarme est affichée. Les heures de l'heure de l'alarme actuellement réglée commencent à clignoter.
3. Utilisez les touches (10) et (11) de l'appareil ou les touches (7) et (11) de la télécommande pour le réglage.
4. Appuyez sur la touche (12) de l'Alarme 1 sur l'appareil ou sur la touche (8) de la télécommande pour confirmer. Les minutes commencent à clignoter.
5. Utilisez les touches (10) et (11) de l'appareil ou les touches (7) et (11) de la télécommande pour le réglage.
6. Sélectionnez maintenant les jours pour lesquels vous voulez que l'alarme sonne. Les sélections suivantes peuvent être faites :
   - 1-5 = Lundi au vendredi
   - 1-7 = Lundi au dimanche
   - 6-7 = Samedi et dimanche
   - 1-1 = Jour de la semaine

6a. Lorsque vous avez sélectionné le réglage 1-1 :

   1. Appuyez sur la touche pour sélectionner le jour de la semaine.
   2. Faites votre choix avec les touches.

   (1 = Lundi, 2 = Mardi, 3 = Mercredi, 4 = Jeudi, 5 = Vendredi, 6 = Samedi, 7 = Dimanche)

7. Appuyer sur la touche pour confirmer. Puis, sélectionnez la façon dont vous souhaitez être réveillé(e). Choisissez parmi :
   - **« Vi » (vibreur) :**

     Un vibreur retentit lorsque l'heure de l'alarme est atteinte.

     La fréquence des sonneries est de plus en rapide. Le volume ne peut pas être réglé.
   - **La fréquence de la radio est affichée :**

     Aussitôt que l'heure de l'alarme réglée est affichée, la radio se met en marche. La dernière station réglée est jouée. Le volume augmente lentement jusqu'au volume réglé. Le volume ne peut pas être réglé.

- SN (son naturel) :

  Aussitôt que l'heure de l'alarme réglée est affichée, le son naturel résonne. Le son naturel est joué. Le volume augmente lentement jusqu'au volume réglé. Le volume ne peut pas être réglé.

REMARQUE :

- La fonction d'alarme se désactive automatiquement au bout de 30 minutes jusqu'au lendemain.

7a. Si vous souhaitez être réveillé par une station de radio, sélectionnez le volume d'alarme maximal en utilisant les touches (10) et (11) de l'appareil ou les touches (7) et (11) de la télécommande.

8. Appuyez sur la touche (12) de l'Alarme 1 sur l'appareil ou sur la touche (8) de l'Alarme 1 sur la télécommande pour confirmer. Puis, sélectionnez l'intensité de l'éclairage (E) de la fonction d'alarme. Sélectionner « OFF » annulera cette fonction.

REMARQUE :

L'intérieur de l'abat-jour (1) s'éclaire 30 minutes avant l'heure de l'alarme préréglée. La luminosité augmente progressivement, en commençant au niveau d'intensité préalablement réglé.

9. Appuyez à nouveau sur la touche pour terminer. L'heure de la première alarme est désormais activée.

   Pour régler l'heure de la deuxième alarme, répétez les étapes ci-dessus avec la touche (13) de l'Alarme 2 sur l'appareil ou la touche (10) de l'Alarme 2 sur la télécommande.

REMARQUE :

- Si une heure d'alarme a été activée, AL1 ou AL2 s'affiche à l'écran.
- Pour afficher brièvement les heures réglées de l'alarme, appuyez sur la touche (12) de l'Alarme 1 sur l'appareil ou sur la touche (8) de l'Alarme 1 sur la télécommande, et respectivement sur la touche (13) de l'Alarme 2 sur l'appareil ou sur la touche (10) de l'Alarme 2 sur la télécommande.

Désactivation de l'alarme. Appuyez sur la touche marche/arrêt (14) de l'appareil ou sur la touche marche/arrêt (1) de la télécommande pour arrêter l'alarme.

Désactiver la fonction d'alarme

1. Mettre l'appareil en mode veille avec la touche (14) de celui-ci ou la touche (1) de la télécommande.
2. Pour désactiver la fonction d'alarme, maintenez enfoncées les touches (12) et (13) de l'appareil ou sur les touches (8) et (10) de la télécommande pendant environ 3 secondes. AL1 ou AL2 cesse d'être affiché.

FONCTION DE RAPPEL (SUR L'APPAREIL)

Lorsque la source de l'alarme résonne, appuyez sur une des touches de l'appareil (à l'exception de la touche marche/arrêt (14) ou la touche SNOOZE (3) de la télécommande pour suspendre

l'alarme et activer la fonction de rappel. L'alarme s'arrête temporairement et retentit de nouveau 9 minutes plus tard, mais l'indicateur AL1 (ou AL2) continue de clignoter.

Remarques :

Cette méthode de rappel manuelle peut être répétée indéfiniment.

Pour désactiver la fonction de rappel, appuyez sur la touche marche/arrêt (14) de l'appareil ou sur la touche marche/arrêt (1) de la télécommande. L'INDICATEUR AL1 (ou AL2) cesse de clignoter

FONCTION SOMMEIL

La minuterie de sommeil vous permet d'éteindre l'appareil après qu'une durée prédéterminée s'est écoulée.

1. Tout en écoutant la radio, appuyez sur la touche SLEEP (8) de l'appareil ou sur la touche (3) de la télécommande, la durée de l'option sommeil « 90 » (minutes) s'affiche sur l'AFFICHAGE LED.
2. Appuyez à plusieurs reprises sur la touche SLEEP pour sélectionner une minuterie de sommeil de 90, 60, 30 ou 15 minutes. Attendez environ 10 secondes après votre sélection pour que l'appareil confirme la sélection, l'appareil jouera pour la durée sélectionnée avant de s'éteindre automatiquement.
3. Pour annuler la minuterie de sommeil, appuyez à plusieurs reprises sur la touche SLEEP jusqu'à ce que vous voyez l'heure actuelle sur l'AFFICHAGE LED après la dernière option de minuterie de sommeil (15 minutes).
   - Cette fonction peut être annulée à l'aide de la touche (14).
4. Cette fonction peut être annulée avec la touche (14) de l'appareil ou la touche (1) de la télécommande.

Remarque :

Aucun indicateur de sommeil n'est présent sur cet appareil. Pour vérifier le temps restant avant la mise en sommeil, appuyez une fois sur la touche SLEEP.

Alarme de sieste

L'alarme de sieste peut par exemple être utilisée pour une courte « sieste ». La fonction fonctionne uniquement en mode veille.

- Appuyez sur la touche de l'appareil (11) ou sur la touche de la télécommande (11) pour sélectionner le délai au bout duquel l'appareil émet un signal sonore. Par incrément de 10 minutes, choisissez une durée comprise entre 90 et 10 minutes ou OFF (arrêt).
- Après que la durée sélectionnée s'est écoulée, un signal sonore de plus en plus rapide retentit. Utilisez la touche (14) de l'appareil ou la touche (1) de la télécommande pour arrêter le bip.

Remarque : Lorsque l'alarme de SIESTE est utilisée, la fonction d'éclairage du réveil est inactive.

SON NATUREL

1. En mode veille, appuyez sur la touche MARCHE-ARRÊT (14) de l'appareil ou sur la touche MARCHE-ARRÊT (1) de la télécommande pour allumer l'appareil.
2. Appuyez la touche (9) de l'appareil ou sur la touche (2) de la télécommande pour passer au mode de son naturel.
3. Utilisez les touches (10) et (11) de l'appareil ou la touche (15) de la télécommande pour sélectionner le son naturel souhaité.

MODE DE L'HEURE D'ÉTÉ (HE)

Si l'heure d'été (HE) s'applique pendant l'été dans votre pays, vous pouvez utiliser cette option pour régler facilement l'heure correcte.

1. En mode veille, maintenez enfoncée la touche HE (11) de l'appareil ou la touche (11) de la télécommande pendant 2 secondes pour avancer d'une heure l'heure affichée.
2. Pour annuler le mode HE, répétez la manœuvre ci-dessus.

PRISE JACK AUX IN

(Câble non fourni)

1. Si nécessaire, utilisez un adaptateur approprié (non inclus).

   Branchez l'appareil externe de la manière décrite ci-après :

   - Avec une fiche jack stéréo de 3,5 mm branchée à la prise AUX IN (15).
2. Allumez l'appareil avec la touche (14) de celui-ci ou la touche (1) de la télécommande.

   Appuyez la touche (9) de l'appareil ou sur la touche (2) de la télécommande pour passer au mode AUX IN. AUX IN s'affiche à l'écran.
3. Lancez la lecture de votre source audio. Écoutez le son joué à l'aide du haut-parleur. Vous pouvez régler le volume en utilisant les touches (12/13) de l'appareil ou les touches (9/14) de la télécommande.
4. Pour en savoir plus sur la procédure, veuillez vous reporter au manuel d'utilisation de la source audio externe.

REMARQUE :

Si possible, réglez le volume de l'appareil externe à un niveau confortable.

Arrêter l'utilisation d'AUX IN

Débranchez le câble de la fiche AUX IN. Appuyez sur la touche marche/arrêt (14) de l'appareil ou sur la touche (1) de la télécommande pour éteindre l'appareil.

ALTERNER ENTRE L'AFFICHAGE DE L'HEURE ET CELUI DE LA TEMPÉRATURE, DU MOIS ET DE LA DATE

1. Quand le mode radio est désactivé, maintenez enfoncée la touche (10) de l'appareil ou sur la touche (7) de la télécommande pendant environ 3 secondes jusqu'à ce que « ON » apparaisse sur l'AFFICHAGE LED.
2. L'AFFICHAGE alterne entre l'heure actuelle pendant 10 secondes, la date et le mois pendant 5 secondes et la température pendant 5 secondes de la manière suivante :

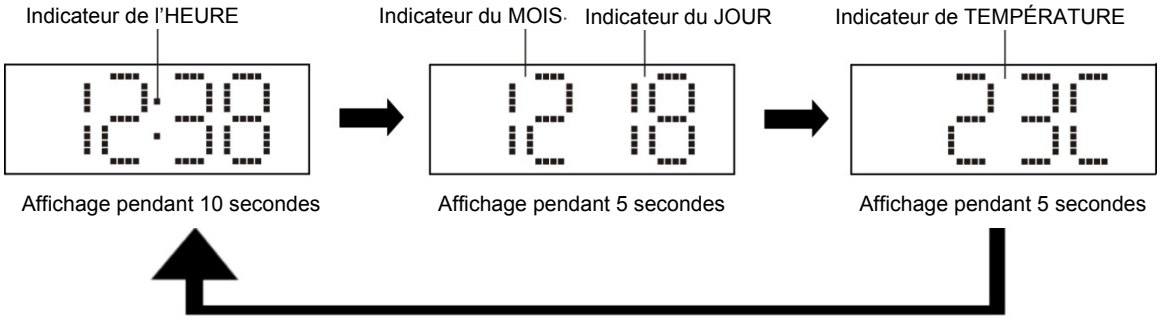

Pour annuler cette fonction, maintenez enfoncée la touche (10) de l'appareil ou sur la touche (7) de la télécommande pendant environ 3 secondes jusqu'à ce que « OFF » apparaisse sur l'AFFICHAGE LED. L'AFFICHAGE revient à celui normal de l'heure.

REMARQUE

Si vous remplacez la pile, ne débranchez pas la fiche secteur de la prise secteur. Sinon, l'heure et l'alarme actuelles seront initialisées.

RÉINITIALISATION

Si le système ne répond pas ou présente un fonctionnement erratique ou intermittent, vous avez peut-être fait l'expérience d'une décharge électrostatique (ESD) ou d'une surtension qui a déclenché l'arrêt immédiat du microcontrôleur interne. Si cela se produit, débranchez simplement le cordon d'alimentation secteur et retirez la pile de secours du système, patientez au moins 3 minutes avant de reconfigurer l'appareil comme s'il était neuf.

SPÉCIFICATIONS

Plage de fréquence : FM : de 87,5 à 108 MHz

Plage de température du capteur en intérieur : 0 °C à +50 °C

Pile de secours : 3V (1 pile plate au lithium CR2032)

Adaptateur secteur : Entrée CA 100-240 V 50-60 Hz
- Sortie CC 5 V 1 200 mA

Les spécifications sont sujettes à modifications sans préavis.

Copyright Wörlein GmbH, D 90556 Cadolzburg.

MILIEUBESCHERMING

Gooi dit product niet weg bij het huishoudafval aan het einde van de levensduur ervan. Breng het product terug naar een inzamelingspunt voor hergebruik van electrische en electronische apparatuur. Dit wordt aangegeven door dit symbool op het product, in de gebruiksaanwijzing of op de verpakking.

De materialen zijn herbruikbaar volgens de markeringen. Door materiaal te recyclen of oude apparaten op een andere manier te hergebruiken draagt u bij aan het bescherming van ons milieu.

Neem a.u.b. contact op met uw gemeente voor informatie over inzamelingspunten.

Dit symbool wijst op de aanwezigheid van een gevaarlijke spanning binnenin de behuizing, die groot genoeg is om electrische schokken te veroorzaken.

Dit symbool wijst de gebruiker op de aanwezigheid van belangrijke gebruiks- en onderhoudsinstructies voor het apparaat.

Veiligheids-, milieu- en instellingsaanwijzingen

- Gebruik het apparaat alleen binnenshuis in een droge omgeving.
- Bescherm het apparaat tegen vocht.
- Open het apparaat niet. ***ELECTRISCHE SCHOKGEVAAR!*** Laat opening en reparatie over aan gekwalificeerd onderhoudspersoneel.
- Sluit dit apparaat alleen aan op een goed geïnstalleerd en geaard stopcontact. Zorg ervoor dat de netspanning overeenkomt met het de specificaties op het etiket.
- Zorg ervoor dat het electriciteitssnoer droog blijft tijdens gebruik. Zorg ervoor dat het electriciteitssnoer niet afgeknepen of op een andere manier beschadigd wordt.
- Beschadigde snoeren of stekkers moeten meteen vervangen worden door geautoriseerd onderhoudspersoneel.
- In geval van bliksem moet de stekker onmiddellijk uit het stopcontact getrokken worden.
- Wanneer kinderen het apparaat gebruiken, moeten de ouders toezicht houden.
- Reinig het apparaat alleen met een droge doek.
  Gebruik GEEN SCHOONMAAKMIDDELEN of SCHUURSPONSJES!
- Stel het apparaat niet bloot aan direct zonlicht of andere hittebronnen.
- Installeer het apparaat op een plaats met voldoende ventilatie, om oververhitting te voorkomen.
- Dek de ventilatieopeningen niet af!
- Installeer het apparaat op een veilige en vibratie-vrije plaats.
- Installeer het apparaat zo ver mogelijk uit de buurt van computers en magnetrons; anders kan de radio-ontvangst gestoord worden.
- Open de behuizing niet en probeer het apparaat niet te repareren. Dit is gevaarlijk en doet uw garantie vervallen. Reparaties mogen alleen uitgevoerd worden door geautoriseerd onderhoudspersoneel.
- Gebruik alleen kwik- en cadmium-vrije batterijen.
- Gebruikte batterijen zijn gevaarlijk afval en mogen NIET weggegooid worden bij het uishoudelijk afval!!! Breng de batterijen terug naar uw handelaar of naar inzamelingspunten in uw gemeente.
- Houd batterijen buiten bereik van kinderen. Kinderen kunnen batterijen per ongeluk inslikken. Raadpleeg onmiddellijk een dokter wanneer een kind een batterij ingeslikt heeft.
- Controleer uw batterijen regelmatig om batterijlekkage te voorkomen.
- Batterijen mogen niet worden blootgesteld aan extreme hitte, zoals zonlicht, vuur of dergelijke.
- LET OP: Explosiegevaar als de batterij verkeerd wordt vervangen
  Vervang alleen door hetzelfde of een gelijkwaardig type

Gebruikte batterijen zijn gevaarlijk afval en mogen NIET weggegooid worden bij het huishoudelijk afval!!! Als consument bent u wettelijk verplicht alle batterijen terug te brengen voor milieuvriendelijk hergebruik - of de batterijen gevaarlijke stoffen*) bevatten of niet.

U kunt batterijen gratis terugbrengen naar openbare inzamelingspunten in uw gemeente of bij winkels die de betreffende soort batterijen verkopen.

Alleen volledig lege batterijen.
***) met de markering Cd = cadmium, Hg = kwik, Pb = lood**

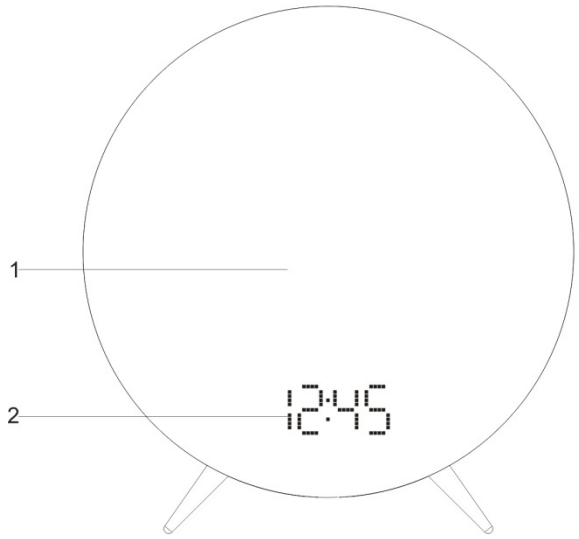

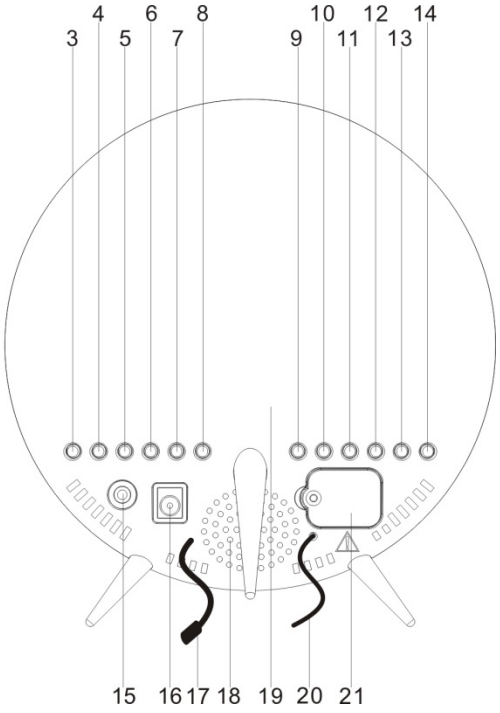

FUNCTIES EN BEDIENINGEN

1. LAMPENKAP
2. DISPLAY
3. LICHT AAN-UIT
4. DE LICHTINTENSITEIT OP LAAG INSTELLEN
5. DE LICHTINTENSITEIT OP HOOG INSTELLEN
6. SFEERLICHT AAN-UIT / SFEERLICHT SELECTEREN
7. TIJDINSTELLING / TEMPERATUUR / GEHEUGEN / GEHEUGEN+
8. SLUIMER / SLAAP / DIMMER
9. BRON/ DISPLAY UIT
10. << / TUNER - / JAAR/MAAND-DAG / C-F / TUSSEN DISPLAYINHOUD AAN-UIT / NATUURGELUID SELECTEREN <<
11. >> / TUNER + / DUTJE / DST / NATUURGELUID SELECTEREN >>
12. ALARMREGELING 1 / VOLUME OMLAAG
13. ALARMREGELING 2 / VOLUME OMHOOG
14. AAN / UIT / ALARM UIT
15. AUX-INGANG
16. DC VOEDINGSINGANG
17. TEMPERATUURSENSOR (BINNENSHUIS)
18. LUIDSPREKER
19. SPECIFICATIELABEL (ONDERZIJDE VAN APPARAAT)
20. FM-ANTENNE
21. BATTERIJHOUDER (ONDERZIJDE VAN APPARAAT)

AFSTANDSBEDIENING

De afstandsbediening werkt op één 3V type "CR2025" lithiumbatterij (inbegrepen). Activeer de afstandsbediening door de isolatiestrip uit de batterijhouder te verwijderen. Verwijder de strip door deze in de richting van het pijltje te trekken, zoals afgebeeld in de illustratie.

Zodra de werking van de afstandsbediening begint te verslechteren, dient u de originele batterij te vervangen door een nieuwe 3V lithiumbatterij van hetzelfde type.

1. Schuif de batterijhouder uit de behuizing van de afstandsbediening (zie diagram).
2. Vervang de zwakke/uitgeputte batterij door een nieuwe. Zorg ervoor de batterij correct te installeren. De afstandsbediening zal niet werken als de batterij is geïnstalleerd volgens de verkeerde polariteit.

LET OP: Risico op ontploffing als de batterij incorrect is geïnstalleerd.

Uitsluitend vervangen door hetzelfde of een gelijksoortig batterijtype.

3. Schuif de batterijhouder terug in de batterijsleuf.

OPMERKING: Gebruik uitsluitend muntbatterijen van bekende merken, om een optimale levensduur en de beste prestaties te garanderen.

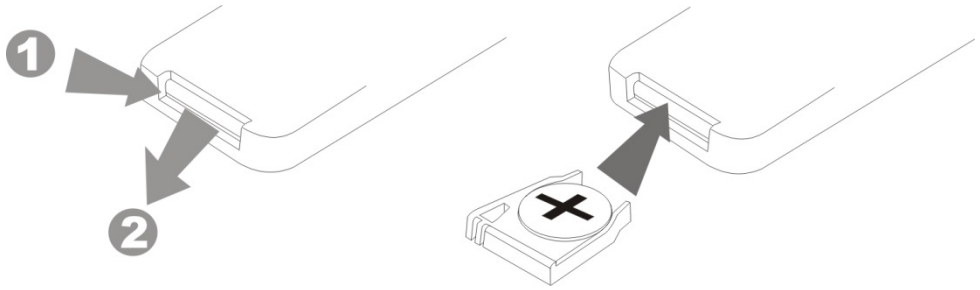

TOETSEN OP DE AFSTANDSBEDIENING

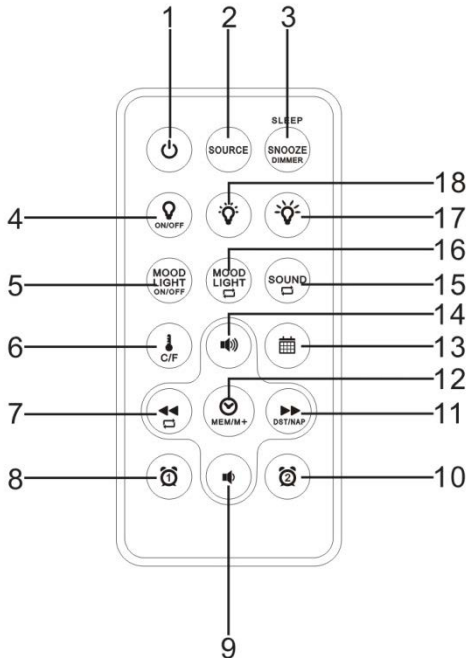

1. AAN/UIT / ALARM UIT
2. BRON / DISPLAY UIT
3. SLUIMER / SLAAP / DIMMER
4. LICHT AAN/UIT
5. SFEERLICHT AAN / UIT
6. TEMPERATUUR / C-F
7. << / TUNER - / TUSSEN DISPLAYINHOUD AAN-UIT
8. ALARMREGELING 1
9. VOLUME OMLAAG
10. ALARMREGELING 2
11. >> / TUNER + / DUTJE / DST
12. TIJDINSTELLING / GEHEUGEN / GEHEUGEN+
13. JAAR/MAAND-DAG
14. VOLUME OMHOOG
15. NATUURGELUID SELECTEREN
16. SFEERLICHT SELECTEREN (RGB-kleurwijziging van het apparaat veranderen of de kleurwijziging van het SFEERLICHT stoppen.)
17. DE LICHTINTENSITEIT OP HOOG INSTELLEN
18. DE LICHTINTENSITEIT OP LAAG INSTELLEN

LED-DISPLAYMODUS

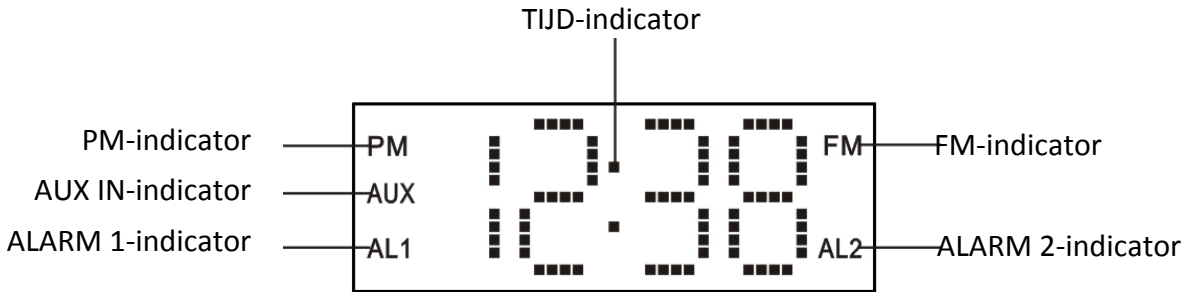

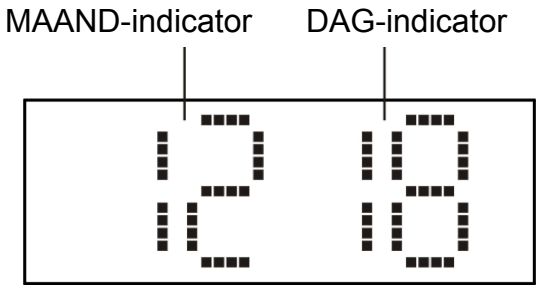

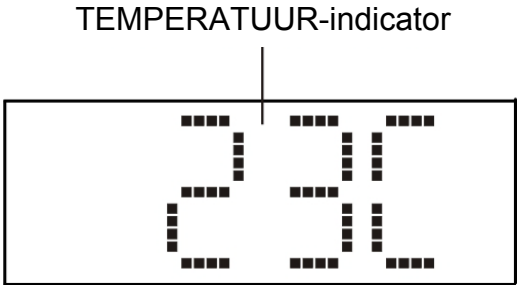

Aan de slag

- Kies een geschikte plek voor het apparaat, zoals een droog en gelijk oppervlak met antisliplaag waar u het apparaat eenvoudig kunt bedienen.
- De batterij installeren (back-up)

DE BACK-UPBATTERIJ INSTALLEREN/VERVANGEN

Dit apparaat is voorzien van een back-upbatterijsysteem dat op één DC3V CR2032 lithiumbatterij werkt (niet inbegrepen), om de tijd/kalenderinstellingen en stationgeheugens te behouden tijdens een stroomuitval.

1. Schroef het BATTERIJKLEPJE los en verwijder.
2. Installeer één verse CR2032 lithiumbatterij in de batterijhouder volgens de polariteitmarkeringen op het BATTERIJKLEPJE. Gebruik uitsluitend batterijen van de gespecificeerde afmeting en het gespecificeerde type.
3. Plaats het BATTERIJKLEPJE terug op de houder en schroef stevig vast.

Opmerking: Het apparaat zal blijven werken zonder een geïnstalleerde batterij, maar uw tijd- en alarminstellingen en ingestelde stationgeheugens zullen verloren gaan en opnieuw moeten worden ingesteld in het geval van stroomuitval of andere stroomstoringen.

BELANGRIJK:

Zorg ervoor de batterij correct te installeren. Een verkeerde polariteit kan het apparaat beschadigen en de garantie ongeldig verklaren. Wij raden u aan alkalinebatterijen van hoge kwaliteit te gebruiken, om een lange levensduur en de beste prestaties te garanderen.

AC VOEDINGSAANSLUITING

Sluit de voedingskabel aan op een huishoudelijk stopcontact.

DE KALENDER EN TIJD INSTELLEN

1. Houd in stand-by de toets (7) op het apparaat of de afstandsbedieningtoets (12) voor ca. 2 seconden ingedrukt om de kalender/tijdinstellingen te openen.
2. De jaarindicator zal vervolgens voor tot op 30 seconden op de LED-DISPLAY knipperen, voer binnen deze tijd het jaar in.
3. Terwijl de display knippert, druk meerdere keren op de toetsen (10), (11) op het apparaat of op de afstandsbedieningtoetsen (7), (11) om het correcte jaar in te stellen. Houd de toetsen (10), (11) op het apparaat of de afstandsbedieningtoetsen (7), (11) ingedrukt om de instellingen sneller te doorlopen. Druk ter bevestiging op de toets (7) op het apparaat of op de afstandsbedieningtoets (12).
4. Herhaal stappen #2 tot #3 om de maand, de dag, het tijdformaat, de huidige uren en uiteindelijk de huidige minuten op dezelfde wijze in te stellen.

Opmerkingen:

- De weergavevolgorde tijdens de kalender/tijdinstellingen is als volgt:

  Jaar → Maand → Datum → 12/24 Tijdformaat → Huidige Uren → Huidige Minuten → Normale Tijdweergave
- U kunt het jaar controleren terwijl de huidige tijd wordt weergegeven door eenmaal op de toets (10) op het apparaat of op de afstandsbedieningtoets (13) te drukken. De LED-DISPLAY zal het jaar voor 5 seconden weergeven en vervolgens automatisch terugkeren naar de huidige tijd.
- U kunt de datum controleren terwijl de huidige tijd wordt weergegeven door tweemaal op de toets (10) op het apparaat of op de afstandsbedieningtoets (13) te drukken. De LED-DISPLAY zal de datum voor 5 seconden weergeven en vervolgens automatisch terugkeren naar de huidige tijd.
- Als u tijdens de tijdinstelling binnen 10 seconden op geen enkele toets drukt, zal de huidig weergegeven tijd automatisch worden opgeslagen.
- Zorg ervoor dat de uren zodanig zijn ingesteld dat de PM-indicator correct wordt weergegeven voor middag/nachttijd.

Het apparaat in/uitschakelen

Druk op de aan/uittoets (14) van het apparaat of op de aan/uittoets (1) van de afstandsbediening om het apparaat in of uit te schakelen.

Volumeregeling

Druk op de toetsen (12) en (13) van het apparaat of op de afstandsbedieningtoetsen (9) en (14) om het gewenste volumeniveau in te stellen. De LED-DISPLAY zal het ingestelde volumeniveau weergeven.

Schermhelderheid (in stand-by)

In stand-by, druk op de toets DIMMER (8) van het apparaat of op de afstandsbedieningtoets DIMMER (3) om de helderheid van de display aan te passen.

Display aan/uitfunctie

- In stand-by, houd de toets SOURCE (9) op het apparaat of de afstandsbedieningtoets SOURCE (2) voor 3 seconden ingedrukt. “ON” verschijnt op de display (2).
- De display (2) zal na 15 seconden uitschakelen.
- Druk op een willekeurige toets om de display (2) weer voor 15 seconden in te schakelen.
- U kunt de display aan/uitfunctie deactiveren, door de toets SOURCE(9) op het apparaat of de afstandsbedieningtoets SOURCE (2) voor 3 seconden ingedrukt te houden. “OFF” verschijnt op de display (2).

Leeslampje

1. Druk op de toets (3) op het apparaat of op de afstandsbedieningtoets (4) om het leeslampje in te schakelen.
2. Gebruik de toets (5) op het apparaat of de afstandsbedieningtoets (17) om de helderheid te verhogen. Gebruik de toets (4) op het apparaat of de afstandsbedieningtoets (18) om de helderheid te verlagen.
3. Druk nog een keer op de toets om het leeslampje uit te schakelen.

Sfeerlicht

1. Druk op de toets (6) op het apparaat of op de afstandsbedieningtoets (5) om het sfeerlicht in te schakelen. Het licht zal van kleur blijven wisselen.
2. Houd de toets (6) op het apparaat voor ca. 3 seconden ingedrukt of druk op de afstandsbedieningtoets (16) om de kleurwijziging van het sfeerlicht te stoppen of starten.
3. Druk nogmaals op de toets (6) op het apparaat of op de afstandsbedieningtoets (5) om het sfeerlicht uit te schakelen.

De temperatuuraanduiding wisselen tussen °C (Celsius) en °F (Fahrenheit)

1. Stel het apparaat in op stand-by via de toets (14) op het apparaat of via de afstandsbedieningtoets (1).
2. Druk op de toets (7) op het apparaat of op de afstandsbedieningtoets (6) om de temperatuur weer te geven.

3. Terwijl de temperatuur wordt weergegeven, houd de toets (10) op het apparaat of de afstandsbedieningtoets (6) voor ca. 3 seconden ingedrukt om te wisselen tussen °C en °F.

DE RADIO AFSTEMMEN

1. In stand-by, druk op de aan/uittoets (14) van het apparaat of op de aan/uittoets (1) van de afstandsbediening om het apparaat 'Aan' te schakelen.
2. De LED-DISPLAY zal de radiofrequentie voor ca. 5 seconden weergeven en vervolgens terugkeren naar de normale tijdweergave.

AUTOMATISCH ZOEKEN NAAR RADIOSTATIONS

U kunt automatisch naar stations met een krachtig signaal zoeken door de toetsen (10) en (11) op het apparaat of de afstandsbedieningtoetsen (7) en (11) ingedrukt te houden totdat de frequentieweergave op de display begint te scannen. Laat de toets vervolgens los. De tuner zal stoppen op het eerst gevonden station met een krachtig signaal.

HANDMATIG ZOEKEN NAAR RADIOSTATIONS

1. Druk meerdere keren op de toets (10) of (11) van het apparaat of op de afstandsbedieningtoets (7) of (11) om het gewenste radiostation te selecteren.
2. Druk op de toets (12) of (13) van het apparaat of op de afstandsbedieningtoets (9) of (14) om het gewenste volumeniveau in te stellen. De LED-DISPLAY zal het ingestelde volumeniveau weergeven.

Opmerkingen:

- U kunt de handmatige afstemmethode gebruiken om zwakkere stations te selecteren die tijdens de automatische afstemmethode worden overgeslagen.
- Als de automatische scan niet op de exacte stationfrequentie stopt, het stopt bijvoorbeeld op 88,9 MHz i.p.v. 88,8 MHz, gebruik dan de handmatige afstemmethode om de exacte frequentie van het gewenste station fijner af te stemmen.

TIPS VOOR DE BESTE ONTVANGST

FM – Wikkel de EXTERNE FM-DRAADANTENNE volledig uit voor de beste FM-radio-ontvangst en maximale FM-tunerontvangst.

STATIONGEHEUGENS INSTELLEN/HERROEPEN

1. Druk op de toets (10) of (11) van het apparaat of op de afstandsbedieningtoets (7) of (11) om het gewenste radiostation te selecteren.
2. Houd de toets (7) van het apparaat of de afstandsbedieningtoets (12) ingedrukt, het volgende beschikbare geheugennummer zal op de LED-display knipperen. (Opmerking: "P01" zal op de display knipperen als dit de eerste keer is dat u stations in het geheugen programmeert.)
3. Druk op de toets (10) of (11) van het apparaat of op de afstandsbedieningtoets (7) of (11) om

het gewenste geheugennummer te veranderen van P01 tot P10.

4. Herhaal stappen #1 tot en met #3 om tot op 10 FM-stations in het geheugen op te slaan.
5. Om een van de eerder geprogrammeerde stationgeheugens te herroepen, drukt u meerdere keren op de toets (7) van het apparaat of op de afstandsbedieningtoets (12) totdat u het gewenste geheugennummer/radiostation bereikt.

ALARMINSTELLING

U kunt twee alarmtijden instellen. Er zijn 6 verschillende alarmopties beschikbaar: Radio + Licht / Radio / Zoemer + Licht / Zoemer / Natuurgeluid + Licht / Natuurgeluid.

De instelvolgorde voor AL1 en AL2 is als volgt:

Met de radio uitgeschakeld, druk op de alarminstellingtoetsen (12) en (13) van het apparaat of op de afstandsbedieningtoetsen (8) en (10) om de alarmtijd weer te geven. Houd de alarminstellingtoetsen (12) en (13) van het apparaat of de afstandsbedieningtoetsen (8) en (10) vervolgens minstens 2 seconden ingedrukt om de alarminstellingen te openen. Nadat de alarminstellingen zijn geopend, kunt u op de alarminstellingtoetsen (12) en (13) van het apparaat drukken om de modus achtereenvolgens als volgt te veranderen:

ALARM 1 INSTELLEN (ZOEMER)

Normale Tijd→ AL 1 Uur → AL 1 Min → AL 1 weekdag Alarm → AL 1 Zoemer →Licht → Lichtintensiteit → Normale Tijd.

ALARM 1 INSTELLEN (RADIO)

Normale Tijd → AL 1 Uur → AL 1 Minuut → AL 1 weekdag → AL 1 Zoemer → AL 1 Radio → AL 1 uiteindelijk radiovolume →AL 1 Licht → AL 1 Lichtintensiteit → Normale Tijd.

ALARM 1 INSTELLEN (NATUURGELUID)

Normale Tijd → AL 1 Uur → AL 1 Minuut → AL 1 weekdag → AL 1 Zoemer → AL 1 Radio →AL 1 Natuurgeluid →(Gebruik de toeten (10) en (11) van het apparaat of de afstandsbedieningtoetsen (7) en (11) om het gewenste natuurgeluid te selecteren) →AL 1 uiteindelijk natuurgeluidvolume →AL 1 Licht → AL 1 Lichtintensiteit → Normale Tijd

ALARM 2 INSTELLEN (ZOEMER)

Normale Tijd→ AL 2 Uur → AL 2 Min → AL 2 weekdag Alarm → AL 2 Zoemer →Licht → Lichtintensiteit → Normale Tijd.

ALARM 2 INSTELLEN (RADIO)

Normale Tijd → AL 2 Uur → AL 2 Minuut → AL 2 weekdag → AL 2 Zoemer → AL 2 Radio → AL 2 uiteindelijk radiovolume →AL 2 Licht → AL 2 Lichtintensiteit → Normale Tijd.

ALARM 2 INSTELLEN (NATUURGELUID)

Normale Tijd → AL 2 Uur → AL 2 Minuut → AL 2 weekdag → AL 2 Zoemer → AL 2 Radio →AL 2 Natuurgeluid →(Gebruik de toeten (10) en (11) van het apparaat of de afstandsbedieningtoetsen (7) en (11) om het gewenste natuurgeluid te selecteren) →AL 2 uiteindelijk natuurgeluidvolume →AL 2 Licht → AL 2 Lichtintensiteit → Normale Tijd.

Ga als volgt te werk:

1. In stand-by, druk op de toets Alarm1 (12) van het apparaat of op de afstandsbedieningtoets (8). De huidig ingestelde alarmtijd wordt weergegeven.
2. Houd de toets ca. 3 seconden ingedrukt wanneer de alarmtijd wordt weergegeven. De uren van de huidig ingestelde alarmtijd beginnen te knipperen.
3. Gebruik de toetsen (10) en (11) op het apparaat of de afstandsbedieningtoetsen(7) en (11) om in te stellen.
4. Druk ter bevestiging op de toets Alarm1 (12) van het apparaat of op de afstandsbedieningtoets (8). De minuten beginnen nu te knipperen.
5. Gebruik de toetsen (10) en (11) op het apparaat of de afstandsbedieningtoetsen(7) en (11) om in te stellen.
6. Selecteer nu de dagen waarop u het alarm wilt laten afgaan. De volgende selecties zijn beschikbaar:
   - 1-5 = Maandag tot vrijdag
   - 1-7 = Maandag tot zondag
   - 6-7 = Zaterdag tot zondag
   - 1-1 = Weekdag

6a. Wanneer u de instelling 1-1 hebt geselecteerd:

   1. Druk op de toets om de weekdag te selecteren.
   2. Maak uw selectie met de toetsen en.

   (1 = Maandag, 2 = Dinsdag, 3 = Woensdag, 4 = Donderdag, 5 = Vrijdag, 6 = Zaterdag, 7 = Zondag)

7. Druk ter bevestiging op de toets. Selecteer vervolgens hoe u gewekt wilt worden. Kies uit:
   - **“bu” (zoemer):**

     Er zal een zoemergeluid klinken wanneer de alarmtijd is bereikt.

     Het zoemerinterval verhoogt van traag naar snel. Het volume kan niet worden aangepast.
   - **De radiofrequentie wordt weergegeven:**

     De radio schakelt in zodra uw ingestelde alarmtijd wordt weergegeven. Het laatst ingestelde station wordt afgespeeld. Het volume verhoogt geleidelijk aan tot op het ingestelde volume. Het volume kan niet worden aangepast.

- NS (natuurgeluid):

  Het natuurgeluid schakelt in zodra uw ingestelde alarmtijd wordt weergegeven. Het natuurgeluid wordt afgespeeld. Het volume verhoogt geleidelijk aan tot op het ingestelde volume. Het volume kan niet worden aangepast.

OPMERKING:

- De alarmfunctie schakelt na 30 minuten automatisch uit tot de volgende dag.

7a. Als u wilt worden gewekt door de radio, selecteer dan het maximale alarmvolume met de toetsen (10) en (11) op het apparaat of met de afstandsbedieningtoetsen (7) en (11).

8. Druk ter bevestiging op de toets Alarm1 (12) van het apparaat of op de afstandsbedieningtoets Alarm 1 (8). Selecteer vervolgens de lichtintensiteit (L) voor de alarmfunctie. U kunt deze functie annuleren door “OFF” te selecteren.

OPMERKING:

Het licht in de lampenkap (1) zal 30 minuten voordat de ingestelde alarmtijd wordt bereikt inschakelen. De helderheid zal geleidelijk aan verhogen vanaf de eerder ingestelde intensiteit.

9. Druk uiteindelijk nogmaals op de toets. De eerste alarmtijd is nu geactiveerd.

   U kunt de tweede alarmtijd instellen door de bovengenoemde stappen te herhalen met de toets Alarm2 (13) op het apparaat of met afstandsbedieningtoets Alarm2 (10).

OPMERKING:

- AL1 of AL2 zal op de display verschijnen als de alarmtijd is geactiveerd.
- U kunt de ingestelde alarmtijden kort weergeven door op de toets Alarm1 (12) van het apparaat of op afstandsbedieningtoets Alarm1 (8) te drukken, hetzelfde geldt voor de toets Alarm2 (13) of afstandsbedieningtoets Alarm2 (10).

Het alarm uitschakelen. Druk op de aan/uittoets (14) van het apparaat of op de aan/uittoets (1) van de afstandsbediening om het alarm te stoppen.

De alarmfunctie deactiveren

1. Schakel het apparaat op stand-by met de toets (14) van het apparaat of met de afstandsbedieningtoets (1).
2. U kunt de alarmfunctie deactiveren door de toets (12) of (13) van het apparaat of de afstandsbedieningtoets (8) of (10) voor ongeveer 3 seconden ingedrukt te houden. AL1 of AL2 zal verdwijnen.

SLUIMERFUNCTIE (HOOFDAPPARAAT)

Wanneer de alarmbron klinkt, kunt u op een willekeurige toets drukken (met uitzondering van de aan/uittoets (14) of de afstandsbedieningtoets SNOOZE (3)) om het alarm uit te stellen en de sluimerfunctie te activeren. Het alarm zal tijdelijk stoppen en 9 minuten later weer klinken terwijl de AL1-indicator (of AL2) blijft knipperen.

Opmerkingen:

Deze handmatige sluimerfunctie kan zo vaak als u wilt worden herhaald.

U kunt de sluimerfunctie uitschakelen door op de aan/uittoets (14) van het apparaat of op de aan/uittoets (1) van de afstandsbediening te drukken. De AL1-indicator (of AL2) zal stoppen met knipperen.

SLAAPFUNCTIE

U kunt de slaaptimer gebruiken om het apparaat uit te laten schakelen nadat een bepaalde tijd is verstreken.

1. Terwijl u naar de radio luistert, druk op de toets SLEEP (8) op het apparaat of op de afstandsbedieningtoets (3) en de slaaptijd ‘90’ (minuten) zal op de LED-DISPLAY verschijnen.
2. Druk meerdere keren op de toets SLEEP om de slaaptimer in te stellen op 90, 60, 30 of 15 minuten. Wacht ongeveer 10 seconden na uw selectie totdat het apparaat de selectie bevestigt, de radio zal vervolgens voor de ingestelde tijd blijven spelen en vervolgens automatisch uitschakelen.
3. U kunt de slaaptimer annuleren door meerdere keren op de toets SLEEP te drukken totdat u de huidige tijd zien op de LED-DISPLAY achter de laatste slaaptimeroptie (15 minuten).
   - Deze functie kan met de toets (14) worden geannuleerd.
4. Deze functie kan met de toets (14) op het apparaat of met de afstandsbedieningtoets (1) worden geannuleerd.

Opmerking:

Dit apparaat is niet voorzien van een slaapindicator. U kunt de resterende slaaptijd controleren door eenmaal op de toets SLEEP te drukken.

“Dutje”-alarm

U kunt het “dutje”-alarm gebruiken voor bijvoorbeeld een kort dutje. Deze functie werkt alleen in stand-by.

- Druk op de toets (11) van het apparaat of op de afstandsbedieningtoets (11) om de tijd te selecteren waarna het apparaat moet beginnen te piepen. Kies uit 90 tot 10 minuten of OFF (uit) in stappen van 10 minuten.
- Zodra de geselecteerde tijd is verstreken, zullen er in frequentie verhogende pieptonen klinken. Gebruik de toets (14) op het apparaat of de afstandsbedieningtoets (1) om de pieptoon uit te schakelen.

Opmerking: Wanneer u het “dutje”-alarm gebruikt, is de weklichtfunctie niet werkzaam.

NATUURGELUID

1. In stand-by, druk op de aan/uittoets (14) van het apparaat of op de aan/uittoets (1) van de afstandsbediening om het apparaat in te schakelen.

2. Druk op de toets (9) van het apparaat of op de afstandsbedieningtoets (2) om de natuurgeluidmodus in te schakelen.
3. Gebruik de toetsen (10) en (11) op het apparaat of de afstandsbedieningtoets (15) om het gewenste natuurgeluid te selecteren.

ZOMERTIJDMODUS (DST)

Als in uw land de zomertijd (DST) geldt, kunt u deze optie gebruiken om de correcte tijd eenvoudig aan te passen.

1. In stand-by, houd de DST-toets (11) op het apparaat of de afstandsbedieningtoets (11) voor 2 seconden ingedrukt om de weergegeven tijd met één uur vooruit te zetten.
2. Herhaal de bovengenoemde procedure om de DST-modus te annuleren.

AUX-INGANG

(Kabel niet inbegrepen)

1. Gebruik eventueel een geschikte adapter (niet inbegrepen).

   Sluit externe apparatuur als volgt aan:

   - Met een 3,5 mm stereo stekker op de AUX-INGANG (15).
2. Schakel het apparaat in met de toets (14) op het apparaat of met de afstandsbedieningtoets (1).

   Druk op de toets (9) van het apparaat of op de afstandsbedieningtoets (2) om de modus AUX IN in te schakelen. AUX IN verschijnt op de display.
3. Start het afspelen via uw audiobron. De muziek zal worden afgespeeld via de luidspreker. Gebruik de toetsen (12/13) van het apparaat of de afstandsbedieningtoetsen (9/14) om het volume aan te passen.
4. Lees voor meer informatie a.u.b. de gebruikshandleiding van de externe audiobron.

OPMERKING:

U kunt het volume eventueel ook aanpassen via het externe apparaat.

AUX IN-modus stoppen

Koppel de kabel los van de AUX-INGANG. Druk op de aan/uittoets (14) van het apparaat of op de afstandsbedieningtoets (1) om het apparaat uit te schakelen.

DE DISPLAY WISSELEN TUSSEN TIJD, TEMPERATUUR EN MAAND-DATUMWEERGAVE

1. Met de radio uitgeschakeld, houd de toets (10) van het apparaat of de afstandsbedieningtoets (7) voor ca. 3 seconden ingedrukt totdat “ON” verschijnt op de LED-DISPLAY.
2. De DISPLAY zal afwisselend de huidige tijd voor 10 seconden, de maand-datum voor 5 seconden en de temperatuur voor 5 seconden als volgt weergeven:

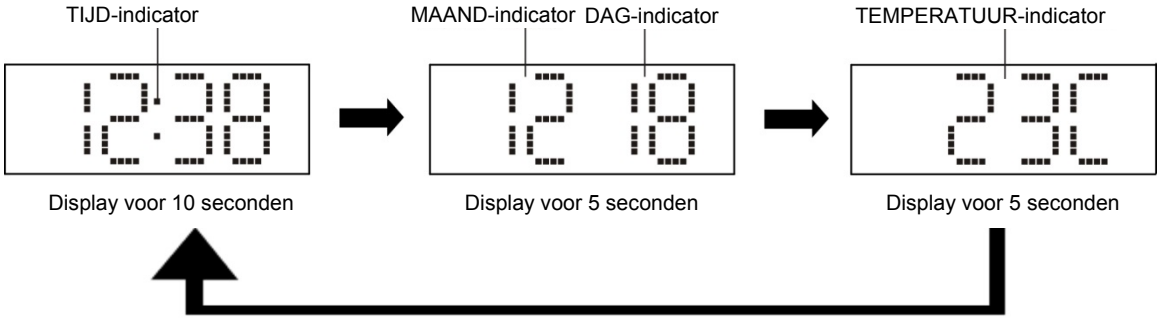

U kunt deze functie annuleren door de toets (10) van het apparaat of de afstandsbedieningtoets (7) voor ca. 3 seconden ingedrukt te houden totdat “OFF” verschijnt op de LED-DISPLAY. De DISPLAY zal vervolgens terugkeren naar de normale tijdweergave.

OPMERKING

Als u de batterij vervangt, haal de stekker niet uit het stopcontact, anders zullen de huidige tijd en het alarm worden teruggesteld.

TERUGSTELLEN

Als het systeem niet reageert of onregelmatig werkt, dan kan dit liggen aan een elektrostatische ontlading (ESD) of een stroomstoot waardoor de interne microcontroller automatisch is uitgeschakeld. U hoeft in dit geval slechts de voedingskabel los te koppelen en de back-upbatterij van het systeem te verwijderen. Wacht hierna minstens 3 minuten en stel het apparaat vervolgens opnieuw in alsof het een gloednieuw apparaat was.

SPECIFICATIES

Frequentiebereik: FM 87,5 – 108 MHz

Sensorbereik binnentemperatuur: 0°C tot +50°C

Back-upbatterij: 3V (CR2032 platte lithiumbatterij x 1)

Stroomadapter: Ingang AC 100-240V 50- 60 Hz
- Uitgang DC 5V 1200mA

Specificaties kunnen zonder voorafgaande kennisgeving worden gewijzigd.

Auteursrecht Wörlein GmbH, D 90556 Cadolzburg.

AVVERTENZA

PERICOLO DI SCOSSE ELETTRICHE, NON APRIRE

ATTENZIONE: AL FINE DI RIDURRE IL PERICOLO DI SCOSSE ELETTRICHE, NON RIMUOVERE IL COPERCHIO (O LA PARTE POSTERIORE). NON CI SONO PARTI RIPARABILI DALL 'UTENTE ALL'INTERNO. PER ASSISTENZA RIVOLGERSI A PERSONALE DI ASSISTENZA QUALIFICATO.

Il simbolo del lampo con la freccia, all'interno di un triangolo equilatero, serve ad avvisare l'utente della presenza di “tensione pericolosa” non isolata all'interno del prodotto tale da poter costituire pericolo di folgorazione per le persone.

Il punto esclamativo all'interno di un triangolo equilatero serve ad avvisare l'utente della presenza di importanti istruzioni d'uso e manutenzione (assistenza) nella documentazione a corredo dell'apparecchio.

Sicurezza

1. Leggere le istruzioni – Leggere tutte le istruzioni d'uso e di sicurezza prima di utilizzare il prodotto.
2. Conservare le istruzioni – Conservare le istruzioni d'uso e di sicurezza per futura consultazione.
3. Rispettare tutte le avvertenze – Rispettare tutte le avvertenze presenti sull'apparecchio e nelle istruzioni per l'uso.
4. Seguire tutte le istruzioni – Seguire tutte le istruzioni d'uso.
5. Non utilizzare l'apparecchio vicino all'acqua – L'apparecchio non deve essere usato vicino all'acqua o in luoghi umidi – ad esempio, in un seminterrato umido o vicino ad una piscina e simili.
6. Pulire esclusivamente con un panno asciutto.
7. Non ostruire le aperture per la ventilazione. Installare secondo le istruzioni del costruttore.
8. Non installare in prossimità di fonti di calore quali radiatori, termosifoni, stufe o altri apparecchi (inclusi gli amplificatori) che producono calore.
9. Proteggere il cavo di alimentazione, non calpestarlo e non comprimerlo,in particolare in corrispondenza della spina, delle prese a muro e nel punto in cui fuoriesce dall'apparecchio.
10. Usare esclusivamente gli accessori specificati dal produttore.
11. Scollegare l'apparecchio durante i temporali o quando non viene utilizzato per lunghi periodi di tempo.

12. Usare solo con il carrello, supporto, cavalletto, staffa o tavolo specificati dal costruttore o venduti con l'apparecchio. Quando si usa un carrello o una cremagliera, prestare attenzione quando si posta l'insieme carrello/apparecchio per evitare lesioni derivanti da un eventuale ribaltamento.

13. Rivolgersi a personale qualificato per assistenza. L'assistenza è necessaria quando l'apparecchio è stato danneggiato in qualsiasi modo, ad esempio se il cavo di alimentazione o la spina sono danneggiati, se è stato versato del liquido se sono caduti oggetti sull'apparecchio, se l'unità è stata esposta alla pioggia o all'umidità, se non funziona normalmente, è se è caduta.

14. Questa apparecchiatura e un elettrodomestico di Classe II o a doppio isolamento. E' stata progettata in modo tale da non richiedere un collegamento di sicurezza alla terra.

Attenzione:

- La batteria (batteria o pacco batterie) non devono essere esposti a calore eccessivo come luce solare, fuoco o simili.
- Prima di utilizzare il sistema, verificare che la tensione di alimentazione del sistema corrisponda a quella della rete elettrica locale.
- Non impedire la ventilazione coprendo le aperture per la ventilazione con oggetti quali giornali, tovaglie, tende ecc. Assicurarsi che vi siano almeno 20 cm di spazio al di sopra ed almeno 5 cm di spazio sui lati dell'unità.
- Non posizionare quest'unità vicino a forti campi magnetici.
- Non posizionare l'unità sull'amplificatore o sul ricevitore.
- Non posizionare questa unità in prossimità di zone umide poiché l'umidità influirà sulla durata della testina laser.
- Se un oggetto solido o liquidi cadono nel sistema, scollegare il sistema e farlo controllare da personale qualificato prima di utilizzarlo.
- Non tentare di pulire l'unità con solventi chimici, poiché questo potrebbe danneggiare la finitura. Usare un panno pulito e asciutto.
- Quando si toglie la spina di alimentazione dalla presa a muro, tirare sempre direttamente la spina, non tirare il cavo.
- Non collocare sorgenti di fiamme libere, come candele accese sull'apparecchio.
- Cambiamenti o modifiche all'unità non esplicitamente approvate dalla parte responsabile della conformità annullerà l' autorità dell'utente ad azionare l'apparecchio
- L'etichetta con i dati di targa è incollata sulla base dell'apparecchio.

- Corretto smaltimento di questo prodotto. Questo marchio indica che questo prodotto non deve essere smaltito con altri rifiuti domestici in tutta l'UE. Per evitare eventuali danni all'ambiente o alla saluta causati dall'inopportuno smaltimento dei rifiuti, riciclarlo in modo responsabile al fine di promuovere il riutilizzo responsabili delle risorse materiali. Per restituire il dispositivo usato, utilizzare i sistemi di restituzione e raccolta o contattare il rivenditore presso il quale il prodotto è stato acquistato poiché possono ritirare il prodotto per un riciclaggio sicuro per l'ambiente.

Avvertenza: NON INGERIRE LE BATTERIE, PERICOLO DI BRUCIATURE DI ORIGINE CHIMICA

Il telecomando fornito con questo prodotto contiene una batteria a bottone. Se la batteria a bottone viene ingoiata, può provocare gravi bruciature interne in appena 2 ore e portare alla morte. Tenere le batterie nuove e usate lontano dalla portata dei bambini. Se il vano delle batterie non è ben chiuso, smettere di usare il prodotto e tenerlo lontano dalla portata dei bambini. Se pensate che le batterie possono essere state ingerite o posizionate o inserite in qualsiasi parte del corpo, richiedere immediatamente l'intervento del medico.

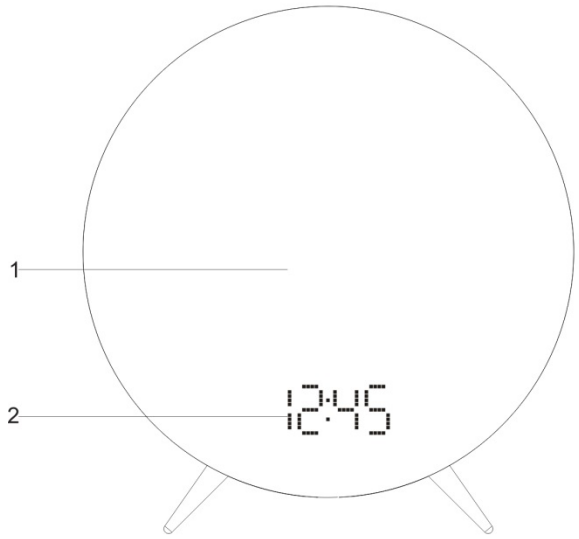

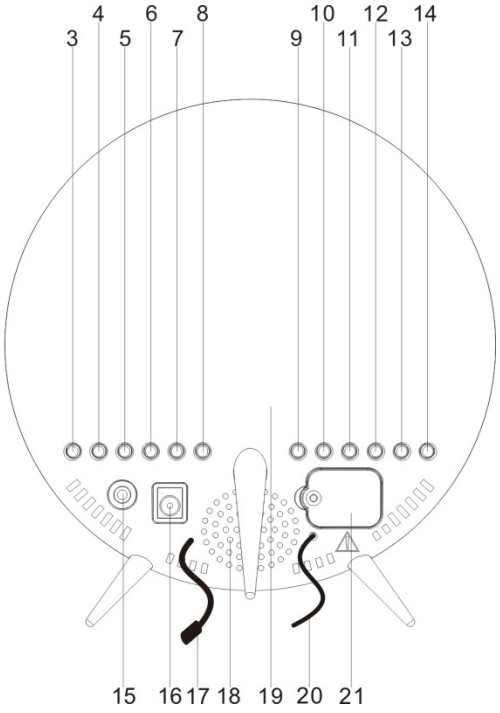

FUNZIONI E CONTROLLI

1. PARALUCE
2. DISPLAY
3. SPIA ACCESA-SPENTA
4. PER IMPOSTARE L'INTENSITÀ DI LUCE BASSA
5. PER IMPOSTARE L'INTENSITÀ DI LUCE ALTA
6. LUCE D'ATMOSFERA ON - OFF / SELEZIONE LUCE D'ATMOSFERA
7. MPOSTAZIONE ORA / TEMPERATURA / MEMORIA / MEMORIA +
8. SOSPENDI / INTERROMPI / SCURIMENTO
9. SORGENTE / DISPLAY OFF
10. << / SINTONIA - / ANNO/MESE-GIORNO / °C-°F / CONTENUTI TRA DISPLAY ON-OFF / EFFETTO SUONO NATURALE <<
11. >> / SINTONIA + / NAP / DST / EFFETTO SUONO NATURALE >>
12. CONTROLLO SVEGLIA 1 / RIDUZIONE VOLUME
13. CONTROLLO SVEGLIA 2 / AUMENTO VOLUME
14. ON / OFF / SVEGLIA OFF
15. INGRESSO AUX IN
16. ALIMENTAZIONE CC
17. SENSORE DI TEMPERATURA (INTERNO)
18. ALTOPARLANTE
19. ETICHETTA DI CLASSIFICAZIONE (FONDO DELL’UNITÀ)
20. ANTENNA FM
21. VANO BATTERIA (FONDO DELL’UNITÀ)

TELECOMANDO

Il telecomando funziona con una batteria la litio di tipo CR2025 da 3V (inclusa). Per attivare il telecomando, rimuovere la linguetta di isolamento inserita nel vano batteria. Per rimuovere la linguetta, tirarla in direzione della freccia come mostrato nell'illustrazione.

Se il funzionamento del telecomando non è più soddisfacente, sostituire la batteria originale con una batteria al litio da 3V nuova dello stesso tipo.

1. Estrarre il supporto della batteria dall'alloggiamento del telecomando. (si veda diagramma).
2. Sostituire la batteria scarica/morta con una nuova. Assicurarsi che la batteria sia installata correttamente. Il telecomando non funziona correttamente se la batteria è installata con la polarità sbagliata.

CAUTELA: Se la batteria è sostituita in modo errato sussiste il pericolo di esplosione.

Sostituire solo con la stessa batteria o di tipo equivalente.

3. Inserire nuovamente il supporto della batteria nello slot della batteria.

NOTA: utilizzare solo una marca nota per batterie per assicurare la maggiore durata e le migliori prestazioni.

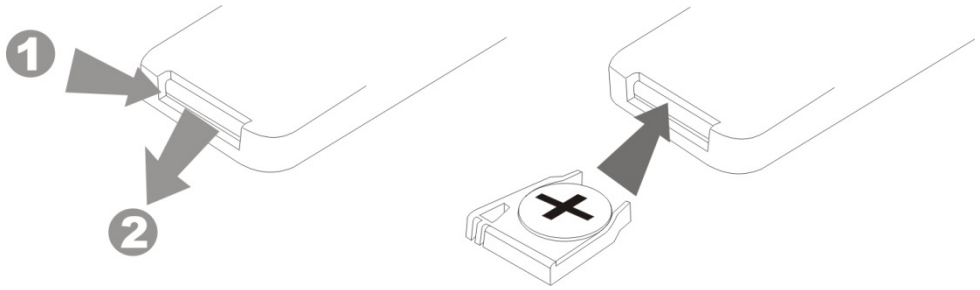

POSIZIONE DEI CONTROLLI SUL TELECOMANDO

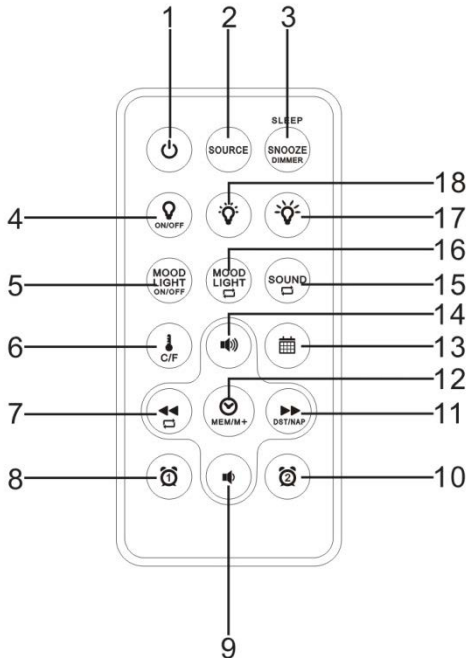

1. ON / OFF / SVEGLIA OFF
2. SORGENTE / DISPLAY OFF
3. SOSPENDI / INTERROMPI / SCURIMENTO
4. LUCE ON / OFF
5. LUCE D’ ATMOSFERA ON / OFF
6. TEMPERATURA / °C-°F
7. << / SINTONIA - / CONTENUTI TRA DISPLAY ON-OFF
8. CONTROLLO SVEGLIA 1
9. RIDUZIONE VOLUME
10. CONTROLLO SVEGLIA 2
11. >> / SINTONIA + / NAP / DST
12. IMPOSTAZIONE ORA / MEMORIA / MEMORIA +
13. ANNO / MESE - GIORNO
14. AUMENTO VOLUME
15. SELEZIONE SUONO NATURALE
16. SELEZIONE LUCE D’ATMOSFERA (Per spegnere la rotazione dei colori RGB dell’unità o per fermare la modalità di cambiamento colori della LUCE D’ATMOSFERA).
17. PER IMPOSTARE L'INTENSITÀ DI LUCE ALTA
18. PER IMPOSTARE L'INTENSITÀ DI LUCE BASSA

MODALITÀ DISPLAY A LED

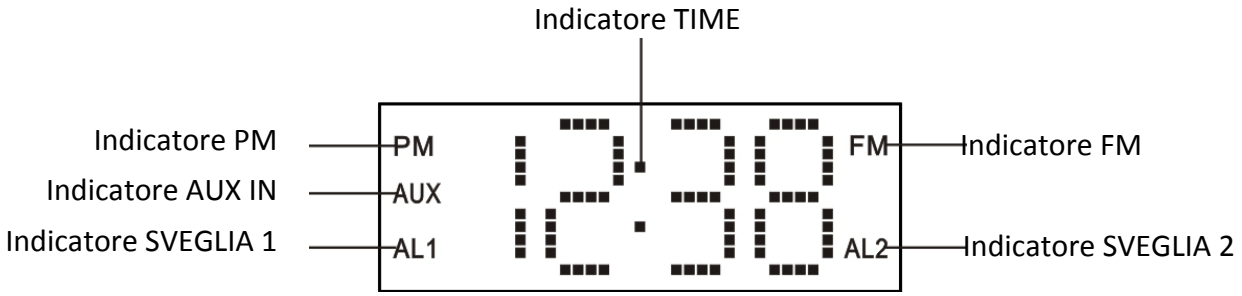

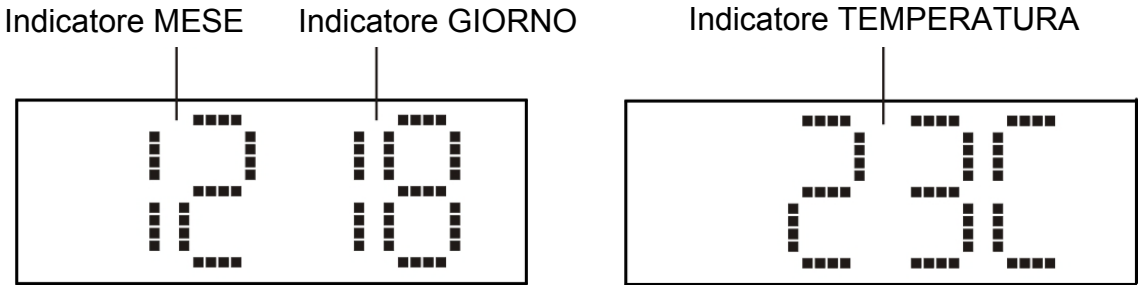

Per iniziare

- Scegliere un luogo appropriato dove collocare il dispositivo, ad esempio una zona asciutta, piana e non scivolosa da dove si possa facilmente controllare il prodotto.
- Inserimento della batteria (backup)

INSTALLAZIONE / SOSTITUZIONE DELLA BATTERIA DI BACKUP

Questa unità è dotata di un sistema di alimentazione di backup che richiede una batteria al litio CC3V CR2032 (non inclusa) e che permette di mantenere le impostazioni di ora/calendario e le stazioni radio memorizzate anche in caso di interruzione dell'alimentazione di rete.

1. Svitare e rimuovere il COPERCHIO DEL VANO BATTERIA.
2. Installare una batteria al litio CR2032 nuova nel vano batteria rispettando la polarità indicata sul COPERCHIO DEL VANO BATTERIA. Usare solo batterie del tipo e delle dimensioni specificate.
3. Riposizionare il COPERCHIO DEL VANO BATTERIA e stringere la vite.

Nota: L'unità funzionerà senza batteria installata ma le impostazioni dell'orario e della sveglia e le preimpostazioni radio saranno perse e dovranno essere ripristinate in caso di mancanza di corrente o guasto.

IMPORTANTE:

Assicurarsi che la batteria sia installata correttamente. L'errata polarità può danneggiare l'unità e invalidare la garanzia. Per migliori prestazioni e maggiore durata di funzionamento, raccomandiamo l'uso di una batteria alcalina di buona qualità.

COLLEGAMENTO DELL'ALIMENTAZIONE CA

Inserire l'adattatore CA nella presa di rete.

IMPOSTAZIONE DEL CALENDARIO E DELL'ORA

1. In modalità stand-by, premere e tenere premuto il tasto sull'unità (7) o il tasto sul telecomando (12) per circa 2 secondi per entrare in modalità di impostazione del calendario/ora.
2. L'indicatore dell'anno lampeggia sul DISPLAY A LED per un massimo di 30 secondi, sollecitando l'inserimento di un nuovo valore.
3. Mentre il display lampeggia, toccare ripetutamente i tasti (10) o (11) sull'unità oppure i tasti (7) o (11) sul telecomando per regolare l'anno corretto. Premere e tenere premuti i tasti (10) o (11) sull'unità oppure i tasti (7) o (11) sul telecomando per una scansione veloce indietro o in avanti. Toccare il tasto (7) sull'unità oppure il tasto (12) sul telecomando per confermare.
4. Ripetere i passaggi da #2 a #3 per regolare nello stesso modo il mese, il giorno, il formato dell'ora, l'ora e il minuto correnti.

Note:

- La sequenza di visualizzazione in modalità d'impostazione ora/ calendario sarà la seguente:

  Anno → Mese → Data → Formato 12/24 ore → Ora reale → Minuti reali → Ora normale
- Per controllare l'anno quando è visualizzata l'ora corrente, toccare una volta il pulsante (10) sull'unità oppure il tasto (13) sul telecomando. Il DISPLAY A LED visualizzerà l'anno per 5 secondi e poi tornerà automaticamente all'ora corrente.
- Per verificare la data mentre è visualizzata l'ora corrente, toccare due volte il pulsante (10) sull'unità oppure il tasto (13) sul telecomando. Il DISPLAY A LED visualizzerà la data per 5 secondi e poi tornerà automaticamente all'ora corrente.
- Durante l'impostazione dell'ora, se non viene premuto alcun pulsante entro 10 secondi l'ora visualizzata sarà memorizzata automaticamente.
- Assicurarsi che l'ora sia impostata in modo che l'indicatore PM sia visualizzato correttamente per mattina/pomeriggio.

Accensione / spegnimento dell'unità

Premere il tasto on / off sull'unità (14) oppure il tasto on / off sul telecomando (1) per accendere o spegnere l'apparecchio.

Regolazione volume

Premere i tasti (12) e (13) sull'unità oppure i tasti (9) e (14) sul telecomando per impostare il volume desiderato. Il livello del volume impostato viene visualizzato sul display LED.

Luminosità del display (in stand-by)

In modalità stand-by, premere il tasto DIMMER (8) sull'unità oppure il tasto DIMMER (3) sul telecomando per regolare la luminosità del display.

Funzione display on/off

- In modalità stand-by, premere e tenere premuto il tasto SOURCE (9) sull'unità oppure il tasto SOURCE (2) sul telecomando per 3 secondi. Sul display (2) appare "ON".
- Dopo 15 secondi, il display (2) si spegne.
- Premere un pulsante qualsiasi per accendere il display (2) per altri 15 secondi.
- Per disattivare la funzione on/off del display, premere e tenere premuto il tasto SOURCE (9) sull'unità o il tasto SOURCE (2) sul telecomando per 3 secondi. Sul display (2) appare "OFF".

Funzione luce di lettura

1. Premere il tasto (3) sull'unità oppure il tasto (4) sul telecomando per attivare la funzione.
2. Utilizzare il tasto (5) sull'unità oppure il tasto (17) sul telecomando per aumentare la luminosità. Utilizzare il tasto (4) sull'unità oppure il tasto (18) sul telecomando per ridurre la luminosità.
3. Per disattivare la funzione, premere nuovamente il tasto.

Luce d'atmosfera

1. Premere il tasto (6) sull'unità oppure il tasto (5) sul telecomando per accendere la luce d'atmosfera. La luce alternerà diversi colori.
2. Premere e tenere premuto il tasto (6) sull'unità per circa 3 secondi oppure il tasto (16) sul telecomando per interrompere o avviare il cambiamento di colore della luce d'atmosfera.
3. Per spegnere la luce d'atmosfera, premere di nuovo il tasto (5) sull'unità oppure il tasto (6) sul telecomando.

Visualizzazione della temperatura in °C (gradi Celsius) o °F (Fahrenheit)

1. Portare il dispositivo in modalità stand-by utilizzando il tasto (14) sull'unità oppure il tasto (1) su telecomando.
2. Premere il tasto (7) sull'unità oppure il tasto (6) sul telecomando per visualizzare la temperatura.
3. Durante la visualizzazione della temperatura, premere il tasto (10) sull'unità oppure il tasto (6) sul telecomando per circa 3 secondi per passare da °C a °F.

SINTONIZZAZIONE DELLA RADIO

1. In modalità stand-by, premere il tasto on / off (14) sull'unità oppure il tasto on / off (1) sul telecomando per accendere l'apparecchio.
2. Il DISPLAY A LED mostrerà la frequenza radio per circa 5 secondi e poi ritornerà alla visualizzazione normale.

RICERCA AUTOMATICA DELLE STAZIONI RADIO

Per cercare automaticamente le stazioni con segnali forti, tenere premuto i tasti (10) e (11) sull'unità oppure i tasti (7) e (11) sul telecomando fino a quando la lettura di frequenza sul display

indica l'inizio della scansione. Rilasciare il tasto. Il sintonizzatore si fermerà in corrispondenza della prima stazione che trova.

RICERCA MANUALE DELLE STAZIONI RADIO

1. Toccare i tasti (10) e (11) sull'unità oppure i tasti (7) e (11) sul telecomando per scegliere la stazione radio desiderata.
2. Toccare i tasti (12) e (13) sull'unità oppure i tasti (9) e (14) sul telecomando per impostare il volume desiderato. Il livello del volume impostato viene visualizzato sul display LED.

Note:

- Utilizzare la sintonizzazione manuale per selezionare le stazioni più deboli che potrebbero essere state saltate durante la sintonizzazione automatica.
- Se la sintonizzazione automatica non si ferma sulla frequenza esatta della stazione, per esempio, si ferma su 88,9 MHz invece di 88,8 MHz, utilizzare il metodo manuale per sintonizzare con precisione l'esatta frequenza della stazione desiderata.

SUGGERIMENTO PER UNA RICEZIONE OTTIMALE

FM - Per assicurare la massima sensibilità del sintonizzatore FM, estendere completamente L'ANTENNA FM ESTERNA A FILO per una migliore ricezione della radio FM.

PER IMPOSTARE/RICHIAMARE LE STAZIONI RADIO PRESELEZIONATE

1. Premere i tasti (10) e (11) sull'unità o i tasti (7) e (11) sul telecomando e selezionare la stazione radio desiderata.
2. Premere e tenere premuto il tasto (7) sull'unità o il tasto (12) sul telecomando: il primo numero di memoria di preselezione disponibile lampeggerà sul display LED. (Nota: Se si stanno programmando le stazioni preselezionate per la prima volta, sul display lampeggerà "P01".)
3. Premere i tasti (10) e (11) sull'unità o i tasti (7) e (11) sul telecomando per cambiare il numero di preselezione desiderato da P01 a P10.
4. Ripetere i passaggi da #1 a #3 per memorizzare fino a 10 stazioni FM.
5. Per richiamare una delle stazioni preselezionate già programmate, premere il tasto (7) sull'unità o il tasto (12) sul telecomando fino a raggiungere il numero di preselezione / stazione radio desiderato.

IMPOSTAZIONE SVEGLIA

È possibile impostare due orari di sveglia. Sono disponibili 6 diverse opzioni di allarme: Radio + Luce / Radio / Segnale acustico + Luce / Segnale acustico / Suono naturale + Luce / Suono naturale.

La sequenza d'impostazione per AL1 e AL2 è la seguente:

In modalità radio, premere i tasti (12) e (13) sull'unità oppure i tasti (8) e (10) sul telecomando per visualizzare l'ora della sveglia. Successivamente tenere premuti i tasti (12) e (13) sull'unità o i tasti

(8) e (10) sul telecomando per più di 2 secondi per accedere alla modalità di impostazione della sveglia. Dopo essere entrati in modalità impostazione, premere i tasti di impostazione sveglia (12/13) per attivare ciclicamente le altre modalità come segue:

IMPOSTAZIONE DELLA SVEGLIA 1 (SEGNALE ACUSTICO)

Ora normale → AL 1 ora → AL 1 minuto → AL 1 sveglia giorno della settimana → AL 1 intensità del segnale acustico → Luce → Intensità della luce → Ora normale.

IMPOSTAZIONE DELLA SVEGLIA 1 (RADIO)

Ora normale → AL 1 ora → AL 1 minuto → AL 1 giorno della settimana → AL 1 segnale acustico → AL 1 radio → AL 1 volume finale della radio → AL 1 luce → AL 1 intensità luminosa → Ora normale.

IMPOSTAZIONE DELLA SVEGLIA 1 (Suono naturale)

Ora Normale → AL 1 ora → AL 1 minuto → AL 1 giorno della settimana → AL 1 segnale acustico → AL 1 radio → AL 1 suono naturale → (Usare i tasti (10) e (11) sull' unità oppure i tasti (7) e (11) sul telecomando per selezionare il suono naturale desiderato) → AL 1 volume finale del suono naturale → AL 1 luce → AL 1 intensità luminosa → Ora normale

IMPOSTAZIONE DELLA SVEGLIA 2 (SEGNALE ACUSTICO)

Ora normale → AL 2 ora → AL 2 minuto → AL 2 sveglia giorno della settimana → AL 2 intensità del segnale acustico → Luce → Intensità della luce → Ora normale.

IMPOSTAZIONE DELLA SVEGLIA 2 (RADIO)

Ora normale → AL 2 ora → AL 2 minuto → AL 2 giorno della settimana → AL 2 segnale acustico → AL 2 radio → AL 2 volume finale della radio → AL 2 luce → AL 2 intensità luminosa → Ora normale.

IMPOSTAZIONE DELLA SVEGLIA 2 (Suono naturale)

Ora Normale → AL 2 ora → AL 2 minuto → AL 2 giorno della settimana → AL 2 segnale acustico → AL 2 radio → AL 2 suono naturale → (Usare i tasti (10) e (11) sull' unità oppure i tasti (7) e (11) sul telecomando per selezionare il suono naturale desiderato) → AL 2 volume finale del suono naturale → AL 2 luce → AL 2 intensità luminosa → Ora normale.

Procedete come segue:

1. In modalità stand-by, premere il tasto Sveglia 1 (12) sull'unità oppure il tasto (8) sul telecomando. Viene mostrata l'ora di sveglia attualmente impostata.
2. Tenere premuto il tasto per circa 3 secondi quando viene visualizzata l'ora della sveglia. L'ora di sveglia attualmente impostata inizia a lampeggiare.

3. Utilizzare i tasti (10) e (11) sull'unità oppure i tasti (7) e (11) sul telecomando per l'impostazione.
4. Premere il tasto Sveglia 1 (12) sull'unità o il tasto (8) sul telecomando per confermare. I minuti iniziano a lampeggiare.
5. Utilizzare i tasti (10) e (11) sull'unità oppure i tasti (7) e (11) sul telecomando per l'impostazione.
6. Ora selezionare i giorni in cui si desidera che la sveglia si attivi. È possibile effettuare le seguenti selezioni:
   - 1-5 = da Lunedì a Venerdì
   - 1-7 = da Lunedì alla Domenica
   - 6-7 = Sabato e Domenica
   - 1-1 = Giorno della settimana

6a. Dopo aver selezionato l'impostazione 1-1:
   1. Premere il tasto per selezionare il giorno della settimana.
   2. Effettuare la selezione con i tasti

   (1 = Lunedì, 2 = Martedì, 3 = Mercoledì, 4 = Giovedì, 5 = Venerdì, 6 = Sabato, 7 = Domenica)

7. Premere il pulsante per confermare. Scegliere quindi la modalità con cui si desidera essere svegliati. Selezionare tra:
   - **"Bu" (buzzer-segnale acustico):**

     Il segnale acustico si attiva quando viene raggiunta l'ora della sveglia.

     L'intervallo del segnale acustico aumenta da lento a veloce. Il volume non può essere regolato.
   - **Frequenza radio visualizzata:**

     Non appena viene visualizzata l'ora di sveglia impostata, la radio si accende. Viene riprodotta l'ultima stazione selezionata. Il volume aumenta lentamente fino al massimo impostato. Il volume non può essere regolato.
   - NS (suono naturale):

     Non appena viene visualizzata l'ora di sveglia impostata, il suono naturale si accende. Viene riprodotto il suono naturale. Il volume aumenta lentamente fino al massimo impostato. Il volume non può essere regolato.

NOTA:

- La funzione di allarme si spegne automaticamente dopo 30 minuti, fino al giorno successivo.

7a. Se si desidera essere svegliati da una stazione radio particolare, selezionare il massimo volume di allarme utilizzando i tasti (10) e (11) sull'unità oppure i tasti (7) e (11) sul telecomando.

8. Premere il tasto Sveglia 1 (12) sull'unità oppure il tasto Sveglia 1 (8) sul telecomando per confermare. Selezionare quindi l'intensità della luce (L) per la funzione di allarme. Selezionando "OFF", si annulla questa funzione.

NOTA:

La luce all'interno dell'apparecchio (1) si accende 30 minuti prima dell'ora di sveglia preimpostata. La luminosità aumenterà gradualmente, a partire dal livello di intensità precedentemente impostato.

9. Infine, premere nuovamente il tasto. La prima sveglia è ora attivata.

   Per impostare la seconda sveglia, ripetere i passaggi precedenti con il tasto Sveglia 2 (13) sull'unità o con il tasto Sveglia 2 (10) sul telecomando.

NOTA:

- Se è stata attivata la sveglia, sul display appariranno AL1 o AL2.
- Per visualizzare brevemente le ore di sveglia impostate, premere il tasto Sveglia 1 (12) sull'unità o il tasto Sveglia 1 (8) sul telecomando, rispettivamente, oppure tasto Sveglia 2 (13) sull'unità o il tasto Sveglia 2 (10) sul telecomando.

Spegnimento della sveglia. Premere il pulsante on/off (14) o il pulsante on/off (1) del telecomando per arrestare la sveglia.

Disattivazione della funzione di sveglia

1. Portare il dispositivo in stand-by premendo il tasto (14) sull'unità o il tasto (1) sul telecomando.
2. Per disattivare la funzione di sveglia, premere e tenere premuti i tasti (12) e (13) sull'unità o i tasti (8) e (10) sul telecomando per circa 3 secondi. AL1 o AL2 scompariranno.

FUNZIONE SNOOZE (UNITÀ PRINCIPALE)

Quando la sorgente di allarme sta suonando, premere qualsiasi tasto sull'unità (ad eccezione di on/off - 14) oppure il tasto SNOOZE (3) sul telecomando per sospendere l'allarme e attivare la funzione snooze. L'allarme cessa temporaneamente e riprende a suonare nove minuti più tardi, ma l'indicatore AL1 (o AL2) continua a lampeggiare.

Note:

Questa operazione manuale può essere ripetuta più e più volte.

Per disattivare la funzione snooze, premere il tasto on/off (14) sull'unità o il tasto on / off (1) sul telecomando. L'INDICATORE AL1 (o AL2) smetterà di lampeggiare

FUNZIONE SLEEP

Il timer di sleep consente di spegnere l'unità dopo che è trascorso un tempo predeterminato.

1. Mentre si ascolta la radio, toccare il tasto SLEEP (8) sull'unità o il tasto (3) sul telecomando: sul display LED apparirà il timer di sleep di 90 minuti.
2. Toccare ripetutamente il tasto SLEEP per selezionare il timer di spegnimento di 90, 60, 30 o 15 minuti. Attendere circa 10 secondi dopo la selezione per consentire all'unità di confermare la

scelta: l'unità continuerà a suonare per il lasso di tempo impostato, quindi si spegnerà automaticamente.

3. Per annullare il timer, toccare più volte il tasto SLEEP fino a visualizzare l'ora corrente sul DISPLAY LED, dopo l'ultima opzione (15 minuti).
   - Questa funzione può essere disattivata premendo il pulsante (14).
4. Questa funzione può essere annullata con il tasto (14) sull'unità o il tasto (1) sul telecomando.

Nota:

In questa unità non è previsto un indicatore di sleep. Per controllare il tempo mancante allo spegnimento, toccare il tasto SLEEP una volta.

Sveglia "sonnellino" (NAP)

La sveglia "sonnellino" può essere utilizzata per esempio per una breve "siesta". La funzione è attiva solo in modalità stand-by.

- Premere il tasto (11) sull'unità oppure il tasto (11) sul telecomando per selezionare il tempo dopo il quale il dispositivo deve emettere un segnale acustico. Selezionare da 90 a 10 minuti o OFF (spento) in incrementi di 10 minuti.
- Una volta trascorso il tempo selezionato, verrà riprodotto un segnale sempre più veloce. Utilizzare il pulsante (14) sull'unità o il tasto (1) sul telecomando per disattivare il segnale acustico.

Nota: Quando si utilizza la sveglia NAP la funzione luce sveglia non è attiva.

SUONO NATURALE

1. In modalità stand-by, toccare il tasto ON-OFF (14) sull'unità o il tasto ON-OFF (1) sul telecomando per accendere l'apparecchio.
2. Premere il pulsante (9) sull'unità o il tasto (2) sul telecomando per passare alla modalità di suono naturale.
3. Utilizzare i tasti (10) e (11) sull'unità oppure il tasto (15) sul telecomando per selezionare il suono naturale desiderato.

MODALITÀ ORA LEGALE (DST)

Se nella vostra nazione è previsto il passaggio all'ora legale (DST) nel periodo estivo, è possibile utilizzare questa opzione per regolare facilmente l'ora.

1. In modalità stand-by, premere e tenere premuto il tasto DST (11) sull'unità oppure il tasto (11) sul telecomando per 2 secondi per far avanzare l'ora indicata di un'ora.
2. Per uscire dalla modalità DST, ripetere l'operazione.

INGRESSO AUX IN

(Cavo non incluso)

1. Se necessario, utilizzare un adattatore (non incluso).

   Collegare il dispositivo esterno come segue:

   - Con una presa jack stereo da 3,5 mm alla presa AUX IN (15).
2. Accendere il dispositivo utilizzando il tasto (14) sull'unità oppure il tasto (1) sul telecomando.

   Premere il tasto (9) sull'unità oppure il tasto (2) sul telecomando per passare alla modalità AUX IN. Sul display viene visualizzato AUX IN.
3. Avviare la riproduzione della sorgente audio. Ascoltate la riproduzione audio tramite l'altoparlante. È possibile regolare il volume con i tasti (11/12) sull'unità o con i tasti (9/14) sul telecomando.
4. Per la procedura successiva, consultare il manuale utente della sorgente audio esterna.

NOTA:

Se possibile, regolare il volume dell'unità esterna al livello desiderato.

Arresto della funzione AUX IN

Scollegare il cavo dalla presa AUX IN. Premere il tasto on/off (14) sull'unità oppure il tasto (1) sul telecomando per spegnere l'unità.

VISUALIZZAZIONE ALTERNATA TRA ORA, TEMPERATURA E MESE

1. In modalità radio, premere e tenere premuto il tasto (10) sull'unità oppure il tasto (7) sul telecomando per circa 3 secondi fino a quando sul display LED appare "ON".
2. Il DISPLAY visualizzerà alternativamente l'ora corrente per 10 secondi, il mese per 5 secondi e la temperatura per 5 secondi come segue:

Per annullare questa funzione, premere e tenere premuto il tasto (10) sull'unità oppure il tasto (7) sul telecomando per circa 3 secondi fino a quando sul display LED appare "OFF". Il DISPLAY ritorna alla visualizzazione normale.

NOTA

Se si sostituisce la batteria, non scollegare la spina CA dalla presa di corrente. In caso contrario, le informazioni relative a ora e allarme verranno inizializzate.

RIPRISTINO

Se il sistema non risponde o mostra funzionamento errato o intermittente, è possibile avere esperienza di una scarica elettrostatica (ESD) o un sovraccarico di corrente che attiva il microcontroller interno per spegnersi automaticamente. Se ciò si verifica, scollegare semplicemente il cavo di alimentazione ca e rimuovere la batteria di backup del sistema, attendere almeno 3 minuti e quindi configurare nuovamente l'unità come se fosse nuova.

CARATTERISTICHE TECNICHE

Gamma di frequenza: FM 87,5 – 108 MHz

Intervallo sensore di temperatura interna: da 0°C a +50°C

Batteria di backup: 3V (1 batteria piatta al litio CR2032)

Adattatore di alimentazione: CA in ingresso 100-240 V a 50 - 60 Hz
- CC in Uscita 5 V a 1200 mA

Le caratteristiche tecniche sono soggette a modifica senza preavviso.

Copyright di Wörlein GmbH, D 90556 Cadolzburg.

PROTECCIÓN MEDIOAMBIENTAL

No elimine este producto con la basura doméstica al terminar su vida útil. Llévelo a un punto de recogida para reciclado de aparatos eléctricos y electrónicos. Esto se indica mediante el símbolo en el producto, en el manual de usuario o en el embalaje.

Los materiales son reutilizables conforme a los símbolos. Al reutilizar, reciclar u otras formas de utilización de aparatos antiguos, está contribuyendo a proteger el medio ambiente.

Consulte a las autoridades la información sobre los puntos de recogida.

Este símbolo indica la presencia de tensión peligrosa en el interior, la suficiente para provocar una sacudida eléctrica.

Este símbolo indica la presencia de instrucciones de funcionamiento y mantenimiento importantes para el aparato.

Medidas de seguridad, medioambientales y de montaje

- Utilice el aparato solo en entornos secos e interiores.
- Proteja el aparato de la humedad.
- No abra el aparato. ¡***PELIGRO DE SACUDIDA ELÉCTRICA!*** Consulte con personal cualificado para su apertura y reparación.
- Conecte el aparato a una toma de corriente correctamente instalada y con conexión a tierra. Asegúrese de que la tensión de la red se corresponde con la que aparece en las especificaciones.
- Asegúrese de que el cable permanece seco durante el funcionamiento. No pinche ni dañe el cable de conexión a red de ningún modo.
- Un cable de red dañado o clavija debe ser reemplazado inmediatamente por el centro de reparación autorizado.
- En caso de tormenta, desenchufe de la red inmediatamente.
- Los padres deberán supervisar a los niños cuando utilicen el aparato.
- Limpie el aparato solamente con un paño seco.
  NO utilice LIMPIADORES NI PAÑOS ABRASIVOS
- No exponga el aparato a la luz solar directa o a otras fuentes de calor.
- Instale el aparato en un lugar con suficiente ventilación con el fin de evitar acumulación de calor.
- No cubra las aberturas de ventilación.
- Coloque el aparato en un lugar seguro y sin vibraciones.
- Coloque el aparato lo más lejos posible de ordenadores y microondas, de otro modo puede resultar afectada la recepción de la radio.
- No abra ni repare el aparato. No es seguro hacerlo y anula la garantía. Las reparaciones solo las pueden realizar los centros de atención al cliente autorizados.
- Utilice solo baterías sin mercurio y cadmio.
- Las baterías utilizadas son residuos peligrosos y no se deben desechar con la basura doméstica. Lleve las baterías a su proveedor o a los puntos de recogida de su comunidad.
- Mantenga las baterías lejos de los niños. Podrían tragarse las baterías. En caso de tragarse una batería, consulte a un médico inmediatamente.
- Compruebe las baterías regularmente para evitar fugas.
  Las baterías no deberán estar expuestos a un calor excesivo como el sol, el fuego o similares.
- PRECAUCIÓN: Peligro de explosión si la batería se sustituye incorrectamente
  Reemplace sólo con el mismo tipo o equivalente

Las baterías utilizadas son residuos peligrosos y No se deben desechar con la basura doméstica. Como consumidor está legalmente obligado a llevar todas las baterías para un reciclaje de manera responsable, no importa si las baterías contienen o no sustancias perjudiciales.

Lleve las baterías sin gasto alguno a los puntos de recogida públicos de su comunidad o a las tiendas que venden baterías del tipo correspondiente.

Entregue solo baterías totalmente descargadas.
***) marcado Cd = cadmio, Hg = mercurio, Pb = plomo**

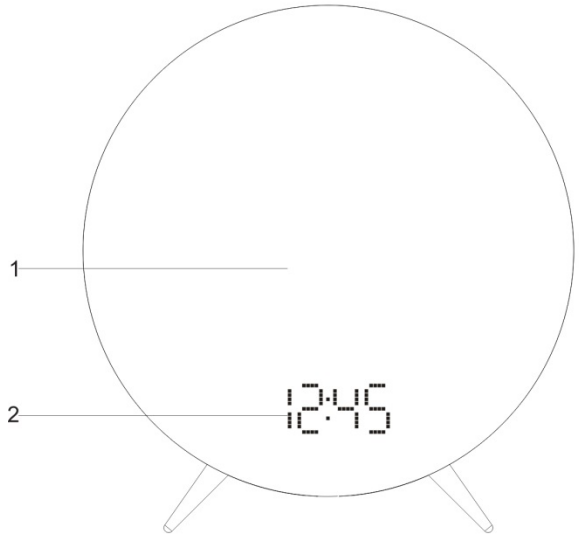

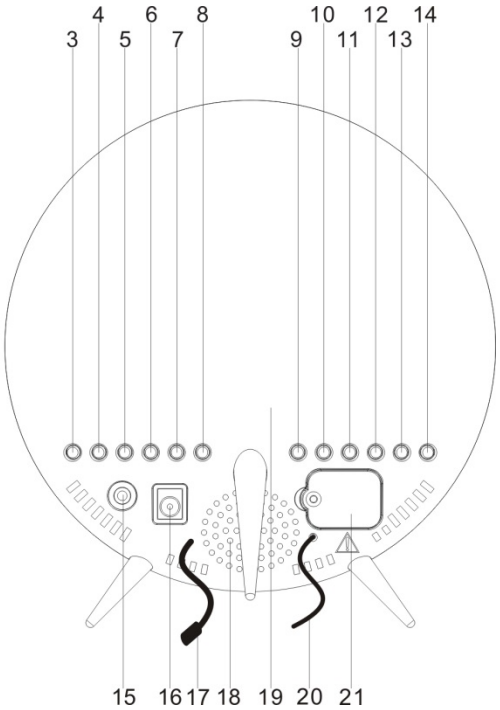

FUNCIONES Y CONTROLES

1. LAMPARA
2. PANTALLA
3. ENCENDER/APAGAR LA LUZ
4. BAJAR LA INTENSIDAD DE LA LUZ
5. SUBIR LA INTENSIDAD DE LA LUZ
6. ENCENDER/APAGAR LUZ DE AMBIENTE / SELECCIÓN DE LA LUZ DE AMBIENTE
7. AJUSTE DE LA HORA / TEMPERATURA / MEMORIA / MEMORIA+
8. REPETICION DE ALARMA / TEMPORIZADOR / REGULADOR
9. FUENTE/ APAGAR LA PANTALLA
10. << / SINTONIZAR - /AÑO/ MES Y DIA / C-F / ENTRAR Y SALIR DE OPCIONES DE PANTALLA / SELECCIÓN DE SONIDO NATURAL <<
11. >> / SINTONIZAR + / SIESTA / HORARIO DE VERANO (DST) / SELECCIÓN DE SONIDO NATURAL >>
12. CONTROL DE ALARMA 1 / BAJAR VOLUMEN
13. CONTROL DE ALARMA 2 / SUBIR VOLUMEN
14. ENCENDER / APAGAR / APAGAR ALARMA
15. TOMA DE ENTRADA AUXILIAR
16. POTENCIA DE ENTRADA CC
17. SENSOR DE TEMPERATURA (INTERIOR)
18. ALTAVOZ
19. ETIQUETA DE CALIFICACIÓN (PARTE INFERIOR DE LA UNIDAD)

20. ANTENA FM
21. COMPARTIMENTO DE LA BATERÍA (PARTE INFERIOR DE LA UNIDAD)

MANDO A DISTANCIA

El mando a distancia funciona con una pila de litio 3 V tipo "CR2025" (incluida). Para activar el mando a distancia, retire la pestaña aislante del compartimiento de la pila. Para quitar la pestaña, tire de ella en la dirección de la flecha como se muestra en la ilustración.

Si el mando a distancia no funciona correctamente, cambie la pila original por una nueva pila de litio de 3 voltios del mismo tipo.

1. Saque la bandeja de la pila del mando a distancia. (Ver ilustración).
2. Cambie la pila usada/gastada por una nueva. Asegúrese de colocar la pila correctamente. El mando a distancia no funcionará si instala la pila con la polaridad incorrecta.

ADVERTENCIA: Peligro de explosión si se sustituye la pila de forma incorrecta.

Reemplace la pila por una igual o equivalente.

3. Inserte la bandeja de la pila en la ranura de la batería.

NOTA: Use únicamente pilas de botón de marcas conocidas para lograr un mayor rendimiento y una mejor duración de la pila.

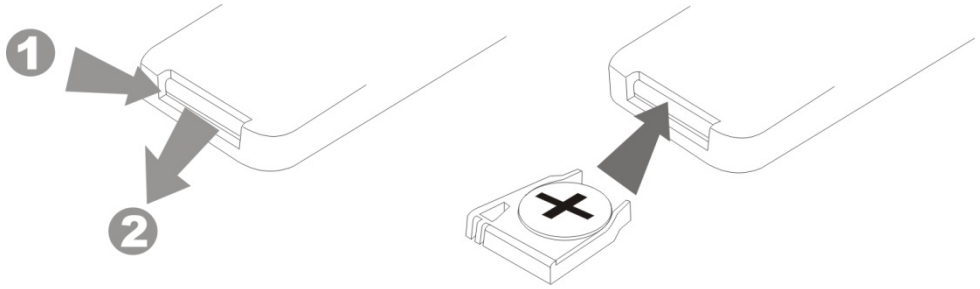

UBICACIÓN DE LOS CONTROLES DEL MANDO A DISTANCIA

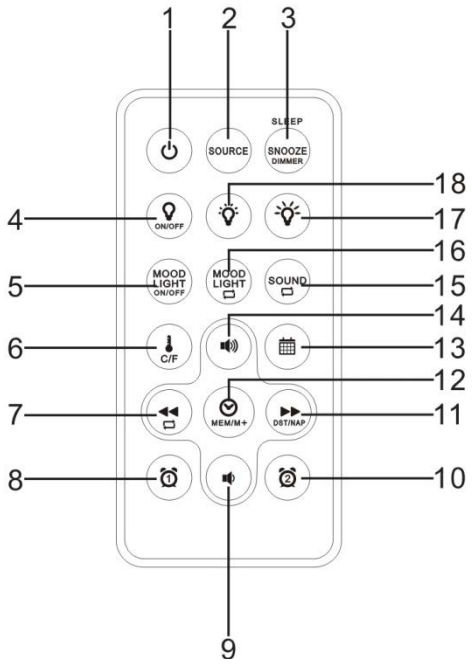

1. ENCENDER/APAGAR / APAGAR ALARMA
2. FUENTE/ APAGAR LA PANTALLA
3. REPETICION DE ALARMA / TEMPORIZADOR / REGULADOR
4. ENCENDER / APAGAR LA LUZ
5. ENCENDER / APAGAR LA LUZ DE AMBIENTE
6. TEMPERATURA / C-F
7. << / SINTONIZAR - / ENTRAR Y SALIR DE OPCIONES DE PANTALLA
8. CONTROL DE ALARMA 1
9. BAJAR VOLUMEN
10. CONTROL DE ALARMA 2
11. >> / SINTONIZAR + / SIESTA / HORARIO DE VERANO (DST)
12. AJUSTE DE LA HORA / MEMORIA / MEMORIA+
13. AÑO / MES Y DIA
14. SUBIR VOLUMEN
15. SELECCIÓN DE SONIDO NATURAL
16. SELECCIÓN DE LA LUZ DE AMBIENTE (para cambiar el color RGB de la unidad o detener el cambio de color de la LUZ DE AMBIENTE).
17. SUBIR LA INTENSIDAD DE LA LUZ
18. BAJAR LA INTENSIDAD DE LA LUZ

MODO DE PANTALLA LED

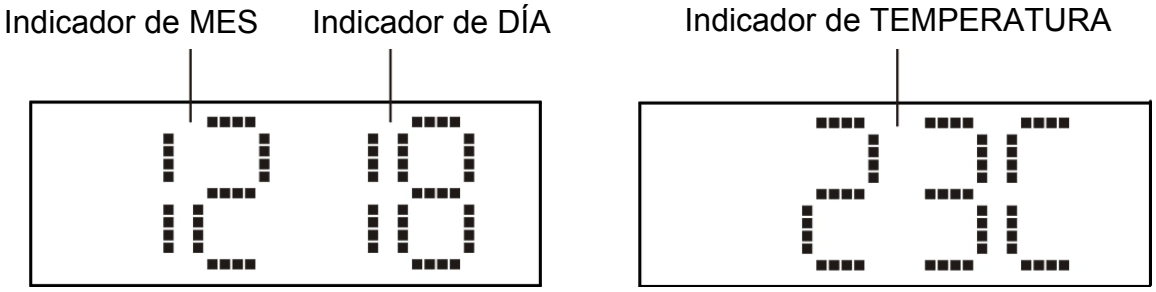

Introducción

- Elija un lugar adecuado para colocar el dispositivo, como una zona seca uniforme y antideslizante donde se pueda usar el dispositivo fácilmente.
- Instalación de la pila (de respaldo)

INSTALACIÓN / CAMBIO DE LA PILA DE RESPALDO

Esta unidad está equipada con un sistema de respaldo de batería, que trabaja con una pila de litio CR2032 CC 3 V (no incluida) para que no se borren los ajustes de hora / fecha ni las presintonías de radio durante un corte de alimentación CA.

1. Desenrosque y retire la TAPA DEL COMPARTIMIENTO DE LA PILA
2. Inserte una pila de litio CR2032 nueva en el compartimento de la batería siguiendo la ilustración del compartimiento de la pila sobre la polaridad. Use únicamente el tipo de pila con el tamaño especificado.
3. Vuelva a colocar la TAPA DEL COMPARTIMIENTO DE LA PILA y apriete el tornillo.

Nota: La unidad funcionará sin la necesidad de instalar una pila, pero se borrarán los ajustes de hora y alarma, y las presintonías de radio, por lo que tendrá que resetear los ajustes en caso de una interrupción de la alimentación o fallo del dispositivo.

IMPORTANTE:

Asegúrese de colocar la pila correctamente. La polaridad incorrecta puede dañar la unidad y anular la garantía. Para lograr un mejor rendimiento y una duración más larga, se recomienda el uso de una pila alcalina de calidad.

CONEXIÓN DE LA ALIMENTACIÓN CA

Conecte el cable de alimentación CA a una toma de corriente CA del hogar.

AJUSTES DE LA FECHA Y HORA

1. En el modo de espera, mantenga presionado el botón de la unidad (7) o el botón del mando a distancia (12) alrededor de dos segundos para entrar en el modo de ajuste de la fecha/hora.
2. El indicador de año parpadeará en la pantalla LED durante un máximo de 30 segundos para que pueda introducir la nueva fecha.
3. Mientras que la pantalla parpadea, toque los botones de la unidad (10), (11) o los botones del mando a distancia (7), (11) para introducir el año que desee. Mantenga pulsado los botones de la unidad (10), (11) o los botones del mando a distancia (7), (11) para realizar una búsqueda más rápida hacia atrás o hacia adelante. Pulse el botón de la unidad (7) o el botón del mando a distancia (12) para confirmar.
4. Repita los pasos #2 y #3 para ajustar el mes, día, formato de la hora, hora actual y por último el minuto actual de la misma manera.

Notas:

- La secuencia de visualización en el modo de ajuste de fecha / hora será la siguiente:

  Año → Mes → Fecha → Formato de la hora 12/24 → Hora actual → Minuto actual → Hora normal
- Para comprobar el año mientras aparece en pantalla la hora actual, pulse el botón de la unidad (10) o el botón del mando a distancia (13) una sola vez. En la PANTALLA LED se visualizará el año durante cinco segundos y luego volverá a la hora automáticamente.
- Para comprobar la fecha mientras aparece en pantalla la hora actual, pulse el botón de la unidad (10) o el botón del mando a distancia (13) una sola vez. En la PANTALLA LED se visualizará la fecha durante cinco segundos y luego volverá a la hora automáticamente.
- Durante el ajuste de la hora, si no se pulsa ningún botón durante 10 segundos, la hora actual que aparece en pantalla se almacenará automáticamente.
- Asegúrese de ajustar bien la hora para que el indicador PM muestre correctamente el intervalo de mañana/tarde.

Encender/apagar la unidad

Pulse el botón de encender/apagar (14) de la unidad o el botón del mando a distancia (1) para encender o apagar la unidad.

Ajuste del volumen

Pulse los botones (12) y (13) de la unidad o los botones del mando a distancia (9) y (14) para ajustar el nivel de volumen deseado. El nivel del volumen aparecerá en la PANTALLA LED.

Brillo de la pantalla (en espera)

En el modo de espera, presione el botón DIMMER (8) de la unidad o el botón DIMMER (3) del mando a distancia para ajustar el brillo de la pantalla.

Función de encender/apagar la pantalla

- En el modo de espera, mantenga pulsado el botón SOURCE (9) de la unidad o el botón SOURCE (2) del mando a distancia durante tres segundos. “ON” aparecerá en la pantalla (2).
- Después de 15 segundos, la pantalla (2) se apagará.
- Pulse cualquier botón para encender la pantalla (2) durante otros 15 segundos.
- Para desactivar la función de encender/apagar la pantalla, mantenga pulsado el botón SOURCE (9) de la unidad o el botón SOURCE (2) del mando a distancia durante tres segundos. “OFF” aparecerá en la pantalla (2).

Función de luz de lectura

1. Pulse el botón de la unidad (3) o el botón del mando a distancia (4) para activar la función.
2. Use el botón de la unidad (5) o el botón del mando a distancia (17) para aumentar el brillo. Use el botón de la unidad (4) o el botón del mando a distancia (18) para reducir el brillo.
3. Para desactivar la función, vuelva a pulsar el botón.

Luz de ambiente

1. Pulse el botón de la unidad (6) o el botón del mando a distancia (5) para activar la luz de ambiente. La luz se encenderá en diferentes colores alternativamente.
2. Mantenga pulsado el botón de la unidad (6) alrededor de tres segundos o presione el botón del mando a distancia (16) para detener o iniciar el cambio de color de la luz de ambiente.
3. Para apagar la luz de ambiente, pulse el botón de la unidad (6) o el botón del mando a distancia (5) de nuevo.

Cambiar el indicador de temperatura entre °C (Centígrados) y °F (Fahrenheit)

1. Ponga el dispositivo en el modo de espera usando el botón de la unidad (14) o el botón del mando a distancia (1).
2. Use el botón de la unidad (7) o el botón del mando a distancia (6) para mostrar la temperatura.
3. Cuando se visualice la temperatura, pulse el botón de la unidad (10) o el botón del mando a distancia (6) alrededor de tres segundos para cambiar entre °C y °F.

SINTONIZACIÓN DE LA RADIO

1. En el modo de espera, presione el botón de encendido/apagado (14) de la unidad o el botón de encendido/apagado (1) del mando a distancia para encender la unidad.
2. La PANTALLA LED mostrará la frecuencia de radio durante unos cinco segundos y luego volverá a la visualización de la hora normal.

BÚSQUEDA AUTOMÁTICA DE EMISORAS DE RADIO

Para buscar automáticamente las emisoras con la mejor señal, mantenga pulsado los botones principales de la unidad (10) y (11) o los botones del mando a distancia (7) y (11) hasta que el lector de frecuencia de la pantalla comienza a buscar. Suelte el botón. El sintonizador se detendrá en la primera estación con buena señal que encuentre.

BÚSQUEDA MANUAL DE EMISORAS DE RADIO

1. Pulse los botones (10) y (11) de la unidad o los botones del mando a distancia (7) y (11) para seleccionar la emisoraque desee.
2. Pulse los botones (12) y (13) de la unidad o los botones del mando a distancia (9) y (14) para ajustar el nivel de volumen deseado. El nivel del volumen aparecerá en la PANTALLA LED.

Notas:

- Use la sintonización manual para seleccionar emisoras más débiles que se pueden omitir durante la sintonización automática.
- Si la sintonización automática no se detiene en la frecuencia exacta de la emisora, por ejemplo, se detiene en 88,9 MHz en lugar de 88,8 MHz, use el método de sintonización manual para "sintonizar mejor" la frecuencia exacta de la emisoradeseada.

CONSEJOS PARA LOGRAR UNA RECEPCIÓN MEJOR

FM: para asegurar la mejor recepción del sintonizador FM, saque y extienda totalmente la ANTENA ALÁMBRICA FM EXTERNA para lograr una mejor recepción de radio FM.

CONFIGURAR/MODIFICAR EMISORAS DE RADIO FAVORITAS

1. Mantenga pulsados los botones (10) y (11) de la unidad o los botones (7) y (11) del mando a distancia para seleccionar la emisora de radio deseada.
2. Mantenga pulsado el botón de la unidad (7) o el botón del mando a distancia (12), y la siguiente presintonía disponible en la memoria parpadeará en la pantalla LED. (Nota: "P01" parpadeará en la pantalla si está programando emisoras favoritas por primera vez).
3. Mantenga pulsados los botones (10) y (11) de la unidad o los botones (7) y (11) del mando a distancia para cambiar el número de la presintonía deseada del P01 al P10
4. Repita los pasos del #1 al #3 para preestablecer hasta 10 emisoras FM.
5. Para modificar una de las emisoras favoritas ya preestablecidas, pulse el botón de la unidad (7)

o el botón del mando a distancia (12) hasta llegar al número de la emisora favorita/emisora de radio que desee.

AJUSTE DE LA ALARMA

Puede establecer dos alarmas diferentes. Hay disponibles seis opciones de alarma: Radio + Luz / Radio / Timbre + Luz / Timbre / Sonido natural + Luz/ Sonido natural.

La secuencia de ajuste para AL1 y AL2 es la siguiente:

Con el modo de radio apagado, pulse los botones principales de ajuste de alarma de la unidad (12) y (13) o los botones del mando a distancia (8) y (10) para mostrar la hora de alarma. Luego mantenga pulsado los botones de ajuste de la alarma de la unidad (12) y (13) o los botones del mando a distancia (8) y (10) más de dos segundos para entrar en el modo de ajuste de la alarma. Después de entrar en el modo de ajuste, pulse los botones de ajuste de la alarma de la unidad (12) y (13) para cambiar el modo de la siguiente manera:

AJUSTE DE LA ALARMA 1 (PITIDO)

Hora normal → Hora AL 1 → Minuto AL 1 → Alarma semanal AL 1 → Pitido AL 1 → Luz → Intensidad de la luz → Hora normal.

AJUSTE DE LA ALARMA 1 (RADIO)

Hora normal → Hora AL 1 → Minuto AL 1 → Alarma semanal AL 1 → Pitido AL 1 → Radio AL 1 → Volumen final de la radio AL 1 → Luz AL 1 → Intensidad de la luz AL 1 → Hora normal.

AJUSTE DE LA ALARMA 1 (SONIDO NATURAL)

Hora normal → Hora AL 1 → Minuto AL 1 → Alarma semanal AL 1 → Pitido AL 1 → Radio AL 1 → Sonido natural AL 1 → (Utilice los botones de la unidad (10) y (11) o los botones del mando a distancia (7) y (11) para seleccionar el sonido natural) → Volumen final del sonido natural AL 1 → Luz AL 1 → Intensidad de la luz AL 1 → Hora normal

AJUSTE DE LA ALARMA 2 (PITIDO)

Hora normal → Hora AL 2 → Minuto AL 2 → Alarma semanal AL 2 → Pitido AL 2 → Luz → Intensidad de la luz → Hora normal.

AJUSTE DE LA ALARMA 2 (RADIO)

Hora normal → Hora AL 2 → Minuto AL 2 → Alarma semanal AL 2 → Pitido AL 2 → Radio AL 2 → Volumen final de la radio AL 2 → Luz AL 2 → Intensidad de la luz AL 2 → Hora normal.

AJUSTE DE LA ALARMA 2 (SONIDO NATURAL)

Hora normal → Hora AL 2 → Minuto AL 2 → Alarma semanal AL 2 → Pitido AL 2 → Radio AL 2 → Sonido natural AL 2 → (Utilice los botones de la unidad (10) y (11) o los botones del mando a distancia (7) y (11) para seleccionar el sonido natural) → Volumen final del sonido natural AL 2 → Luz AL 2 → Intensidad de la luz AL 2 → Hora normal

Haga lo siguiente:

1. En el modo de espera, pulse el botón de Alarma 1 de la unidad (12) o el botón del mando a distancia (8). Aparecerá la hora de la alarma establecida.
2. Mantenga pulsado el botón durante aproximadamente tres segundos cuando aparezca la hora de la alarma. La hora de la alarma actual empezará a parpadear.
3. Mantenga pulsados los botones (10) y (11) de la unidad o los botones (7) y (11) del mando a distancia para para realizar el ajuste.
4. Pulse el botón de Alarma 1 de la unidad (12) o el botón del mando a distancia (8) para confirmar. Los minutos empezarán a parpadear.
5. Mantenga pulsados los botones (10) y (11) de la unidad o los botones (7) y (11) del mando a distancia para para realizar el ajuste.
6. A continuación, seleccione los días que desea que suene la alarma. Se pueden seleccionar las siguientes opciones:
   - 1-5 = lunes a viernes
   - 1-7 = lunes a domingo
   - 6-7 = sábado y domingo
   - 1-1 = día de la semana

6a. Cuando haya seleccionado la opción 1-1:

   1. Pulse el botón para seleccionar el día de la semana.
   2. Realice la selección con los botones.

   (1 = Lunes, 2 = Martes, 3 = Miércoles, 4 = Jueves, 5 = Viernes, 6 = Sábado, 7 = domingo)

7. A continuación, pulse el botón para confirmar. Luego seleccione cómo prefiere despertarse. Elija entre:
   - **“pi” (pitido):**

     Sonará un pitido cuando sea la hora de la alarma.

     El pitido irá aumentando de velocidad. El volumen no se puede ajustar.
   - **La frecuencia de radio aparece en pantalla:**

Cuando sea la hora de la alarma la radio se encenderá. Sonará la ultima emisora que haya escuchado. El volumen aumentará lentamente hasta llegar al volumen establecido. El volumen no se puede ajustar.

- SN (sonido natural):

  Cuando sea la hora de la alarma el sonido natural se activará. El sonido natural empezará a sonar. El volumen aumentará lentamente hasta llegar al volumen establecido. El volumen no se puede ajustar.

NOTA:

- La función de alarma se apagará automáticamente pasados 30 minutos hasta el día siguiente.

7a. Si desea despertarse con una emisorade radio, seleccione el volumen máximo de alarma usando la los botones de la unidad (10) y (11) o los botones del mando a distancia (7) y (11).

8. Pulse el botón de Alarma 1 de la unidad (12) o el botón del mando a distancia (8) para confirmar. A continuación, seleccione la intensidad de la luz (L) para la función de alarma. Si seleccionar "OFF" se cancelará la función.

NOTA:

La luz de la lámpara (1) se encenderá 30 minutos antes de la hora de la alarma programada. El brillo aumentará gradualmente, empezando por el nivel de intensidad establecido previamente.

9. Por último, pulse de nuevo el botón. La hora de la primera alarma se habrá activado.

   Para establecer la hora de la segunda alarma, repita los pasos anteriores con el botón principal de Alarma 2 de la unidad (13) o el botón de Alarma 2 del mando a distancia (10).

NOTA:

- Si la hora de la alarma se ha activado, AL1 o AL2 aparecerán en la pantalla.
- Para que las horas de las alarmas establecidas se muestren en pantalla, pulse el botón de Alarma 1 de la unidad (12) o el botón de Alarma 1 del mando a distancia (8), o si procede, el botón de Alarma 2 de la unidad (13) y el botón de Alarma 2 del mando a distancia (10).

Apagar la alarma. Pulse el botón de encender/apagar (14) de la unidad o el botón de encender/apagar (1) del mando a distancia para apagar la alarma.

Desactivar la función de alarma

1. Ponga el dispositivo en el modo de espera usando el botón de la unidad (14) o el botón del mando a distancia (1).
2. Para desactivar la función de alarma, mantenga pulsado los botones principales de la unidad (12) y (13) o los botones del mando a distancia (8) y (10) alrededor de tres segundos. AL1 o AL2 desaparecerán.

FUNCIÓN DE REPETICION DE LA ALARMA (unidad principal)

Cuando la alarma esté sonando, presione cualquier botón de la unidad (excepto el botón de

encendido/apagado (14) o el botón SNOOZE (3) del mando a distancia) para suspender la alarma y activar la función de repetición. La alarma se detendrá temporalmente y volverá a sonar nueve minutos después, pero el indicador AL1 (o AL2) seguirá parpadeando.

Notas:

Podrá realizar esta operación de repetición de la alarma de forma manual todas las veces que desee.

Para desactivar la función de repetición de la alarma, pulse el botón principal de encendido/apagado (14) de la unidad o el botón de encendido/apagado (1) del mando a distancia. El INDICADOR AL1 (o AL2) dejará de parpadear

FUNCIÓN DE TEMPORIZADOR

El temporizador le permitirá apagar la unidad después de que haya finalizado el tiempo establecido para ello.

1. Mientras escucha la radio, pulse el botón botón SLEEP (8) de la unidad o el botón del mando a distancia (3), y el tiempo de apagado de "90" (minutos) aparecerá en la PANTALLA LED.
2. Pulse varias veces el botón SLEEP para establecer un intervalo de tiempo de apagado automático de 90, 60, 30 o 15 minutos. Espere unos 10 segundos después de seleccionar el intervalo de tiempo deseado para que la unidad confirme la selección y a continuación, la unidad permanecerá encendida el tiempo seleccionado para después "apagarse" por sí sola de forma automática.
3. Para cancelar el temporizador de apagado, pulse varias veces el botón SLEEP hasta que aparezca la hora actual en la PANTALLA LED justo después del intervalo de tiempo de apagado (15 minutos).
   - Esta función se puede cancelar con el botón (14).
4. Esta función se puede cancelar con el botón de la unidad (14) o el botón del mando a distancia (1).

Nota:

En esta unidad no existe ningún indicador del temporizador de apagado. Para comprobar el tiempo restante, pulse el botón SLEEP una sola vez.

Alarma de siesta

La alarma de siesta es útil, por ejemplo, para una echarse una siesta corta. Esta función sólo funciona en modo de espera.

- Pulse el botón de la unidad (11) o el botón del mando a distancia (11) para establecer el tiempo que la alarma tardará en sonar. Seleccione de 90 a 10 minutos o APAGADO (apagado) en intervalos de 10 minutos.
- Una vez transcurrido el tiempo seleccionado, sonará un pitido cada vez más rápido. Pulse el botón de la unidad (14) o el botón del mando a distancia (1) para detener el pitido.

Nota: Al utilizar la alarma de SIESTA la opción de despertarse con luz estará inactiva.

SONIDO NATURAL

1. En el modo de espera, presione el botón de ENCENDIDO/APAGADO (14) de la unidad o el botón de ENCENDIDO/APAGADO (1) del mando a distancia para "Encender" la unidad.
2. Pulse el botón de la unidad (9) o el botón del mando a distancia (2) para cambiar al modo de sonido natural.
3. Use los botones principales de la unidad (10) y (11) o el botón del mando a distancia (15) para seleccionar el sonido natural deseado.

MODO DE HORARIO DE VERANO (DST)

Si el horario de verano (DST, por sus siglas en inglés) está disponible durante el verano en su región, puede usar esta opción para ajustar la hora correcta fácilmente.

1. En el modo de espera, mantenga pulsado el botón DST de la unidad (11) o el botón del mando a distancia (11) durante dos segundos para adelantar una hora la hora de la pantalla.
2. Para cancelar el modo DST, repita la operación anterior.

TOMA DE ENTRADA AUXILIAR

(Cable no incluido)

1. Si fuera necesario, use un adaptador adecuado (no incluido).

   Conecte un dispositivo externo de la siguiente manera:

   - Con un conector jack estéreo de 3,5 mm conectado a la toma de entrada auxiliar (15) .
2. Encienda el dispositivo con el botón de la unidad (14) o el botón del mando a distancia (1).

   Pulse el botón de la unidad (9) o el botón del mando a distancia (2) para cambiar al modo auxiliar. Entrada auxiliar aparecerá en la pantalla.
3. Inicie la reproducción desde la fuente de audio. Escuche la música a través del altavoz. Puede ajustar el volumen con los botones de la unidad (12/13) o con los botones del mando a distancia (9/14).
4. Si desea realizar otras funciones, por favor consulte el manual de usuario de la fuente de audio externa.

NOTA:

Si es posible, ajuste el volumen de la unidad externa como más le guste.

Detener el funcionamiento auxiliar

Desconecte el cable de la toma de entrada auxiliar. Pulse el botón de encendido/apagado (14) de la unidad o el botón del mando a distancia (1) para apagar la unidad.

VISUALIZAR OPCIONES DE PANTALLA: HORA, TEMPERATURA Y MES/FECHA

1. En el modo de radio, mantenga pulsado el botón de la unidad (10) o el botón del mando a distancia (7) alrededor de tres segundos hasta que aparezca "ON" en la PANTALLA LED.
2. La PANTALLA alternará entre la hora actual durante 10 segundos y cinco segundos para el mes y la fecha, y la temperatura de la siguiente manera:

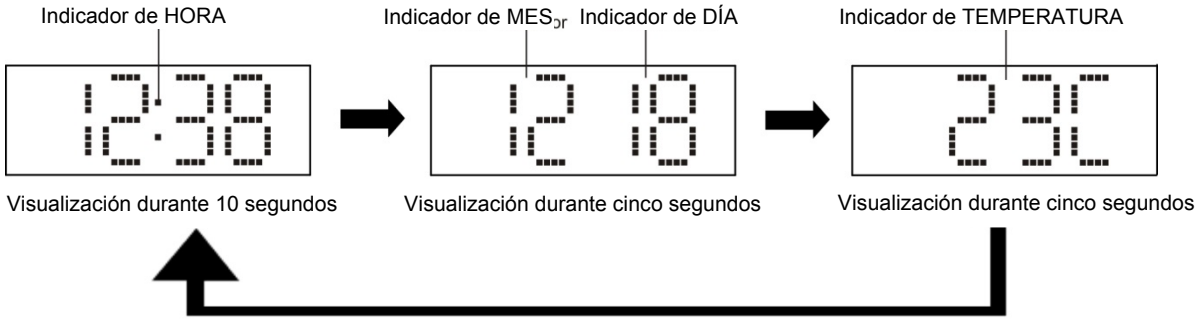

Para cancelar esta función, mantenga pulsado el botón de la unidad (10) o el botón del mando a distancia (7) alrededor de tres segundos hasta que aparezca "OFF" en la PANTALLA LED. La pantalla volverá a mostrar la hora normal.

NOTA

Si va a cambiar la pila, no desconecte el enchufe CA de la toma de corriente CA. De lo contrario, tendrá que volver a establecer la hora y la alarma.

RESTAURAR LA UNIDAD

Si el sistema no responde, funciona de manera intermitente o presenta errores, es posible que haya sufrido una descargas electrostática o una subida de tensión que haya provocado que el microcontrolador interno se apague automáticamente. Si esto ocurre, simplemente desconecte el cable de alimentación CA y retire la pila de respaldo de la unidad, espere al menos tres minutos y luego vuelva a configurar el sistema como si se tratara de uno completamente nuevo.

ESPECIFICACIONES

Rango de frecuencia: FM 87,5 – 108 MHz

Rango del sensor de temperatura interno: 0°C a +50°C

Pila de respaldo: 3 V (1 x pila de litio plana CR2032)

Adaptador de corriente: Entrada CA 100-240 V 50 60 Hz
- Salida CC 5 V 1200 mA

Las especificaciones están sujetas a cambios sin necesidad de más avisos.

Copyright de Wörlein GmbH, D 90556 Cadolzburg.

PROTECÇÃO AMBIENTAL

Não junte este aparelho juntamente com os resíduos domésticos no final do seu ciclo de vida útil. Coloque-o num ponto de recolha para reciclagem de aparelhos eléctricos e electrónicos. Isto é indicado pelo símbolo no aparelho, manual do utilizador ou na embalagem.

Os materiais são reutilizáveis de acordo com as marcas respectivas. Ao reutilizá-los, reciclá-los ou qualquer outra forma de utilização de aparelhos antigos, está a contribuir de forma importante para a protecção do nosso ambiente.

Contacte as suas autoridades locais para obter informações sobre pontos de recolha.

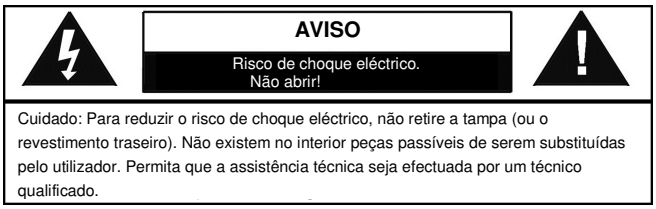

Este símbolo indica a presença de tensão perigosa no interior do aparelho, suficiente para provocar choques eléctricos.

Este símbolo indica a presença de instruções de funcionamento e manutenção importantes para o aparelho.

Instruções de Segurança, Ambientais e de Configuração

- Utilize o aparelho apenas em ambientes internos e secos.
- Proteja o aparelho da humidade.
- Não abra o aparelho. ***RISCO DE CHOQUE ELÉCTRICO!*** Permita que o aparelho seja aberto e assistido por um técnico qualificado.
- Ligue este aparelho apenas a uma tomada de parede devidamente instalada com terra. Certifique-se de que a tensão da rede eléctrica coresponde com as especificações da placa informativa do aparelho.
- Certifique-se de que o cabo de alimentação permanece seco durante o funcionamento. Não trilhe ou danifique o cabo de alimentação de forma alguma.
- Um cabo de alimentação danificado deve ser imediatamente substituído por um centro de assistência técnica autorizado.
- Em caso de ocorrência de trovoada, desligue imediatamente o aparelho da tomada.
- As crianças devem supervisionadas por um adulto responsável quando utilizarem o aparelho.
- Limpe o aparelho apenas com um pano seco.
  NÃO utilize PRODUTOS DE LIMPEZA ou PANOS ABRASIVOS!
- Não exponha o aparelho a luz solar directa ou a outras fontes de calor.
- Instale o aparelho num local com ventilação suficiente para evitar a acumulação de calor.
- Não cubra as aberturas de ventilação!
- Instale o aparelho num local seguro e sem vibrações.
- Instale o aparelho o mais longe possível de computador e fornos microondas; caso contrário, a recepção de rádio poderá sofrer interferências.
- Não abra ou repare o revestimento. Não é seguro fazê-lo e irá anular a sua garantia. As reparações devem ser efectuadas apenas por um serviço/centro autorizado de assistência.
- Utilize apenas pilhas sem mercúrio nem cádmio.
- As pilhas usadas são um resíduo perigoso e NÃO devem ser colocadas juntamente com os resíduos domésticos!!! Coloque as pilhas num dos pontos de recolha da sua localidade.
- Mantenha as pilhas afastadas das crianças. Estas poderão engolir as pilhas. Se uma pilha for engolida, contacte imediatamente um médico.
- Verifique as suas pilhas regularmente para evitar derramamento das mesmas.

As pilhas usadas são um resíduo perigoso e NÃO devem ser colocadas juntamente com os resíduos domésticos! Enquanto consumidor, está **legalmente obrigado** a depositar **todas as pilhas** num local adequado para uma reciclagem ambientalmente responsável – independentemente de as pilhas conterem ou não substâncias perigosas*).

Verbrauchte Batterien sind Sonderabfall und gehören NICHT in den Hausmüll! Als Verbraucher sind Sie **gesetzlich verpflichtet, alle Batterien und Akkus,** egal ob sie Schadstoffe *) enthalten oder nicht, zur umweltschonenden Entsorgung zurückzugeben.

Sie können alle Batterien und Akkus bei den öffentlichen Sammelstellen in Ihrer Gemeinde oder dort unentgeltlich abgeben.

Coloque as pilhas gratuitamente num dos pontos de recolha públicos na sua localidade ou em lojas que comercializem pilhas do mesmo tipo.

Coloque apenas pilhas completamente descarregadas.

***) marcadas Cd = cádmio, Hg = mercúrio, Pb = chumbo**

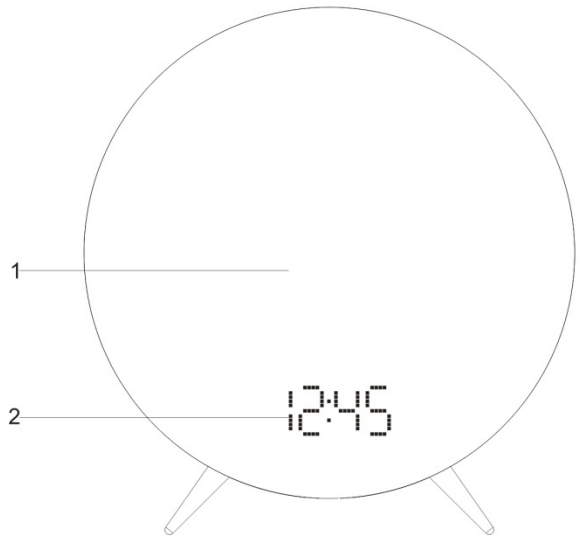

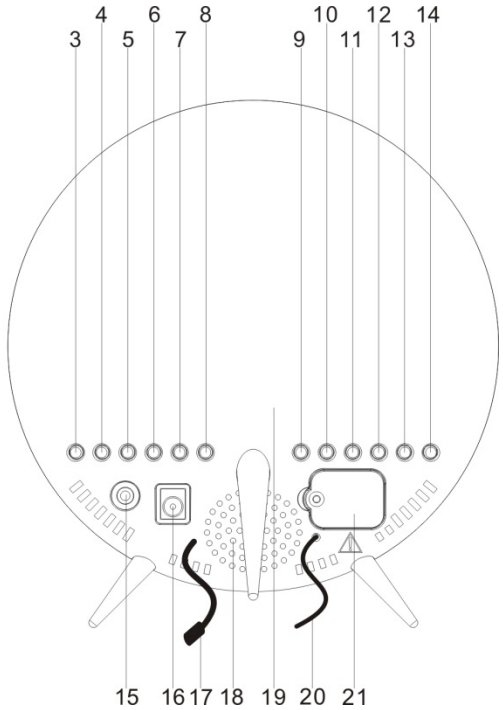

FUNÇÃO E CONTROLOS

1. CANDEEIRO
2. VISOR
3. LIGAR/DESLIGAR LUZ
4. PARA DEFINIR A INTENSIDADE DE LUZ BAIXA
5. PARA DEFINIR A INTENSIDADE DE LUZ ALTA
6. LIGAR – DESLIGAR / SELECIONAR LUZ AMBIENTE
7. DEFINIR HORA / TEMPERATURA / MEMÓRIA / MEMÓRIA +
8. SUSPENDER / SILÊNCIO /OBSCURECER
9. DESLIGAR FONTE / VISOR
10. << / SINTONIZAR - / ANO/MÊS-DIA / °C - °F / LIGAR/DESLIGAR CONTEÚDO ENTRE O VISOR / SELECIONAR SOM NATURAL <<
11. >> / SINTONIZAR + / NAP / DST / SELECIONAR SOM NATURAL >>
12. CONTROLO DO ALARME 1 / DIMINUIR O VOLUME
13. CONTROLO DO ALARME 2 / AUMENTAR O VOLUME
14. LIGAR/DESLIGAR / DESLIGAR ALARME
15. ENTRADA AUX IN
16. ENTRADA DE ALIMENTAÇÃO CC
17. SENSOR DE TEMPERATURA (INTERIOR)
18. ALTIFALANTE
19. RÓTULO DE CLASSIFICAÇÃO (BASE DA UNIDADE)
20. ANTENA FM

21. COMPARTIMENTO DA PILHA (BASE DA UNIDADE)

CONTROLO REMOTO

O controlo remoto funciona com uma pilha de lítio do tipo "CR2025" de 3 V (incluída). Para ativar o controlo remoto, retire a patilha isolante inserida no compartimento da pilha. Para retirar a patilha, puxe-a na direção da seta conforme ilustrado.

Se o controlo remoto funcionar de forma insatisfatória, substitua a pilha original por uma pilha nova de lítio de 3 volts do mesmo tipo.

1. Deslize o suporte da pilha para fora da caixa do controlo remoto. (ver diagrama).
2. Substitua uma pilha fraca/sem carga por uma nova. Certifique-se de que a pilha está instalada corretamente. O controlo remoto não funcionará se a pilha for instalada com a polaridade errada.

CUIDADO: Perigo de explosão se a pilha for substituída incorretamente.

Substitua apenas por um tipo de pilha igual ou equivalente.

3. Insira o suporte da pilha na respetiva ranhura.

NOTA: Utilize apenas uma marca conhecida de pilhas de células para garantir uma vida útil o mais longa possível e o melhor desempenho.

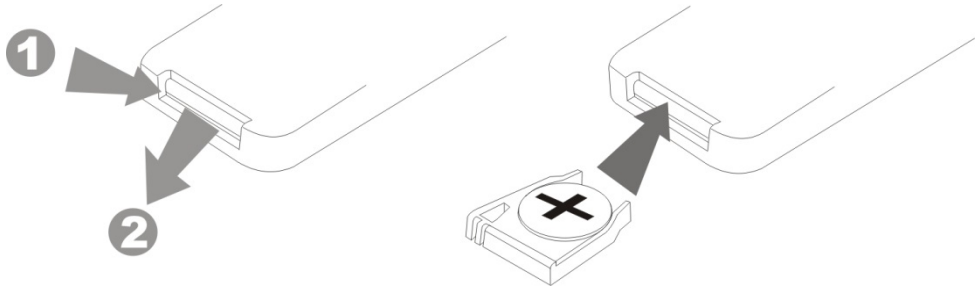

LOCALIZAÇÃO DOS CONTROLOS REMOTOS

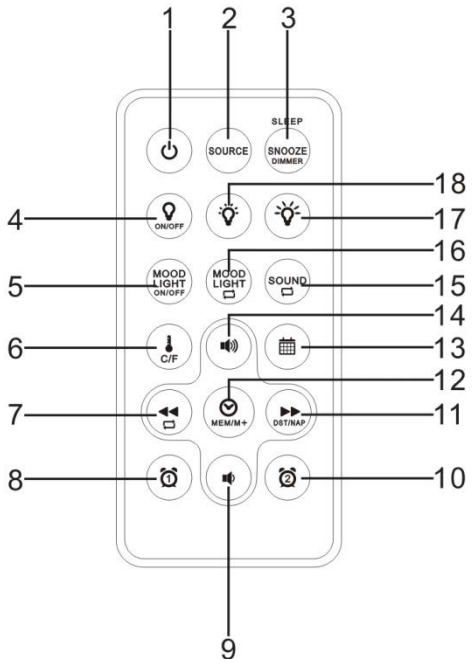

1. LIGAR/DESLIGAR / DESLIGAR ALARME
2. FONTE / DESLIGAR VISOR
3. SUSPENDER / SILÊNCIO /OBSCURECER
4. LIGAR/DESLIGAR LUZ
5. LIGAR/DESLIGAR LUZ AMBIENTE
6. TEMPERATURA / °C - °F
7. << / SINTONIZAR - / LIGAR/DESLIGAR CONTEÚDO ENTRE O VISOR
8. CONTROLO DO ALARME 1
9. DIMINUIR O VOLUME
10. CONTROLO DO ALARME 2
11. >> / SINTONIZAR+/ SESTA / DST
12. DEFINIR HORA / MEMÓRIA / MEMÓRIA +
13. ANO/MÊS-DIA
14. AUMENTAR O VOLUME
15. SELECIONAR SOM NATURAL
16. SELECIONAR LUZ AMBIENTE (para iniciar a mudança de cor RGB da unidade ou para parar a mudança de cor da LUZ AMBIENTE).
17. PARA DEFINIR A INTENSIDADE DE LUZ ALTA
18. PARA DEFINIR A INTENSIDADE DE LUZ BAIXA

MODO VISOR LED

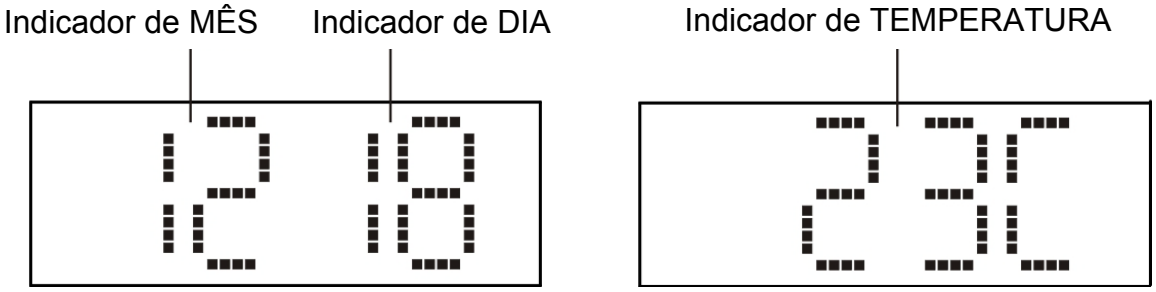

Começar

- Escolha um local adequado para o aparelho, tal como uma área seca e não derrapante, onde possa utilizá-lo facilmente.
- Inserir a pilha (Reserva)

INSTALAR/SUBSTITUIR A PILHA DE RESERVA

Esta unidade está equipada com um sistema de alimentação de reserva, que requer uma pilha de lítio CR2032 CC 3 V (não incluída) para manter as definições de hora/calendário e as predefinições do rádio durante um corte de corrente CA.

1. Desaparafuse e remova a TAMPA DO COMPARTIMENTO DA PILHA.
2. Instale uma pilha de lítio CR2032 nova no respetivo compartimento, seguindo o esquema de polaridade na TAMPA DO COMPARTIMENTO DA PILHA. Utilize apenas o tipo e o tamanho de pilha especificados.
3. Volte a colocar a TAMPA DO COMPARTIMENTO DA PILHA e aparafuse-a.

Nota: A unidade funcionará sem uma pilha instalada mas as definições de hora e alarme, e as predefinições de rádio, serão perdidas e terão que ser redefinidas em caso de interrupção ou falha de alimentação.

IMPORTANTE:

Certifique-se de que a pilha está instalada corretamente. A polaridade errada pode danificar o aparelho e anular a garantia. Para um melhor desempenho e uma utilização mais prolongada, recomendamos o uso de pilhas alcalinas.

LIGAÇÃO COM ALIMENTAÇÃO CA

Ligue o cabo de alimentação CA a uma tomada elétrica.

CONFIGURAR O CALENDÁRIO E A HORA

1. No modo de espera, prima sem soltar o botão (7) da unidade ou o botão (12) do controlo remoto durante 2 segundos para entrar no modo de definição de hora/calendário.
2. O indicador de ano piscará no VISOR LED durante 30 segundos, alertando para a necessidade de uma nova entrada.
3. Enquanto o visor estiver a piscar, prima repetidamente os botões (10) e (11) da unidade ou os botões (7) e (11) do controlo remoto para ajustar o ano correto. Prima sem soltar os botões (10) e (11) da unidade ou os botões (7) e (11) do controlo remoto para avançar ou retroceder rapidamente. Prima o botão (7) da unidade ou o botão (12) do controlo remoto para confirmar.
4. Repita os passos 2 a 3 para ajustar o mês, dia, formato de hora, hora atual e, finalmente, os minutos atuais da mesma forma.

Notas:

- A sequência de exibição no modo de definição de hora/calendário será a seguinte:

  Ano → Mês → Data → Formato de Hora 12/24 Horas → Hora Atual → Min Atual → Hora Normal
- Para verificar o ano enquanto a hora atual é exibida, prima uma vez o botão (10) da unidade ou o botão (13) do controlo remoto. O VISOR LED mudará para a exibição do ano durante 5 segundos e depois reverterá automaticamente para a exibição da hora atual.
- Para verificar a data enquanto a hora atual é exibida, prima duas vezes o botão (10) da unidade ou o botão (13) do controlo remoto. O VISOR LED mudará para a exibição da data durante 5 segundos e depois reverterá automaticamente para a exibição da hora atual.
- Durante a definição da hora, se nenhum botão for premido no espaço de 10 segundos, a hora atual exibida será guardada automaticamente.
- Certifique-se de que a hora está definida para o indicador PM exibir corretamente as horas da tarde/noite.

Ligar/desligar a unidade

Prima o botão ligar/desligar (14) da unidade ou o botão ligar/desligar (1) do controlo remoto para ligar ou desligar a unidade.

Regular o volume

Prima os botões (12) e (13) da unidade ou os botões (9) e (14) do controlo remoto para definir o nível de volume desejado. O nível do volume aparecerá no VISOR LED.

Luminosidade do visor (no modo de espera)

No modo de espera, prima o botão DIMMER (8) na unidade ou o botão DIMMER (3) no controlo remoto para ajustar a luminosidade do visor.

Função ligar/desligar visor

- No modo de espera, prima sem soltar o botão SOURCE (9) da unidade ou o botão SOURCE (2) do controlo remoto durante 3 segundos. “ON” aparece no visor (2).
- Após 15 segundos, o visor (2) desliga-se.
- Prima qualquer botão para ligar o visor (2) por mais 15 segundos.
- Para desativar a função ligar/desligar o visor, prima sem soltar o botão SOURCE (9) da unidade ou o botão SOURCE (2) do controlo remoto durante 3 segundos. "OFF" aparece no visor (2).

Função de luz de leitura

1. Prima o botão (3) da unidade ou o botão (4) do controlo remoto para ativar a função.
2. Prima o botão (5) da unidade ou o botão (17) do controlo remoto para aumentar a luminosidade. Utilize o botão (4) da unidade ou o botão (18) do controlo remoto para reduzir a luminosidade.
3. Para desativar a função, prima novamente o botão.

Luz ambiente

1. Prima o botão (6) da unidade ou o botão (5) do controlo remoto para ligar a luz ambiente. A luz alternará em cores diferentes.
2. Prima sem soltar o botão (6) da unidade durante 3 segundos ou prima o botão (16) do controlo remoto para parar ou iniciar a mudança de cor da luz ambiente.
3. Para desligar a luz ambiente, prima novamente o botão (6) da unidade ou o botão (5) do controlo remoto.

Alternar a exibição da temperatura entre °C (Celsius) e °F (Fahrenheit)

1. Coloque o dispositivo em modo de espera usando o botão (14) da unidade ou o botão (1) do controlo remoto.
2. Prima o botão (7) da unidade ou o botão (6) do controlo remoto para exibir a temperatura.
3. Enquanto a temperatura é exibida, prima o botão (10) da unidade ou o botão (6) do controlo remoto durante 3 segundos para alternar entre °C e °F.

SINTONIZAR O RÁDIO

1. No modo de espera, prima o botão ligar/desligar (14) da unidade ou o botão ligar/desligar (1) do controlo remoto para ligar a unidade.
2. O VISOR LED mostrará a frequência de rádio durante 5 segundos e depois reverterá para a exibição da hora normal.

PROCURA AUTOMÁTICA DE ESTAÇÕES DE RÁDIO

Para procurar automaticamente estações com um sinal forte, prima sem soltar os botões (10) e (11) da unidade principal ou o botões (7) e (11) do controlo remoto até a frequência no visor começar a procurar. Solte o botão. O sintonizador parará na primeira estação que encontrar com um sinal forte.

PROCURA MANUAL DE ESTAÇÕES DE RÁDIO

1. Prima repetidamente os botões (10) e (11) da unidade ou os botões (7) e (11) do controlo remoto para selecionar a estação de rádio desejada.
2. Prima os botões (12) e (13) da unidade ou os botões (9) e (14) do controlo remoto para definir o nível de volume desejado. O nível do volume aparecerá no VISOR LED.

Notas:

- Utilize a sintonização manual para selecionar estações com um sinal mais fraco que possam ter sido ignoradas durante a sintonização automática.
- Se a sintonização automática não parar na frequência exata da estação, por exemplo, se parar nos 88,9 MHz em vez de nos 88,8 MHz, utilize o método de sintonização manual para "afinar" a frequência exata da estação desejada.

DICAS PARA UMA MELHOR RECEÇÃO

FM - De modo a garantir a máxima receção do sintonizador FM e a melhor receção de rádio FM, desenrole e estique completamente a ANTENA FM EXTERNA.

DEFINIR/CHAMAR PREDEFINIÇÕES DE ESTAÇÕES DE RÁDIO

1. Prima os botões (10) e (11) da unidade ou os botões (7) e (11) do controlo remoto e selecione a estação de rádio desejada.
2. Prima sem soltar o botão (7) da unidade ou o botão (12) do controlo remoto, o próximo número da predefinição memorizada disponível piscará no visor LED. (Nota: "P01" piscará no visor se estiver a programar as predefinições pela primeira vez.)
3. Prima os botões da unidade (10) e (11) ou os botões do controlo remoto (7) e (11) para mudar para o número da predefinição desejada, P01 a P10.
4. Repita os passos 1 a 3 para predefinir até 10 estações de FM.
5. Para chamar uma das estações já programadas, prima repetidamente o botão (7) da unidade

ou o botão (12) do controlo remoto até obter a desejada estação de rádio/número predefinido.

CONFIGURAR O ALARME

Pode definir dois horários de alarme. Estão disponíveis 6 opções de alarme diferentes: Rádio + Luz / Rádio / Buzzer + Luz / Buzzer / Som natural + Luz / Som natural.

A sequência de definição para AL1 e AL2 é a seguinte:

No modo desligar rádio, prima os botões de definição do alarme (12) e (13) da unidade principal ou os botões (8) e (10) do controlo remoto para ver a hora do alarme. Em seguida, prima sem soltar, por mais de 2 segundos, os botões de definição do alarme (12) e (13) da unidade principal ou os botões (8) e (10) do controlo remoto para entrar no modo definir alarme. Depois de entrar no modo de configuração, prima os botões de definição do alarme (12) e (13) para alterar o ciclo do modo da seguinte forma:

DEFINIR O ALARME 1 (SINAL SONORO)

Hora normal → AL 1 Hora → AL 1 Minutos → AL 1 Alarme Dia da semana → AL 1 Sinal sonoro → Luz → Intensidade da luz → Hora normal.

DEFINIR O ALARME 1 (RÁDIO)

Hora normal → AL 1 Hora → AL 1 Minutos → AL 1 Dia da semana → AL 1 Sinal sonoro → AL 1 Rádio → AL 1 Volume final do rádio →AL 1 Luz → AL 1 Intensidade da luz → Hora normal.

DEFINIR O ALARME 1 (SOM NATURAL)

Hora normal → AL 1 Hora → AL 1 Minutos → AL 1 Dia da semana → AL 1 Sinal sonoro → AL 1 Rádio →AL 1 Som natural → (Utilize os botões (10) e (11) da unidade ou os botões (7) e (11) do controlo remoto para selecionar o som natural desejado) → AL 1 Volume final do som natural →AL 1 Luz → AL 1 Intensidade da luz → Hora normal

DEFINIR O ALARME 2 (SINAL SONORO)

Hora normal → AL 2 Hora → AL 2 Minutos → AL 2 Alarme Dia da semana → AL 2 Sinal sonoro → Luz → Intensidade da luz → Hora normal.

DEFINIR O ALARME 2 (RÁDIO)

Hora normal → AL 2 Hora → AL 2 Minutos → AL 2 Dia da semana → AL 2 Sinal sonoro → AL 2 Rádio → AL 2 Volume final do rádio →AL 2 Luz → AL 2 Intensidade da luz → Hora normal.

DEFINIR O ALARME 2 (SOM NATURAL)

Hora normal → AL 2 Hora → AL 2 Minutos → AL 2 Dia da semana → AL 2 Sinal sonoro → AL 2 Rádio →AL 2 Som natural → (Utilize os botões (10) e (11) da unidade ou os botões (7) e (11) do

controlo remoto para selecionar o som natural desejado) → AL 2 Volume final do som natural →AL 2 Luz → AL 2 Intensidade da luz → Hora normal

Prossiga da seguinte forma:

1. No modo de espera, prima o botão Alarm 1 (12) na unidade ou o botão (8) no controlo remoto. A hora do alarme atualmente definido é mostrada.
2. Mantenha o botão premido aproximadamente 3 segundos quando a hora do alarme for exibida. A hora do alarme atualmente definido começa a piscar.
3. Utilize os botões (10) e (11) da unidade ou o botão (7) do controlo remoto e (11) para definir.
4. Prima o botão Alarm 1 (12) da unidade ou o botão (8) do controlo remoto para confirmar. Os minutos começam a piscar.
5. Utilize os botões (10) e (11) da unidade ou o botão (7) do controlo remoto e (11) para definir.
6. Agora selecione os dias que deseja que o alarme soe. Podem ser feitas as seguintes seleções:
   - 1-5 = Segunda a sexta-feira
   - 1-7 = Segunda-feira a domingo
   - 6-7 = Sábado e domingo
   - 1-1 = Dia da semana

6a. Quando tiver selecionado a definição 1-1:

   1. Prima o botão para escolher o dia da semana.
   2. Faça a sua escolha com os botões e

   (1 = Segunda-feira, 2 = Terça-feira, 3 = Quarta-feira, 4 = Quinta-feira, 5 = Sexta-feira, 6 = Sábado, 7 = Domingo)

7. Prima o botão para confirmar. Em seguida, selecione como deseja ser despertado. Selecione:
   - **“bu” (suspender):**

     Sinal sonoro emitido quando a hora do alarme é atingida.

     A frequência do sinal sonoro aumenta de lenta para rápida. O volume não pode ser ajustado.
   - **A frequência de rádio é exibida:**

     Assim que a hora do alarme é mostrada, o rádio liga-se. A última estação definida é reproduzida. O volume aumenta gradualmente até ao nível definido. O volume não pode ser ajustado.
   - NS (som natural):

     Assim que a hora do alarme é mostrada, o som natural liga-se. O som natural é reproduzido. O volume aumenta gradualmente até ao nível definido. O volume não pode ser ajustado.

NOTA:

- A função de alarme desliga-se automaticamente após 30 minutos, até ao dia seguinte.

7a. Se quiser ser acordado por uma estação de rádio, selecione o volume máximo do alarme utilizando os botões (10) e (11) da unidade botões ou os botões (7) e (11) do controlo remoto.

8. Prima o botão Alarm 1 (12) da unidade ou o botão Alarm 1 (8) do controlo remoto para confirmar. Em seguida, selecione a intensidade da luz (L) para a função de alarme. Selecionar "OFF" cancelará esta função.

NOTA:

A luz no interior da unidade (1) acender-se-á 30 minutes antes da hora do alarme predefinido. A luminosidade aumentará gradualmente, começando com o nível de intensidade definido anteriormente.

9. Finalmente, prima novamente o botão. A primeira hora do alarme está agora ativada.

   Para definir a segunda hora do alarme, repita os passos acima com o botão Alarm 2 (13) da unidade principal ou o botão Alarm 2 (10) do controlo remoto.

NOTA:

- Se a hora do alarme tiver sido ativada, AL1 ou AL2 aparecerá no visor.
- Para exibir rapidamente as horas dos alarmes definidos, prima o botão Alarm 1 (12) da unidade ou o botão Alarm 1 (8) do controlo remoto, e respetivamente o botão Alarm 2 (13) ou o botão Alarm 2 (10) do controlo remoto.

Desligar o alarme. Prima o botão on/off (14) da unidade ou o botão on/off (1) do controlo remoto para parar o alarme.

Desativar a função de alarme

1. Mude o dispositivo para o modo de espera com o botão (14) da unidade ou o botão (1) do controlo remoto.
2. Para desativar a função de alarme, prima sem soltar os botões (12) e (13) da unidade principal ou os botões (8) e (10) do controlo remoto durante 3 segundos. AL1 ou AL2 desaparecerá.

FUNÇÃO SUSPENDER (UNIDADE PRINCIPAL)

Enquanto a fonte de alarme está a tocar, prima qualquer botão da unidade (exceto o botão on/off (14) ou o botão SNOOZE (3) do controlo remoto) para suspender o alarme e ativar a função suspender. O alarme parará temporariamente e soará novamente 9 minutos depois, mas o indicador AL1 (ou AL2) continuará a piscar.

Notas:

Esta operação manual para silenciar o alarme pode ser repetida uma e outra vez.

Para desligar a função suspender, prima o botão on/off (14), da unidade principal ou o botão on/off (1) do controlo remoto. O INDICADOR AL1 (ou AL2) parará de piscar.

FUNCIONAMENTO SILÊNCIO

O temporizador de sono permite-lhe desligar a unidade depois de decorrer o tempo designado.

1. Enquanto escuta o rádio, prima o botão SLEEP (8) da unidade ou o botão (3) do controlo remondo, o tempo de sono '90' (minutos) aparece no visor LED.
2. Prima repetidamente o botão SLEEP para selecionar 90, 60, 30 ou 15 minutos no temporizador de sono. Espere cerca de 10 segundos após a definição da unidade, para confirmar a seleção, a unidade tocará durante o período de tempo selecionado e desligar-se-á automaticamente de seguida.
3. Para cancelar o temporizador de sono, prima repetidamente o botão SLEEP até ver a hora atual no VISOR LED após a última opção do temporizador de sono (15 minutos).
   - Esta função pode ser cancelada com o botão (14).
4. Esta função pode ser cancelada com o botão (14) da unidade ou o botão (1) do controle remoto.

Nota:

Não há nenhum indicador de sono nesta unidade. Para verificar o tempo restante de sono, prima uma vez o botão SLEEP.

Alarme Nap

O alarme Nap pode ser utilizado para, por ex., uma breve sesta. A função funciona apenas no modo de espera.

- Prima o botão (11) da unidade ou o botão (11) do controlo remoto para selecionar quando o dispositivo tocará. Selecione de 90 a 10 minutos ou OFF (desligado) em períodos de 10 minutos.
- Depois de decorrido o tempo selecionado, um sinal sonoro soará cada vez mais rápido. Utilize o botão (14) da unidade ou o botão (1) do controlo remoto para desligar o sinal sonoro.

Nota: Quando utilizar o alarme NAP a função de luz despertadora está inativa.

SOM NATURAL

1. No modo de espera, prima o botão ON-OFF (14) da unidade ou o botão ON-OFF (1) do controlo remoto para ligar a unidade.
2. Prima o botão (9) da unidade ou o botão (2) do controlo remoto para mudar para o modo de luz ambiente.
3. Utilize os botões (10) e (11) da unidade principal ou o botão (15) do controlo remoto para selecionar o som natural desejado.

MODO DE HORÁRIO DE VERÃO (DST)

Se o horário de verão (DST) for utilizado no seu país, pode usar esta opção para ajustar

facilmente a hora correta.

1. No modo de espera, prima sem soltar o botão DST (11) da unidade ou o botão (11) do controlo remoto durante 2 segundos para adiantar a hora exibida uma hora.
2. Para cancelar o modo DST, repita a operação acima.

ENTRADA AUX IN

(Cabo não incluído)

1. Se necessário, utilize um adaptador adequado (não incluído).

   Ligue o dispositivo externo da seguinte forma:

   - Com um cabo de estéreo de 3,5 mm à tomada AUX IN (15).
2. Ligue o dispositivo utilizando o botão (14) da unidade ou o botão (1) do controlo remoto.

   Prima o botão (9) da unidade ou o botão (2) do controlo remoto para mudar para o modo AUX IN. AUX IN aparece no visor.
3. Inicie a reprodução da sua fonte de áudio. Oiça o som reproduzido através do altifalante. Pode ajustar o volume utilizando os botões (12) e (13) da unidade ou os botões (14) e (9) do controlo remoto.
4. Para o procedimento seguinte, consulte o manual de utilização da fonte de áudio externa.

NOTA:

Se possível, ajuste o volume da unidade externa para um nível confortável.

Parar a operação AUX IN

Desligue o cabo da tomada AUX IN. Prima o botão on/off (14) da unidade ou o botão on/off (1) do controlo remoto para desligar a unidade.

ALTERNAR A EXIBIÇÃO ENTRE HORA, MÊS-DATA E TEMPERATURA

1. No modo desligar rádio, prima sem soltar o botão (10) da unidade ou o botão (7) do controlo remoto durante 3 segundos, até aparecer “ON” no VISOR LED.
2. O visor alternará entre a hora atual durante 10 segundos, o mês-data durante 5 segundos e a temperatura durante 5 segundos da seguinte forma:

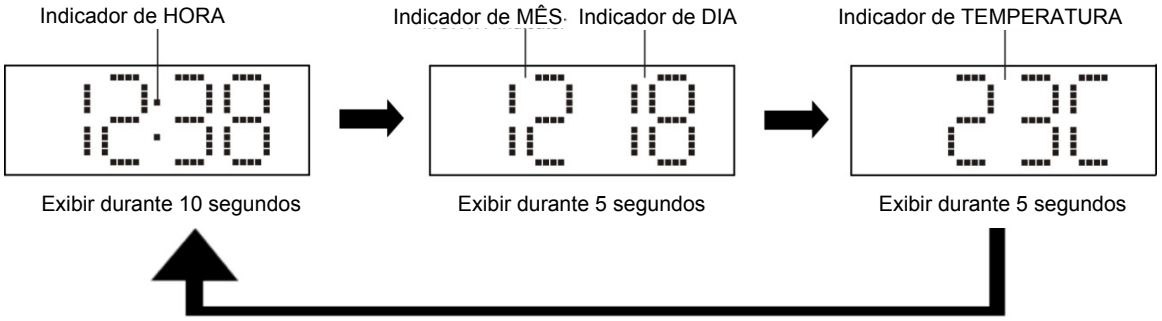

Para cancelar esta função, prima sem soltar o botão (10) da unidade ou o botão (7) do controlo remoto durante 3 segundos, até aparecer “OFF” no VISOR LED. O visor reverterá para a exibição da hora normal.

NOTA

Se substituir a pilha, não desligue a ficha CA da tomada CA. Caso contrário, o alarme e a hora atual serão inicializados.

REINICIALIZAR

Se o sistema não responder ou funcionar de forma errática ou irregular, pode ter ocorrido uma descarga eletrostática (ESD) ou um pico de corrente que levou o microcontrolador interno a desligar-se automaticamente. Se tal ocorrer, simplesmente desligue o cabo de alimentação CA e remova a bateria de reserva do sistema; aguarde pelo menos 3 minutos e configure novamente a unidade como se fosse nova.

ESPECIFICAÇÕES

Intervalo de frequência: FM 87.5 – 108 MHz

Amplitude térmica do sensor de temperatura interior: 0°C a +50°C

Bateria de reserva: 3 V (1 x pilha de lítio plana CR2032)

Adaptador de alimentação: Entrada CA 100-240 V 50-60 Hz
- Saída CC 5 V 1200 mA

As especificações estão sujeitas a alteração sem mais avisos.

Copyright Wörlein GmbH, D 90556 Cadolzburg.

HERSTELLER / IMPORTEUR

Wörlein GmbH
Gewerbestraße 12
D 90556 Cadolzburg, Germany

Tel: +49 9103 71 67 0
Fax: +49 9103 71 67 12
E-Mail: info@soundmaster.de
Internet: www.soundmaster.de

Hiermit bestätigt Wörlein GmbH, dass sich dieses Gerät in Übereinstimmung mit den grundlegenden Anforderungen und den übrigen einschlägigen Bestimmungen der Richtlinie 2014/53/EU befindet.
Eine Kopie der Konformitätserklärung kann unter obenstehender Adresse bezogen werden.

Hereby, Wörlein GmbH declares that this device is in compliance with the essential requirements and other relevant provisions of Directive 2014/53/EU.
A copy of the declaration of conformity can be obtained from the above address.

Par la présente, Wörlein GmbH déclare que cet appareil est conforme aux exigences principales et autres clauses applicables de la Directive 2014/53/EU.
Une copie de la déclaration de conformité peut être obtenue à l'adresse ci-dessus.

Wörlein GmbH verklaart hierbij dat dit apparaat in overeenkomst is met de essentiële vereisten en andere relevante bepalingen van de Richtlijn 2014/53/EU.
Een kopie van de conformiteitsverklaring kunt u verkrijgen op het hierboven vermelde adres.

Con la presente, Wörlein GmbH dichiara che questo dispositivo è conforme ai requisiti essenziali e altre disposizioni contenute nella Direttiva 2014/53/EU.
Una copia della dichiarazione di conformità può essere richiesta all'indirizzo sopra indicato.

Härmed Wörlein GmbH deklarerar att denna enhet är i överensstämmelse med de grundläggande kraven och andra relevanta bestämmelser i direktiv 2014/53/EU.
En kopia av försäkran om överensstämmelse kan erhållas från ovanstående adress.

Herved Wörlein GmbH erklærer, at denne enhed er i overensstemmelse med de væsentlige krav og øvrige relevante krav i direktiv 2014/53/EU.
En kopi af overensstemmelseserklæringen kan hentes fra ovennævnte adresse.

Tímto Wörlein GmbH prohlašuje, že toto zařízení je ve shodě se základními požadavky a dalšími příslušnými ustanoveními směrnice 2014/53/EU.
Kopii prohlášení o shodě lze získat na výše uvedené adrese.

Por este meio, Wörlein GmbH declara que este dispositivo está em conformidade com os requisitos essenciais e outras disposições da Directiva 2014/53/EU.
Uma cópia da declaração de conformidade pode ser obtida no endereço acima.

Wörlein GmbH confirma que este dispositivo cumple con los requisitos esenciales y otras disposiciones relevantes de la Directiva 2014/53 / UE.
Se puede obtener una copia de la declaración de conformidad en la dirección anterior.

Wörlein GmbH týmto potvrdzuje, že toto zariadenie je v súlade so základnými požiadavkami a ďalšími príslušnými ustanoveniami smernice 2014/53 / EÚ.
Kópiu vyhlásenia o zhode je možné získať na uvedenej adrese.

Wörlein GmbH potrjuje, da je ta naprava v skladu z bistvenimi zahtevami in drugimi ustreznimi določbami Direktive 2014/53 / EU.
Kopijo izjave o skladnosti je mogoče dobiti na zgornjem naslovu.

Wörlein GmbH confirmă prin prezenta că acest dispozitiv respectă cerințele esențiale și alte prevederi relevante ale Directivei 2014/53 / UE.
O copie a declarației de conformitate poate fi obținută de la adresa de mai sus.

Wörlein GmbH patvirtina, kad šis prietaisas atitinka esminius reikalavimus ir kitas atitinkamas Direktyvos 2014/53 / ES nuostatas.
Atitikties deklaracijos kopiją galima gauti iš pirmiau nurodyto adreso.

A Wörlein GmbH megerősíti, hogy ez az eszköz megfelel a 2014/53 / EU irányelv alapvető követelményeinek és egyéb vonatkozó rendelkezéseinek.
A megfelelőségi nyilatkozat egy példányát a fenti címről szerezheti be.

Wörlein GmbH potvŭrzhdava, che tova ustroĭstvo e v sŭotvet·stvie sŭs sŭshtestvenite iziskvaniya i drugi prilozhimi razporedbi na Direktiva 2014/53 / ES. Kopie ot deklaratsiyata za sŭotvet·stvie mozhe da bŭde polucheno ot goreposocheniya adres.

Wörlein GmbH kinnitab käesolevaga, et see seade vastab direktiivi 2014/53 / EL olulistele nõuetele ja muudele asjakohastele sätetele.
Vastavusdeklaratsiooni koopiat saab eespool nimetatud aadressilt.

Wörlein GmbH vahvistaa, että tämä laite on direktiivin 2014/53 / EU olennaisten vaatimusten ja muiden asiaa koskevien säännösten mukainen.
Kopio vaatimustenmukaisuusvakuutuksesta on saatavissa edellä mainitusta osoitteesta.

Ar šo Wörlein GmbH apstiprina, ka šī ierīce atbilst Direktīvas 2014/53 / ES būtiskajām prasībām un citiem attiecīgajiem noteikumiem.
Atbilstības deklarācijas kopiju var iegūt, izmantojot iepriekš minēto adresi.

Wörlein GmbH bekrefter herved at denne enheten er i samsvar med de vesentlige kravene og andre relevante bestemmelser i direktiv 2014/53 / EU.
En kopi av samsvarserklæringen kan fås fra adressen ovenfor.

Wörlein GmbH niniejszym potwierdza, że to urządzenie jest zgodne z zasadniczymi wymaganiami i innymi stosownymi postanowieniami dyrektywy 2014/53 / UE.
Kopię deklaracji zgodności można uzyskać pod powyższym adresem.