soundmaster®

DEUTSCH
ENGLISH
FRANÇAIS
NEDERLANDS
DANISH
SUOMI
ROMÂNIA
ESPANOL
NORSK
PORTUGUÊS
SVENSKA
ČEŠTINA
ITALIANO

Hersteller
Wörlein GmbH
Gewerbestrasse 12
D 90556 Cadolzburg
GERMANY

Tel.: +49 9103/71670
Fax.: +49 9103/716712
Email. info@soundmaster.de
Web: www.soundmaster.de

Vers. 4

PL186H

HINWEIS ZUM UMWELTSCHUTZ

Das Symbol mit der durchgestrichenen Mülltonne bedeutet, dass Elektro- und Elektronikgeräte nicht zusammen mit dem Hausmüll entsorgt werden dürfen. Verbraucher sind gesetzlich dazu verpflichtet, Elektro- und Elektronikgeräte am Ende der Lebensdauer einer vom unsortierten Siedlungsabfall getrennten Erfassung zuzuführen. Auf diese Weise wird eine umwelt- und ressourcenschonende Verwertung sichergestellt.

Elektro- und Elektronikgerätebesitzer aus privaten Haushalten können diese bei den Sammelstellen der öffentlich-rechtlichen Entsorgungsträger oder bei den Herstellern bzw. Vertreibern im Sinne des ElektroG eingerichteten Sammelstellen abgeben. Die Abgabe von Altgeräten ist unentgeltlich.

Entfernen Sie vor Abgabe, wenn möglich, Batterien, Akkus, Lampen und löschen Sie personenbezogene Daten.

Verbrauchte Batterien sind Sonderabfall und gehören **NICHT** in den Hausmüll! Als Verbraucher sind Sie gesetzlich verpflichtet alle Batterien und Akkus egal ob Schadstoffe *) enthalten oder nicht zur umweltschonenden Entsorgung und zur Wiedergewinnung von Rohstoffen zurückzugeben.

***) gekennzeichnet mit Cd = Cadmium, Hg =Quecksilber, Pb = Blei**

Sie können alle Batterien oder Akkus bei den öffentlichen Sammelstellen in Ihrer Gemeinde oder dort unentgeltlich abgeben wo Batterien und Akkus der betreffenden Art verkauf werden. Um die Umwelt zu schonen Verwenden Sie, wenn möglich Akkus anstelle von Einwegbatterien. Unsachgemäße Entsorgung von Batterien/Akkus belastet die Umwelt und setzt für Menschen, Tiere, und Pflanzen schädigende Stoffe frei. Batterien und Akkus bitte nur in entladenem Zustand abgeben. Kleben Sie bei lithiumhaltigen Batterien und Akkus die Kontakte ab, um Kurzschlüsse und deren mögl. Folgen (Feuer/Explosion) zu vermeiden.

- Verwenden Sie nur Batterien, die frei von Quecksilber & Cadmium sind.
- Batterien dürfen nicht in die Hände von Kindern gelangen. Kinder können Batterien verschlucken. Wurde eine Batterie verschluckt, muss sofort medizinische Hilfe in Anspruch genommen werden.
- Überprüfen Sie regelmäßig die Batterien um ein Auslaufen der Batterie zu vermeiden.
- Batterien dürfen keiner Hitze (z. B. Sonnenbestrahlung), Feuer ausgesetzt werden.
- ACHTUNG: Explosionsgefahr bei falscher Batteriehandhabung. Nur durch denselben oder baugleichen Batterietyp ersetzen.

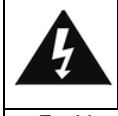

WARNUNG

Gefahr elektrischer Schläge
Gerät nicht öffnen!

Zur Vermeidung von Stromschlägen darf dieses Gerät nicht geöffnet werden. Es enthält keine Bauteile, die vom Benutzer gewartet oder repariert werden können, Wartungs- und Reparaturarbeiten dürfen nur von Fachpersonal ausgeführt werden.

Dieses Symbol zeigt an, dass im Inneren des Gerätes gefährliche Spannungen vorhanden sind, und einen Stromschlag verursachen können.

Dieses Symbol weist auf wichtige Bedienungs- und Wartungsanweisungen bezüglich des Geräts hin.

Ständige Benutzung des Kopfhörers bei hoher Lautstärke kann zu Gehörschädigungen führen.

- Das Gerät ausnahmslos nur in trockenen Innenräumen betreiben und niemals mit Feuchtigkeit in Verbindung bringen.
- Schützen Sie das Gerät vor tropfenden oder spritzenden Flüssigkeiten, und stellen Sie keine mit Flüssigkeit gefüllten Gefäße (z. B. Vasen) auf das Gerät.
- Betreiben Sie das Gerät nur in einem gemäßigten Klima.
- Schließen Sie das Gerät nur an eine vorschriftsmäßig installierte und geerdete Netzsteckdose an. Die Netzspannung muss mit den Angaben auf dem Typenschild des Gerätes übereinstimmen.
- Achten Sie darauf, dass im Betrieb das Netzkabel niemals nass oder feucht wird. Das Netzkabel darf nicht eingeklemmt oder anderweitig beschädigt werden.
- Der Netzstecker dient als Trennvorrichtung und muss ohne Schwierigkeiten benutzbar sein.
- Achten Sie beim Verlegen des Netzkabels darauf, dass es beim Betrieb des Gerätes nicht zu einer Stolperfalle werden kann.
- Lassen Sie beschädigte Netzstecker oder Netzkabel sofort von dem Kundenservice austauschen.
- Prüfen Sie das Gerät, das Netzkabel sowie den Netzstecker regelmäßig auf sichtbare Beschädigungen. Verwenden Sie das Gerät auf keinen Fall, wenn Sie Beschädigungen festgestellt haben.
- Benutzen Sie das Gerät nicht, wenn es Beschädigungen aufweist, wenn es heruntergefallen ist oder nicht einwandfrei funktioniert.
- Sie dürfen das Gehäuse nicht öffnen oder reparieren. In diesem Falle ist die Sicherheit nicht gegeben und die Garantie erlischt. Reparaturen bzw. wechseln der fest eingebauten Akkus sind ausschließlich durch einen Service-/ Kundencenter oder Fachbetrieb auszuführen.
- Ziehen Sie bei Gewitter oder einer längeren Abwesenheit (z.B. Urlaub) den Netzstecker und entnehmen Sie ggf. die Batterien.
- Kinder sollten das Gerät nur unter Aufsicht Erwachsener betreiben.
- Lassen Sie das Gerät während des Gebrauchs nicht unbeaufsichtigt.
- Das Gerät ausnahmslos nur mit einem trockenen Abstaubtuch reinigen.
- KEINE REINIGUNGSMITTEL oder TÜCHER mit GROBEN Material verwenden!!!
- Das Gerät keiner Sonnenbestrahlung oder anderen Hitzequellen aussetzen.
- Stellen Sie das Gerät so auf, dass kein Hitzestau entstehen kann, also frei und gut belüftet.
- Achten Sie darauf, dass an den Seiten ein Mindestabstand von 10 cm besteht, um eine ausreichende Luftzirkulation zu gewährleisten.
- Decken Sie niemals die Belüftungsöffnungen zu!!!
- Offene Brandquellen, wie z.B. brennende Kerzen, dürfen nicht auf das Gerät gestellt werden.
- Das Gerät an einem sicheren, erschütterungsfreien Platz aufstellen.
- Benutzen Sie das Gerät nicht, wenn es Beschädigungen aufweist, wenn es heruntergefallen ist oder nicht einwandfrei funktioniert.
- Gerät möglichst weit entfernt von Computern und Mikrowellengeräten platzieren, da es sonst evtl. zu Empfangsstörungen im Radiobetrieb kommen kann.
- Treten wegen einer elektrostatischen Entladung oder kurzeitigen Netzüberspannung Fehlfunktionen auf, setzen Sie das Gerät zurück. Ziehen Sie hierfür den Netzstecker bzw. Netzadapter und schließen ihn nach einigen Sekunden wieder an.
- Das Gerät verfügt über einen „Klasse 1 Laser“. Setzen Sie sich nicht dem Laserstrahl aus, dies kann zu Augenverletzungen führen.

Gerätebedienung

1. Staubschutzklappe Plattenspieler
2. Lautsprecher links
3. Senderfrequenzskala
4. 3,5mm Kopfhörerbuchse
5. LED Betriebsanzeige
6. Ein/Aus, Radio-/Plattenbetrieb
7. UKW-FM, UKW-FM ST.
8. Lautsprecher rechts
9. Lautstaerkeregler
10. Sendereinstellung
11. UKW-FM Stereoanzeige
12. Adaptor für Single-Platten
13. Geschwindigkeit Platte
    33, 45, 78 Umdrehungen p.Min.
14. Tonarmablage
15. Line-out (RCA)
16. UKW-FM Wurfantenne
17. Auto-Stop ein/aus
18. Netzkabel mit Netzstecker

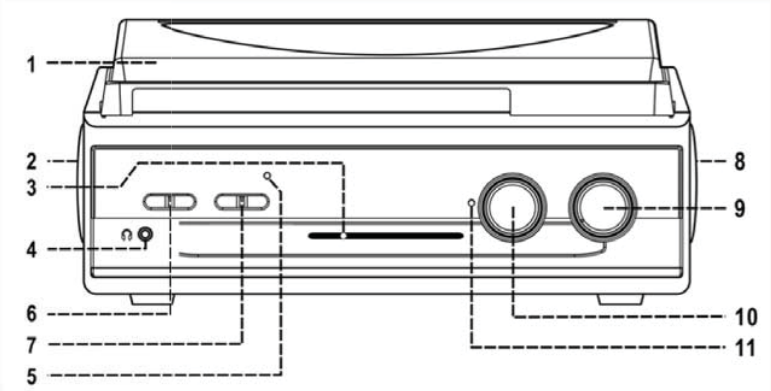

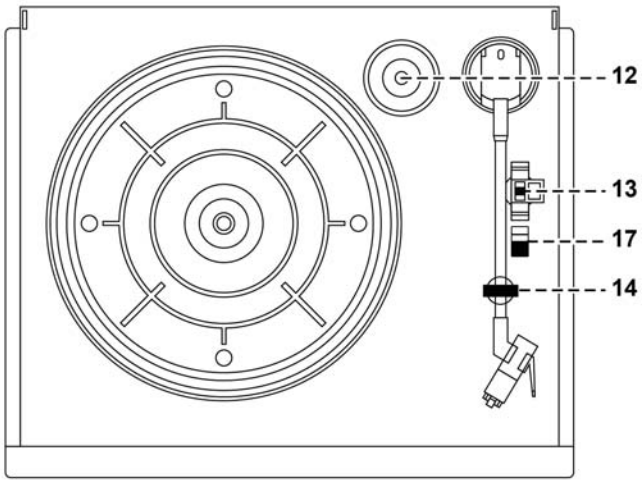

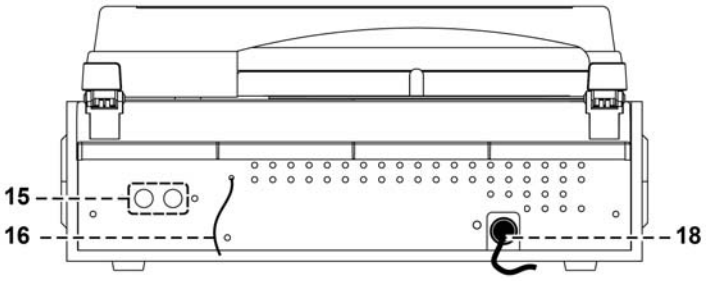

Montage der Staubschutzhaube

1. Metallscharnier nach hinten drücken
2. Haube mit Scharnier **vorsichtig** verbinden.

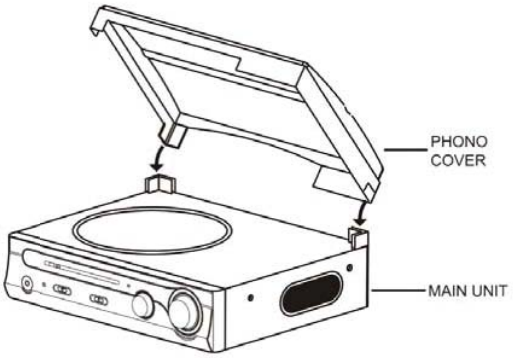

Anschluss an Ihr Hausstromnetz

1. Stellen Sie sicher, das Ihr Stromnetz 230V 50Hz hat
2. Stellen Sie das Gerät auf einen sicheren, geraden und erschütterungsfreien Platz.
3. Netzstecker (18) an Ihr Hausstromnetz anschliessen

RADIOBETRIEB

1. Funktionsschalter (6) auf Pos. TUNER stellen.
2. UKW (FM) Wurfantenne (16) **vollständig** ausziehen
3. Senderfrequenz einstellen mit Drehknopf (10).
4. Lautstärke einstellen (9)
5. Bei Störungen im FM/UKW-Stereo Betrieb, Schalter (7) auf Pos. FM stellen. Bei UKW/FM Stereoempfang, leuchtet Anzeige (11) auf.
6. Radio aus: Schalter (6) auf Pos. OFF stellen.

PLATTENBETRIEB

Entfernen Sie vorsichtig den Systemschutz !!!

1. Schalter (6) auf Pos. PHONO
2. Geschwindigkeit (13) 33/45/78 passend zur Platte einstellen.
3. Platte am Aussenrand nehmen und vorsichtig auf den Teller legen. Bei Verwendung einer Single-Platte, Adapter vorher auflegen.
4. Tonarm vorsichtig anheben und auf den Anfang der Platte legen.
5. Lautstärke (9) nach Wunsch einstellen
6. Am Ende der Platte stoppt der Teller zu drehen. Tonarm dann vorsichtig anheben und auf die Ablage (14) legen (ggf. sichern)
7. Ausschalten: Schalter (6) auf Pos. OFF stellen.

ACHTUNG : Bei manchen Platten ist es möglich, dass das Gerät stoppt bevor der letzte Titel abgespielt ist, was leider mit verschiedenen Standards der Plattenindustrie zu tun hat. Sollten Sie eine solche Platte haben, können Sie die automatische Abschaltung deaktivieren mit dem Schalter (17).
WICHTIG: Ist die automatische Abschaltung deaktiviert, läuft der Teller weiter, bis das Gerät von Hand abgeschaltet wird !!

RCA-Ausgang

Über diesen Ausgang (15) können sie mit Cinch-Kabel (nicht inkl.) das Gerät an den Aux-Anschluss Ihrer Heimanlage anschliessen.

Kopfhörer (nicht inkl.)

Einen im Fachhandel erhältlichen Kopfhörer mit 3,5mm Klinke an die Buchse (4) anschliessen. Lautsprecher schalten dann automatisch ab !

Technische Daten

UKW / FM Frequenz	87,5 – 108MHz
Plattenspieler	33, 45, 78 Umdrehungen per Minute
Leistungsaufnahme	14 Watt
Musikspitzenleistung	2 x 15W P.M.P.O
Netzbetrieb	230V 50Hz

WICHTIGER HINWEIS

Automatische Standby-Schaltung
Um die ErP2 Richtlinie (Ökodesignrichtlinie) zu erfüllen und Energie zu sparen, schaltet das Gerät nach ca. 15 Minuten Innaktivität (z.B. im CD-Stop Modus) automatisch in den Standby-Modus, ohne vorherige Ankündigung. Um das Gerät wieder einzuschalten, schalten Sie es wie in der Bedienungsanleitung beschrieben wieder ein.

Copyright by Woerlein GmbH, D-90556 Cadolzburg, Germany

ENVIRONMENTAL PROTECTION

Do not dispose of this product with the normal household waste at the end of its life cycle. Return it to a collection point for the recycling of electrical and electronic devices. This is indicated by the symbol on the product, user manual or packaging

The materials are reusable according to their markings. By reusing, recycling or other forms of utilization of old devices and packaging you make an important contribution to the protection of our environment.

Please contact your local authorities for details about collection points.

	WARNING Risk of electric shock Do not open!	
Caution: To reduce the risk of electric shock, do not remove the cover (or back). There are no user serviceable parts inside. Refer servicing to qualified service personnel.		

This symbol indicates the presence of dangerous voltage inside the enclosure, sufficient enough to cause electric shock.

This symbol indicates the presence of important operating and maintenance instructions for the device

Used batteries are hazardous waste and NOT to be disposed of with the household waste! As a consumer you are legally obligated to return all batteries for environmentally responsible recycling – no matter whether or not the batteries contain harmful substances*)

Return batteries free of charge to public collection points in your community or shops selling batteries of the respective kind.

Only return fully discharged batteries

***) marked Cd = cadmium, Hg = mercury, Pb = lead**

- Only use mercury and cadmium-free batteries.
- Used batteries are hazardous waste and NOT to be disposed of with the household waste!!!
- Keep batteries away from children. Children might swallow batteries.
- Contact a physician immediately if a battery was swallowed.
- Check your batteries regularly to avoid battery leakage.
- Batteries shall not be exposed to excessive heat such as sunshine, fire or the like.
- CAUTION: Danger of explosion if battery is incorrectly replaced
- Replace only with the same or equivalent type

To prevent possible hearing damage, do not listen at high volume levels for long periods

- Use the device in dry indoor environments only.
- Protect the device from humidity.
- This apparatus is for moderate climates areas use, not suitable for use in tropical climates countries.
- No objects filled with liquids, such as vases, shall be placed on the apparatus.
- The mains plug or an appliance coupler is used as the disconnect device, the disconnect devices shall remain readily operable.
- Connect this device to a properly installed and earthed wall outlet only. Make sure the mains voltage corresponds with the specifications on the rating plate.
- Make sure the mains cable stays dry during operation. Do not pinch or damage the mains cable in any way.
- A damaged mains cable or plug must immediately be replaced by an authorized service center.
- In case of lightning, immediately disconnect the device from the mains supply.
- Children should be supervised by parents when using the device.
- Clean the device with a dry cloth only.
- Do NOT use CLEANING AGENTS or ABRASIVE CLOTHS!
- Do not expose the device to direct sunlight or other heat sources.
- Install the device at a location with sufficient ventilation in order to prevent heat accumulation.
- Do not cover the ventilation openings!
- Install the device at a safe and vibration-free location.
- Install the device as far away as possible from computers and microwave units; otherwise radio reception may be disturbed.
- Do not open or repair the enclosure. It is not safe to do so and will void your warranty. Repairs only by authorized service/ customer center.
- No naked flame sources, such as lighted candles, should be placed on the unit.
- When you are necessary to ship the unit store it in its original package. Save the package for this purpose.
- In case of malfunction due to electrostatic discharge or fast transient (burst), remove and reconnect the power supply.
- If the unit is not using for a long period of time, disconnect it from the power supply by unplugging the power plug. This is to avoid the risk of fire.

LOCATION OF CONTROLS

1) DUST COVER
2) LEFT SPEAKER
3) DIAL POINTER
4) 3.5MM HEADPHONE JACK
5) POWER LED INDICATOR
6) POWER OFF/FUNCTION SELECTOR BUTTON
7) FM/ FM STEREO SELECTOR
8) RIGHT SPEAKER
9) ROTARY VOLUME KNOB
10) TUNING KNOB
11) FM STEREO LED INDICATOR
12) SPINDLE ADAPTOR
13) 33/45/78 RPM SPEED SELECTOR
14) PICK-UP HOLDER
15) LINE OUT SOCKET
16) FM ANTENNA
17) AUTO STOP SWITCH
18) AC CORD

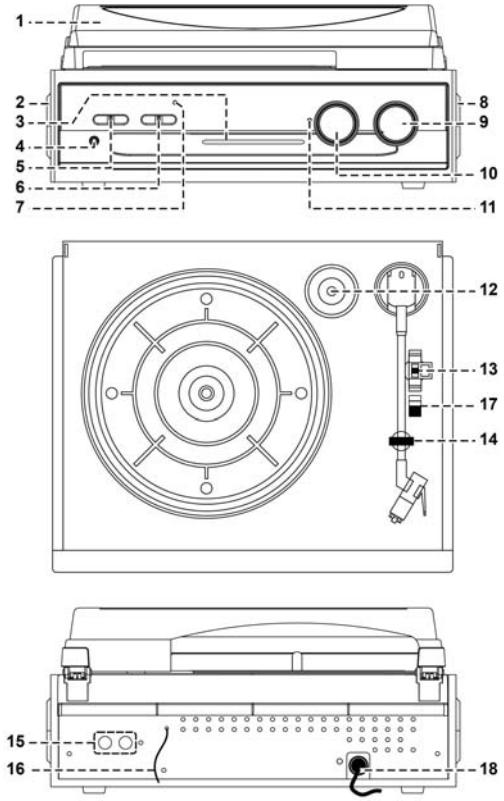

CAUTION:
USAGE OF CONTROLS OR ADJUSTMENTS OR PERFORMANCE OF PROCEDURES OTHER THAN THOSE SPECIFIED HEREIN MAY RESULT IN HAZARDOUS RADIATION EXPOSURE.
THIS UNIT SHOULD NOT BE ADJUSTED OR REPAIRED BY ANYONE EXCEPT QUALIFIED SERVICE PERSONNEL.

PRECAUTIONS FOR USE

INSTALLATION

- UNPACK ALL PARTS AND REMOVE PROTECTIVE MATERIAL.
- DO NOT CONNECT THE UNIT TO THE MAINS BEFORE CHECKING THE MAINS VOLTAGE AND BEFORE ALL OTHER CONNECTIONS HAVE BEEN MADE.
- DO NOT COVER ANY VENTS AND MAKE SURE THAT THERE IS A SPACE OF SEVERAL CENTIMETERS AROUND THE UNIT FOR VENTILATION.

TOP COVER ASSEMBLY

1. PUSH THE METAL BRACKET TO REAR SIDE.
2. CONNECT THE METAL BRACKET TO THE TOP COVER
3. CONNECT THE HINGE OF THE TOP COVER TO THE MAIN UNIT

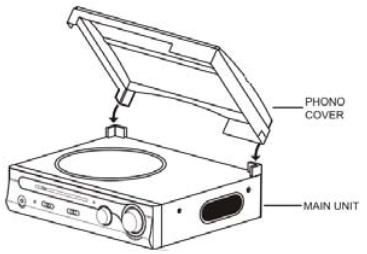

CONNECTION

1. CONNECT THE POWER CORD TO AC OUTLET
2. SWITCH THE SYSTEM TO " RADIO " FUNCTION. IF THE POWER LED INDICATOR IS ON WITH RED LIGHT, IT'S MEAN THE POWER SUPPLY IS NORMAL. NOW YOUR SYSTEM IS READY TO PLAY THE MUSIC.

LISTENING TO RADIO

MANUAL TUNING

1. PRESS "FUNCTION/BAND" BUTTON AND SELECT THE DESIRED BAND (FM OR FM-STEREO).
2. TUNE TO THE REQUIRED STATION BY TURNING THE TUNING KNOB.
3. ADJUST VOLUME KNOB TO THE DESIRED VOLUME LEVEL.

FM & FM-STEREO RECEPTION

- SYSTEM WAS DEFAULT IN FM STEREO MODE, ONCE STEREO BROADCASTING SIGNAL HAD RECEIVED, THE FM STEREO LED INDICATOR WILL LIGHT UP.

PHONO

NOTED:

- REMOVE THE STYLUS PROTECTOR.
- BE SURE THAT THE TONE ARM IS BEING DETACHED FROM THE TONE ARM REST BEFORE OPERATING AND RE-SECURED AGAIN AFTERWARDS.

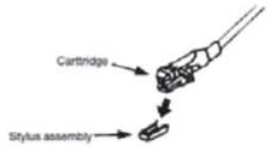

1. SELECT TO " PHONO " FUNCTION.
2. SET THE SPEED SELECTOR TO THE PROPER POSITION DEPENDING ON THE RECORD TO BE PLAYED.
3. PLACE THE RECORD ON THE PLATTER (USE THE SPINDLE ADAPTOR IF REQUIRED).
4. LIFT THE TONE ARM FROM THE REST AND SLOWLY MOVE IT TO THE RECORD SIDE. THE PLATTER WILL START TO ROTATE.
5. PLACE THE TONE ARM TO THE DESIRED POSITION OF THE RECORD.
6. ADJUST THE VOLUME TO THE DESIRED LEVEL.
7. AT THE END OF RECORD, THE PLATTER WILL AUTOMATICALLY STOP ROTATING. LIFT THE TONE ARM FROM THE RECORD AND RETURN IT TO THE REST.
8. TO STOP MANUALLY, LIFT THE TONE ARM FROM THE RECORD AND RETURN IT TO THE REST.

REMARK : AS SOME KIND OF RECORD THE AUTO-STOP AREA WAS OUT OF THE UNIT SETTING, SO IT WILL STOP BEFORE THE LAST RACK FINISH. IN THIS CASE, SELECT THE AUTO-STOP SWITCH TO " OFF " POSITION, THEN IT WILL RUN TO THE END OF THE RECORD BUT WILL NOT STOP AUTOMATICALLY (TURN OFF THE UNIT BY POWER BUTTON OR SWITCH BACK THE AUTO-STOP SWITCH TO " ON " POSITION TO STOP THE PLATTER ROTATE). THEN PUT BACK THE TONE ARM TO THE REST POSITION.

LINE OUT CONNECTION

YOU CAN CONNECT THE SYSTEM TO YOUR WHOLE HI-FI SYSTEM BY CONNECTING THE LINE OUT SOCKET (15) TO THE AUXILIARY INPUT SOCKET WITH A RCA CABLE (NOT INCLUDED).

REMARK : THE SOUND FROM THE ORIGINAL BUILD-IN SPEAKER WILL NOT BE TERMINATED EVEN AFTER CONNECTING TO OTHER HI-FI SYSTEM VIA LINE OUT SOCKET. YOU CAN TURN THE VOLUME OF SYSTEM TO MINIMUM LEVEL IF YOU PREFER THE SOUND COMING FROM THE HI-FI SYSTEM ONLY.

Technical

FM-UKW frequency	87,5 – 108MHz
Turntable	33, 45, 78 rpm
Power consumption	14 Watt
Power output	2 x 15W P.M.P.O.
AC	AC 230V 50Hz

IMPORTANT NOTICE

Automatic standby mode

To comply with the ErP2 directive, the unit automatically switches to standby after approx. 15 minutes without a signal. (For instance in CD-Stop mode). To switch the unit on again, please follow the instructions mentioned in instruction manual.

PROTECTION DE L'ENVIRONNEMENT

Ne jetez pas ce produit avec les ordures ménagères lorsqu'il est usagé. Retournez-le à un point de collecte pour le recyclage des appareils électriques et électroniques. Cette recommandation est indiquée par le symbole sur le produit, le mode d'emploi ou l'emballage.

Les composants sont réutilisables selon leur marquage. En réutilisant, recyclant ou utilisant d'une autre manière d'anciens appareils et emballages, vous apporterez une contribution significative à la protection de notre environnement.

Veuillez contacter vos collectivités locales pour vous renseigner sur les points de collecte

ATTENTION

Risque d'électrocution
Ne pas ouvrir!

Attention!: Pour réduire le risque d'électrocution, ne retirez pas le couvercle (ou l'arrière). L'usager ne peut entretenir aucune pièce à l'intérieur. Confiez l'entretien à un personnel qualifié.ntretenir aucune pièce à l'intérieur. Confiez l'entretien à un personnel qualifié.

Ce symbole indique la présence d'une tension dangereuse à l'intérieur de l'appareil, qui est suffisante pour provoquer un choc électrique.

Ce symbole indique la présence de consignes importantes de fonctionnement et d'entretien de pour l'appareil

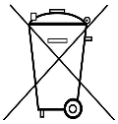

Les piles usages sont des déchets dangereux et ne doivent PAS être jetées avec les ordures ménagères ! La loi impose aux consommateurs de disposer de **toutes les piles** pour un recyclage écologique – et ce que les piles soient de contenance dangereuse ou pas*).

Disposer gratuitement des piles dans les points de collecte de votre communauté ou auprès des magasins détaillant les piles de même catégories.
Ne disposez que de piles entièrement vides.

***) marquée Cd = cadmium, Hg = mercure, Pb = plomb**

Pour éviter des lésions auditives, n'écoutez pas à des niveaux sonores élevés pendant de longues périodes.

- N'utilisez l'appareil qu'à l'intérieur dans un lieu sec
- Protégez l'appareil contre l'humidité
- N'ouvrez pas l'appareil ***RISQUE D'ELECTROCUTION !*** Faites effectuer l'ouverture et l'entretien par un personnel qualifié
- Ne connectez cet appareil qu'à une prise murale correctement installée et reliée à la terre Assurez-vous que la tension principale corresponde aux recommandations de la plaque d'indice
- Assurez-vous que le câble d'alimentation reste au sec pendant le fonctionnement. Ne pincez pas le câble et ne l'endommagez d'aucune façon
- Un câble de réseau ou une prise abimés doivent être immédiatement remplacés par un centre agréé.
- En cas de tonnerre, débranchez immédiatement l'appareil de l'alimentation.
- Les enfants doivent être surveillés par leurs parents lorsqu'ils utilisent l'appareil.
- Ne nettoyez l'appareil qu'avec un tissu sec.

  N'utilisez PAS de PRODUITS DETERGENTS ou de CHIFFONS ABRASIFS !
- N'exposez pas l'appareil à la lumière directe du soleil ou toute autre source de chaleur
- Installez l'appareil dans un emplacement suffisamment ventilé pour éviter une accumulation de chaleur.
- Ne recouvrez pas les grilles d'aération !
- Installez l'appareil dans un emplacement sécurisé et sans vibrations.
- Ne pas installer l'appareil à proximité d'ordinateurs et fours à micro-ondes; sinon la réception de radio pourrait être perturbée.
- Ne pas ouvrir ou réparer l'appareil. Cela est dangereux et annulerait la garantie. La réparation doit être uniquement effectuée que par un centre de réparations / service agréé.
- N'utilisez que des piles au mercure et sans cadmium.
- Les piles usagées sont des déchets dangereux et ne doivent PAS être jetées avec les ordures ménagères !!! Ramenez les piles à votre point de vente ou aux points de collecte de votre ville.
- Eloignez les piles des enfants. Les enfants pourraient avaler les piles. En cas d'ingestion d'une pile, contactez immédiatement un médecin.
- Vérifiez régulièrement vos piles pour éviter les fuites.
- La prise de courant ou un coupleur d'appareil est utilisé comme dispositif de déconnexion, les dispositifs de déconnexion doivent rester facilement utilisables.
- Aucune source de flamme nue, telle que des bougies allumées, ne doit être placée sur l'appareil.
- Aucun objet rempli de liquide, tel que des vases, ne doit être placé sur l'appareil.
- Cet appareil, conçu pour les climats modérés, ne convient pas pour une utilisation dans les pays au climat tropical.

Couvercle abritant de la poussière

1) Couvercle anti poussière
2) Haut-parleur gauche
3) Affichage LED de la fréquence
4) Prise casque 3,5mm
5) LED
6) Bouton de mise hors tension / bouton de fonction
7) Bouton de réglage ondes oltracourtes (FM/FM-St.)
8) Haut-parleur droit
9) Volume +/-
10) Bouton de réglage de la fréquence
11) Témoin de réception stéréo d'ondes ultracourtes (FM)
12) Adaptateur 45 tours
13) Sélecteur de vitesse 33/45/78
14) Sécurité du bras
15) LINE OUT
16) Antenne ondes ultracourtes (FM)
17) Fonction arrêt automatique activé / désactivé
18) Câble et prise

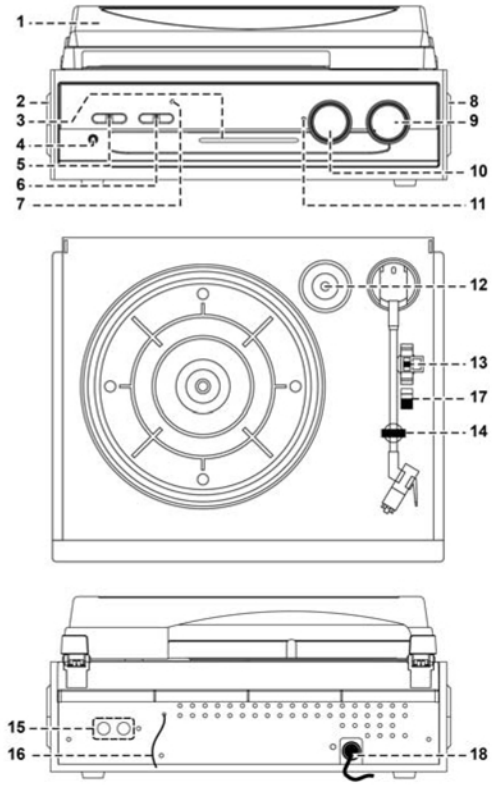

RÉCEPTION RADIO

1) Mettez le bouton de fonction en position TUNER.
2) Réglez la fréquence à l'aide du bouton .
3) Réglez le volume .
4) Lors de dérangements en position FM/UKW-Stéréo, mettez le bouton en position FM. Le témon s'allume pendant la réception stéréo UKW/FM.
5) Éteindre la radio : mettre le bouton en position OFF.

Fonctionnement du tourne disque

Retirez la protection

1. Faites glisser le bouton de fonction en position PHONO.
2. Choisissez la vitesse appropriée au disque 33/45/78.
3. Prenez le disque sur le bord extérieur et posez-le délicatement sur la platine. N'oubliez pas de mettre l'adaptateur si vous voulez mettre un 45 tour.
4. Levez délicatement le bras et déposez-le au début du disque.
5. Choisissez le volume souhaité.
6. À la fin du disque, la platine s'arrête de tourner. Levez alors le bras délicatement et posez-le sur son support (et activez la sécurité le cas échéant)

ATTENTION: Avec certains disques, il est possible que l'appareil s'arrête avant la fin du dernier morceau ce qui est malheureusement dû à divers standards de l'industrie du disque. Vous pouvez dans ce cas-là désactiver l'arrêt automatique à l'aide du bouton d'arrêt automatique au dos de l'appareil.

IMPORTANT : Si l'arrêt automatique est désactivé, la platine continue à tourner jusqu'à la commande d'arrêt manuelle ! !

Sortie Line OUT

Vous pouvez brancher l'appareil à votre chaîne Hifi (AUX). Utilisez les câbles disponibles dans le marché et reliez l'appareil à votre chaîne Hifi en passant par les prises de sortie.

Données techniques

Fréquence UKW / FM	87,5 – 108MHz
Puissance absorbée	14Watt
Tension électrique	230V 50Hz
Tourne-disque	33, 45, 78 Révolutions par minute
Meileure performance musicale	2 x 15W P.M.P.O.

REMARQUE IMPORTANTE

Passage en veille automatique
Conformément à la directive ERP2, cet appareil passe automatiquement en veille au bout d'environ 15 minutes sans signal. Pour redémarrer l'appareil, éteignez-le comme décrit dans le manuel de nouveau.

MILIEUBESCHERMING

Gooi dit product niet weg bij het huishoudafval aan het einde van de levensduur ervan. Breng het product terug naar een inzamelingspunt voor hergebruik van electrische en electronische apparatuur. Dit wordt aangegeven door dit symbool op het product, in de gebruiksaanwijzing of op de verpakking.

De materialen zijn herbruikbaar volgens hun markeringen. Door hergebruik, recycling of andere vormen van gebruik van oude apparaten en verpakkingen levert u een belangrijke bijdrage aan de bescherming van ons milieu. Neem a.u.b. contact op met uw gemeente voor informatie over inzamelingspunten.

WAARSCHUWING

Risico voor een elektrische schok
Niet openen!

Waarschuwing: Verwijder de behuizing (of achterzijde) niet, om het risico op elektrische schokken te verkleinen. Geen voor de gebruiker te onderhouden onderdelen binnenin het apparaat. Laat reparatie over aan gekwalificeerd onderhoudspersoneel.

Dit symbool wijst op de aanwezigheid van een gevaarlijke spanning binnenin de behuizing, die groot genoeg is om electrische schokken te veroorz aken.

Dit symbool wijst de gebruiker op de aanwezigheid van belangrijke gebruiks- en onderhoudsinstructies voor het apparaat.

Gebruikte batterijen zijn gevaarlijk afval en mogen NIET weggegooid worden bij het huishoudelijk afval!!! Als consument bent u wettelijk verplicht alle batterijen terug te brengen voor milieuvriendelijk hergebruik - of de batterijen gevaarlijke stoffen*) bevatten of niet.

U kunt batterijen gratis terugbrengen naar openbare inzamelingspunten in uw gemeente of bij winkels die de betreffende soort batterijen verkopen.

Alleen volledig lege batterijen.

***) met de markering Cd = cadmium, Hg = kwik, Pb = lood**

Luister nooit langdurig op hoge volumeniveaus, om mogelijke gehoorbeschadiging te voorkomen.

- Gebruik het apparaat alleen binnenshuis in een droge omgeving.
- Bescherm het apparaat tegen vocht.
- Open het apparaat niet. ELECTRISCHE SCHOKGEVAAR! Laat opening en reparatie over aan gekwalificeerd onderhoudspersoneel.
- Sluit dit apparaat alleen aan op een goed geïnstalleerd en geaard stopcontact. Zorg ervoor dat de netspanning overeenkomt met het de specificaties op het etiket.
- Zorg ervoor dat het electriciteitssnoer droog blijft tijdens gebruik. Zorg ervoor dat het electriciteitssnoer niet afgeknepen of op een andere manier beschadigd wordt.
- Beschadigde snoeren of stekkers moeten meteen vervangen worden door geautoriseerd onderhoudspersoneel.
- In geval van bliksem moet de stekker onmiddellijk uit het stopcontact getrokken worden.
- Wanneer kinderen het apparaat gebruiken, moeten de ouders toezicht houden.
- Reinig het apparaat alleen met een droge doek.
- Gebruik GEEN SCHOONMAAKMIDDELEN of SCHUURSPONSJES!
- Stel het apparaat niet bloot aan direct zonlicht of andere hittebronnen.
- Installeer het apparaat op een plaats met voldoende ventilatie, om oververhitting te voorkomen.
- Dek de ventilatieopeningen niet af!
- Installeer het apparaat op een veilige en vibratie-vrije plaats.
- Installeer het apparaat zo ver mogelijk uit de buurt van computers en magnetrons; anders kan de radio-ontvangst gestoord worden.
- Open de behuizing niet en probeer het apparaat niet te repareren. Dit is gevaarlijk en doet uw garantie vervallen. Reparaties mogen alleen uitgevoerd worden door geautoriseerd onderhoudspersoneel.
- Gebruik alleen kwik- en cadmium-vrije batterijen.
- Gebruikte batterijen zijn gevaarlijk afval en mogen NIET weggegooid worden bij het huishoudelijk afval!!! Breng de batterijen terug naar uw handelaar of naar inzamelingspunten in uw gemeente.
- Houd batterijen buiten bereik van kinderen. Kinderen kunnen batterijen per ongeluk inslikken. Raadpleeg onmiddellijk een dokter wanneer een kind een batterij ingeslikt heeft.
- Controleer uw batterijen regelmatig om batterijlekkage te voorkomen.
- De stekker of een koppelkabel wordt gebruikt als onderbrekingsapparaat. De onderbrekingsapparaten zullen gereed zijn voor gebruik.
- Zet geen open vuurbronnen, zoals brandende kaarsen, op het apparaat.
- Zet geen met vloeistof gevulde objecten, zoals vazen, op het apparaat.
- Dit apparaat is voor gebuik in omgevingen met een gematigd klimaat; niet geschikt in landen met een tropisch klimaat.

BEDIENINGSKNOPPEN

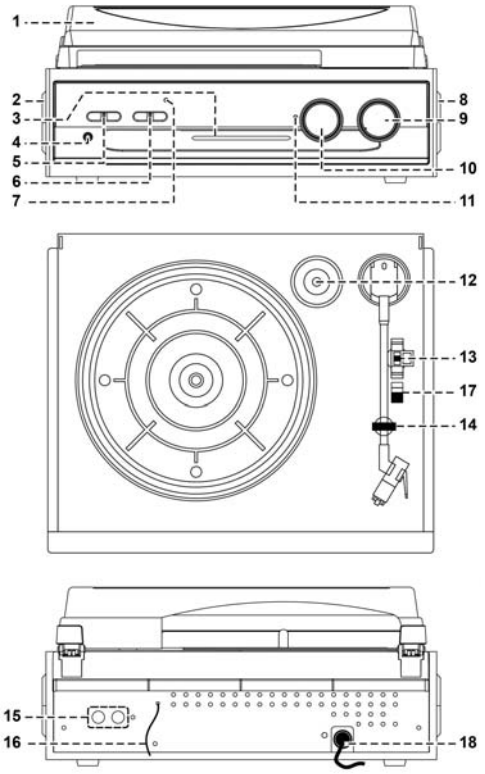

1) Deksel
2) Linker Luidspreker
3) LED Schijf Aanwijzing
4) 3.5MM Hoofgtelefoon jack
5) LED Power
6) POWER off/Functie Regelaar
7) Radio Frequentieregelaar
8) Rechter Luidspreker
9) Volume Omhoog/Omlaag knop
10) Tuning knop
11) FM Stereo Indicator
12) Pin Adaptor
13) 33/45/78 Snelheidregelaar
14) Naaldarm houder
15) LINE OUT Stekker
16) FM Draad Antenna
17) Auto Stop ON/OFF schakelaar
18) AC Stroomkabel

VEILIGHEIDSVOORZORGEN

INSTALLATIE

- NEEM ALLE ONDERDELEN UIT DE VERPAKKEING
- NIET AANSLUITEN OP HET STROOMNET ALVORENS DE STROOM TOEVOER
- TE CONTROLEREN EN ALLE ONDERDELEN TE HEBBEN AANGESLOTEN
- HOUD DE VENTILATIEGATEN VRIJ EN ZORG VOOR VOLDOENDE RUIMTE RONDOM HET APPARAAT

Stofkap installeren

1. Duw de metalen haak naar de achterkant.
2. Sluit de stofkap aan op de metalen haak.
3. Sluit het scharnier van de stofkap aan op het apparaat.

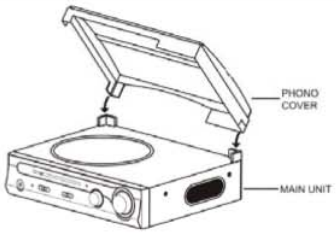

AANSLUITING

1. VERBIND DE STROOMKABEL AAN HET STROOMNET
2. ZET DE FUNCTIE REGELAAR OP“ PHONO OF USB/SD “. ALS HETLCD SCHERM OPLICHT IS DE STROOMTOEVOER IN ORDE EN KAN HET TOESTEL IN GEBRUIK WORDEN GENOMEN

AM/FM TUNER

HANDMATIG ZENDERS KIEZEN

1. GEBRUIK DE FREQUENTIE KEUZE KNOP OM DE GEWENSTE FREQUENTIE TE KIEZEN (10).
2. KIES EEN ZENDER DMV DE ZENDER KNOP.
3. REGEL HET VOLUME
4. OM DE RADIO UIT TE SCHAKELEN, ZET DE FUNCTIE KEUZE KNOP OP DE POWER OFF POSITIE.

FM & FM-STEREO ONTVANGST

- APPARAAT IS AUTO STANDAARD IN FM STEREO MODE, EEN KEER ONTVANGEN STEREO PROGRAMMA. DE "FM ST" INDICATOR (11) GAAT BRANDEN OM AAN TE GEVEN FM STEREO PROGRAMMA ZIJN ONTVANGEN.

TIPS VOOR BETERE ONTVANGST

- FM: DE DRAADANTENNE VOOR FM ONTVANGST DIENT VOLLEDIG ONTRAFELD TE ZIJN VOOR OPTIMALE ONTVANST

GEBRUIK VAN DE PLATENSPELER

OPGELET:

MAAK DE NAALDDRAGER LOS, EN VERWIJDER HET BESCHERMKAPJE VAN DE NAALD.

LET EROP DAT DE NAALDRAGER LOSGEKOPPELD WORDT VOOR GEBRUIK EN ACHTERAF TERUG WORDT VASTGEMAAKT

PLATEN BELUISTEREN

1. ZET DE FUNCTIE KEUZE KNOP (7) OP PHONO POSITIE.
2. ZET DE SNELHEIDSREGELAAR (5) OP 33, 45 OF 78 RPM AFHANKELIJK VAN DE AF TE SPELEN PLAAT
3. PLAATS EEN LANGSPEELPLAAT OP DE DRAAITAFEL, OVER DE CENTRALE PIN, GEBRUIK DE EP ADAPTOR INDIEN NODIG
4. HEF DE NAALDDRAGER MET DE NAALDDRAGER HENDEL
5. BRENG DE ARM NAAR HET BEGIN VAN DE PLAAT OF HET DRAAIPLATEAU BEGINT TE DRAAIEN
6. BRENG DE NAALDDRAGER ZACHTJES NEER OP DE GEWENSTE PLAATS MET OM AF TE SPELEN.
7. REGEL HET VOLUME
8. HET DRAAIPLATEUA STOPT AUTOMATISCH ALS DE PLAAT BEËINDIGD IS. PLAATS DE ARM TERUG OP ZIJN STEUN.
9. OM MANUEEL TE ONDERBREKEN: HEF DE ARM VAN DE PLAAT EN PLAATS HEM TERUG OP ZIJN STEUN.

IN SOMMIGE GEVALLEN WIL HET VOORKOMEN DAT DE PLATENSPELER STOPT MET AFSPELEN VOORDAT DE PLAAT HELEMAAL IS AFGESPEELD. IN DAT GEVAL DIENT U DE AUTO-STOP SCHAKELAAR (17) OP OFF TE ZETTEN. HIERDOOR ZAL DE PLATENSPELER NIET MEER AUTOMATISCH AFSLAAN EN DE GEHELE LP AFSPELEN. OM HET DRAAIEN VAN DE PLATENSPELER TE BEËINDIGEN KUNT U HET APPARAAT UIT ZETTEN OF AUTO-STOP SCHAKELAAR (17) WEER OP ON ZETTEN. VERVOLGENS KUNT U DE ARM VAN DE PLATENSPELER IN DE RUSTSTAND (BEGINPOSITIE) PLAATSEN.

LINE OUT CONNECTION

HET SYSTEEM KAN OP EEN HI-FI SYSTEEM WORDEN AANGESLOTEN DOR DE LINE OUT STEKKER (26) MET DE AUX INPUT STEKKER WITH AMET EEN RCA KABREL (NIET INBEGREPEN).

SPECIFICATIES

UKW / FM Frequentie	87,5 – 108MHz
Platenspeler	33, 45, 78 Revoluties per minuut
Stroom toevoer	230V 50Hz
Stroomverbruik	14 Watt
Top musiekprestaties	2 x 15W P.M.P.O.

BELANGRIJKE OPMERKING

Automatische standby schakeling

Om te voldoen aan de ERP2 richtlijn, schakelt het apparaat na ca. 15 minuten automatisch naar de standby stand, zonder dit aan te duiden. Om het apparaat opnieuw te starten, schakel deze dan uit, zoals beschreven in de handleiding weer.

Copyright by Woerlein GmbH, D-90556 Cadolzburg, Germany

LOCALIZAREA COMENZILOR

1) CAPAC IMPOTRIVA PRAFULUI
2) DIFUZOR STANG
3) INDICATOR CADRAN
4) MUFA PENTRU CASTI 3.5MM
5) LED INDICATOR ALIMENTARE
6) BUTON OPRIRE/SELECTOR FUNCTIE
7) SELECTOR FM/ FM STEREO
8) DIFUZOR DREAPTA
9) BUTON ROTATIV DE VOLUM
10) BUTON REGLAJ
11) LED INDICATOR FM STEREO
12) ADAPTOR AX
13) SELECTOR VITEZA 33/45/78 RPM
14) SUPORT PICK-UP
15) MUFA LINIE IESIRE
16) ANTENA FM
17) COMUTATOR AUTO STOP
18) CABLU AC

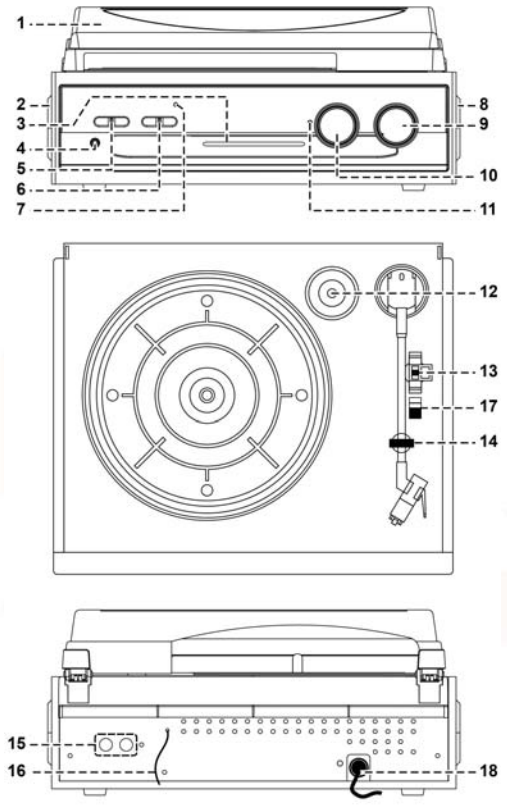

ATENTIE:
FOLOSIREA COMENZILOR SAU AJUSTARILOR SAU REALIZAREA DE PROCEDURI DE ALT TIP DECAT CELE SPECIFICATE IN ACEST DOCUMENT POATE AVEA CA REZULTAT EXPUNEREA LA RADIATII PERICULOASE. ACEST APARAT NU TREBUIE AJUSTAT SAU REPARAT DE CATRE ALTCINEVA DECAT PERSONALUL CALIFICAT DE SERVICE.

PRECAUTII LA FOLOSIRE

INSTALAREA

- DESPACHETATI TOATE COMPONENTELE SI SCOATE MATERIALUL PROTECTOR.
- NU CONECTATI APARATUL LA PRIZA INAINTE DE A VERIFICA TENSIUNEA DE ALIMENTARE SI INAINTE CA TOATE CELELALTE CONEXIUNI SI FIE FACUTE.
- NU ACOPERITI NICI O FANTA SI ASIGURATI-VA CA EXISTA UN SPATIU DE CATIVA CENTIMETRI IN JURUL APARATULUI PENTRU AERISIRE.

ASAMBLAREA CAPACULUI SUPERIOR

1. IMPINGETI PICIORUSUL METALIC IN SPATE.
2. PRINDETI PICIORUSUL METALIC DE CAPACUL SUPERIOR
3. PRINDETI BALAMAUA CAPACULUI SUPEIOR DE CORPUL APARATULUI.

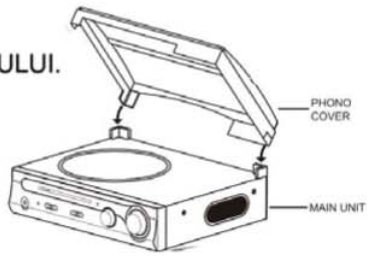

CONECTAREA

1. CONECTATI CABLUL DE ALIMENTARE LA PRIZA AC
2. MUTATI APARATUL IN FUNCTIA " RADIO ". DACA LED-UL DE PORNIRE ESTE APRINS SI DE CULOARE ROSIE, INSEAMNA CA ALIMENTAREA E NORMALA. ACUM SISTEMUL DVS. ESTE PREGATIT SA REDEA MUZICA.

AUDITIA RADIO

AJUSTAREA MANUALA

1. AJUSTATI POSTUL DORIT INVARTIND BUTONUL DE REGLAJ.
2. AJUSTATI BUTONUL DE VOLUM LA NIVELUL DORIT AL SUNETULUI.

RECEPTIA FM & FM-STEREO

- APARAT A FOST AUTO IMPLICIT ÎN FM STEREO MODE, PRIMIND O DATĂ PROGRAME STEREO. INDICATORUL "FM ST" (11) SE VA APRINDE PENTRU A ARĂTA FM STEREO PROGRAM SUNT DE PRIMIRE.

SFATURI PENTRU RECEPTIE MAI BUNA:

- FM : RECEPTORUL ARE UN CABLU ANTENA INCORPORATA CARE IESE DIN SPATELE CARCASEI. ACEST CABLU TREBUIE SA FIE COMPLET INTINS SI DESFASURAT PENTRU RECEPTIE MAI BUNA.

PICUP

RETINETI:

- SCOATETI TEACA DE PROTECTIE A ACULUI IMPRIMATOR.
- ASIGURATI-VA CA BRATUL DE PICUP ESTE DETASAT DE LA SUPORTUL LUI INAINTE DE FOLOSIRE SI PRINDETI-L DIN NOU LA FINAL.

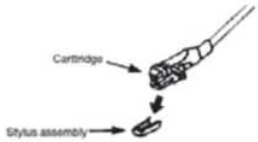

1. POTRIVITI LA FUNCTIA " PHONO ".
2. POTRTIVITI SELECTORUL DE VITEZA LA POZITIA ADECVATA IN FUNCTIE DE DISCUL CARE VA FI REDAT.
3. ASEZATI DISCUL PE PLATAN (FOLOSITI ADAPTORUL DE AX DACA E NECESAR).
4. RIDICATI BRATUL DE PICUP DIN SUPORT SI MISCATI-L INCET SPRE DISC. PLATANUL VA INCEPE SA SE INVARTA.
5. ASEZATI BRATUL PICUPULUI IN POZITIA DORITA A DISCULUI.
6. AJUSTATI VOLMUL LA NIVELUL DORIT.
7. LA FINALUL DISCULUI, PLATANUL VA NICETA AUTOMAT SA SE INVARTA. RIDICATI BRATUL PICUPULUI DE PE DISC SI READUCETI-L PE SUPORT.
8. PENTRU A OPRI MANUAL, RIDICATI BRATUL PICUPULUI DE PE DISC SI READUCETI-L PE SUPORT.

REMARCA : PENTRU ANUMITE DISCURI ZONA DE AUTO-OPRIRE DEPASESTE SETAREA APARATULUI, DECI APARATUL SE VA OPRI INAINTE DE TERMINAREA ULTIMEI INREGISTRARI. IN ACEST CAZ, POTRIVITI BUTONUL DE AUTO OPRIRE LA POZTIA " OFF ", SI APARATUL VA RULA PANAL A FINALUL DISCULUI, INSA NU SE VA MAI OPRI AUTOMAT (OPRITI APARATUL CU BUTONUL DE PORNIRE SAU COMUTATI INAPOI BUTONUL AUTO OPRIRE LA POZITIA " ON " PENTRU A OPRI ROTIREA PLATANULUI). APOI REASEZATI BRATUL PICUPULUI IN SUPORT.

CONEXIUNEA LINIE IESIRE

PUTETI CONECTA SISTEMUL LA SISTEMUL DVS. HI-FI CONECTAND MUFA LINIEI DE IESIRE (15) LA MUFA INTRARII PENTRU AUXILIARE CU UN CABLU RCA (NU ESTE INCLUS).

REMARCA: SUNETUL DIN DIFUZORUL INCORPORAT NU VA DISPAREA NICI MACAR DUPA CONECTAREA LA UN ALT SISTEM HI-FI PRIN MUFA LINIEI DE IESIRE. PUTETI DA VOLUMUL APARATULUI LA NIVELUL MINIM DACA PREFERATI CA SUNETUL SA PROVINA NUMAI DIN SISTEMUL HI-FI.

ANUNŢ IMPORTANT

Mod de aşteptare automat
Pentru a se conforma cu directiva ErP2, aparatul trece automat în standby după aprox. 15 minute fără un signal.To porni din nou aparatul, vă rugăm să urmaţi instrucţiunile menţionate în manualul de instrucţiuni .

Date tehnice

Frecventa FM-UKW	87,5 – 108MHz
Platan	33, 45, 78 rpm
Consum	14 Wati
Semnal	2 x 15W P.M.P.O.
AC	AC 230V 50Hz

PROTECCIÓN MEDIOAMBIENTAL

No elimine este producto con la basura doméstica al terminar su vida útil. Llévelo a un punto de recogida para reciclado de aparatos eléctricos y electrónicos. Esto se indica mediante el símbolo en el producto, en el manual de usuario o en el embalaje.

Los materiales son reutilizables según sus marcas. Al reutilizar, reciclar u otras formas de utilización de dispositivos y embalajes antiguos, usted hace una contribución importante a la protección de nuestro medio ambiente.

Consulte a las autoridades la información sobre los puntos de recogida

ADVERTENCIA

Riesgo de sacudida eléctrica
¡No abrir!

Precaución: Para evitar el riesgo de sacudida eléctrica, no retire la tapa (o parte posterior). No hay piezas útiles en el interior. Consulte cualquier reparación a personal cualificado.

Este símbolo indica la presencia de tensión peligrosa en el interior, la suficiente para provocar una sacudida eléctrica.

Este símbolo indica la presencia de instrucciones de funcionamiento y mantenimiento importantes para el aparato.

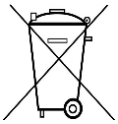

Las baterías utilizadas son residuos peligrosos y No se deben desechar con la basura doméstica. Como consumidor está **legalmente obligado** a llevar todas las baterías para un reciclaje de manera responsable, no importa si **las baterías** contienen o no sustancias perjudiciales.

Lleve las baterías sin gasto alguno a los puntos de recogida públicos de su comunidad o a las tiendas que venden baterías del tipo correspondiente.

Entregue solo baterías totalmente descargadas.

***) marcado Cd = cadmio, Hg = mercurio, Pb = plomo**

Utilizar los auriculares a un volumen excesivamente alto puede causar lesiones en los oídos

- Utilice el aparato solo en entornos secos e interiores.
- Proteja el aparato de la humedad.
- No abra el aparato. ¡***PELIGRO DE SACUDIDA ELÉCTRICA!*** Consulte con personal cualificado para su apertura y reparación.
- Conecte el aparato a una toma de corriente correctamente instalada y con conexión a tierra. Asegúrese de que la tensión de la red se corresponde con la que aparece en las especificaciones.
- Asegúrese de que el cable permanece seco durante el funcionamiento. No pinche ni dañe el cable de conexión a red de ningún modo.
- Un cable de red dañado o clavija debe ser reemplazado inmediatamente por el centro de reparación autorizado.
- En caso de tormenta, desenchufe de la red inmediatamente.
- Los padres deberán supervisar a los niños cuando utilicen el aparato.
- Limpie el aparato solamente con un paño seco.

  NO utilice LIMPIADORES NI PAÑOS ABRASIVOS
- No exponga el aparato a la luz solar directa o a otras fuentes de calor.
- Instale el aparato en un lugar con suficiente ventilación con el fin de evitar acumulación de calor.
- No cubra las aberturas de ventilación.
- Coloque el aparato en un lugar seguro y sin vibraciones.
- Coloque el aparato lo más lejos posible de ordenadores y microondas, de otro modo puede resultar afectada la recepción de la radio.
- No abra ni repare el aparato. No es seguro hacerlo y anula la garantía. Las reparaciones solo las pueden realizar los centros de atención al cliente autorizados.
- Utilice solo baterías sin mercurio y cadmio.
- Las baterías utilizadas son residuos peligrosos y no se deben desechar con la basura doméstica. Lleve las baterías a su proveedor o a los puntos de recogida de su comunidad.
- Mantenga las baterías lejos de los niños. Podrían tragarse las baterías. En caso de tragarse una batería, consulte a un médico inmediatamente.
- Compruebe las baterías regularmente para evitar fugas.

LOCATION OF CONTROLS

1) COPERTURA ANTIPOLVO
2) ALTAVOZ IZQUIERDO
3) LANCET LED
4) TOMA COFIAS
5) POWER LED INDICATOR
6) TECLA APAGAMIENTO
7) SELECOTR FM/FM St. RADIO
8) ALTAVOZ DERECHO
9) MANDO CONTROL VOLUMEN
10) MANDO SINTONIZACIÓN
11) FM STEREO LED INDICATOR
12) ADAPTADOR MANDRIL
13) SELECTOR 33/45/78 VUELTAS
14) BOTÒN DETENCIÓN AUTOMÁTICA
15) CABLE TOMA
16) CABLE ANTENA FM
17) TECLA DETENCIÓN AUTOMÁTICA
18) AC CABLE

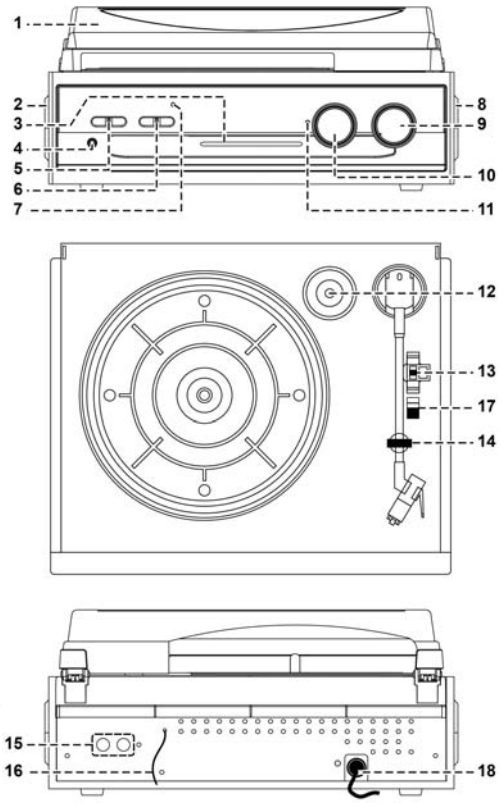

ATENCION: EL USO DE LOS CONTROLES O AJUSTES O LA REALIZACIÓN DE PROCEDIMIENTOS DIFERENTES DE LO ESPECIFICADO AQUÍ PUEDE RESULTAR EN UNA EXPOSICIÓN A RADIACIONES PELIGROSAS. LA UNIDAD NO DEBE SER AJUSTADA NI REPARADA POR NADIE EXCEPTO POR EL PERSONAL CUALIFICADO DEL SERVICIO

PRECAUTIONS FOR USE

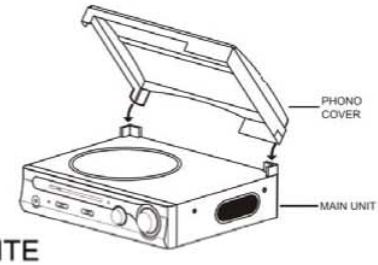

CONEXIÓN

1. CONECTE EL CABLE DE ALIMENTACIÓN A LA TOMA DE CORRIENTE
2. GIRE EL SELECTOR DE FUNCIÓN A "TUNER".

ESCUCHAR LA RADIO

1. CONÉCTESE A LA ESTACIÓN GIRANDO EL BOTÓN DE AJUSTE.
2. AJUSTE EL BOTÓN DE VOLUMEN AL NIVEL DESEADO.

FM Y FM ESTÉREO

- APARATO FUE DEFAULT AUTO EN FM STEREO MODO, QUE RECIBE UNA VEZ PROGRAMAS ESTÉREO. EL INDICADOR "FM ST" (11) SE ILUMINARÁ PARA MOSTRAR PROGRAMA FM STEREO SON LA RECEPCIÓN.

CONSEJOS PARA MEJORAR LA RECEPCION

- FM: TIENE UN CABLE DE ANTENA "FM" EN LA PARTE TRASERA DE LA UNIDAD. ESTE HILO DEBE SER PLENAMENTE DESENROLLADO PARA UNA MAYOR RECEPCIÓN.

TOCADISCOS

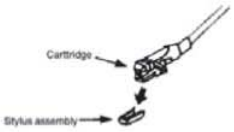

1. NOTA: - RETIRE LA PROTECCIÓN DE LA AGUJA. - ASEGÚRESE QUE EL BRAZO ESTÁ DESABROCHADO ANTES DE LEVANTARLO. VUELVA A ABROCHAR EL BRAZO CADA VEZ QUE HAY QUE MOVER LA UNIDAD.
   1. SELECCIONE LA OPCIÓN "PHONO".
   2. AJUSTE LA VELOCIDAD A LA VELOCIDAD REQUERIDA.
   3. COLOQUE EL DISCO EN EL PLATO (USE EL ADAPTADOR DE EJE SI NECESARIO)
   4. LEVANTE EL BRAZO Y SE MOVERÁ LENTAMENTE HACIA EL LADO DEL DISCO. EL PLATO EMPIEZA A GIRAR.
   5. COLOQUE EL BRAZO EN LA POSICIÓN DESEADA DEL DISCO.
   6. AJUSTE EL VOLUMEN AL NIVEL DESEADO.
   7. AL FINAL DEL DISCO, EL PLATO SE DETENDRÁ AUTOMÁTICAMENTE. LEVANTE EL BRAZO DEL DISCO Y VUELVE A POSICIONARLO EN SU UBICACIÓN.
   8. PARA DETENER MANUALMENTE, QUITE EL BRAZO DEL DISCO Y VUELVE A POSICIONARLO EN SU UBICACIÓN.

NOTE: SE EL DISCO TIENE EL ÁREA DE AUTOSTOP MÁS ALLÁ DEL ÁREA PREDISPUESTA DEL LECTOR LA DETENCIÓN OCURRIRÁ ANTES DEL TÉRMINO DE LA ÚLTIMA HUELLA. EN TAL CASO POSICIONAR EL INTERRUPTOR COCHE-ALTO SOBRE LA POSICIÓN "OFF", DE MODO QUE EL FUNCIONAMIENTO PUEDA CONTINUAR HASTA AL FINAL DE LA HUELLA SIN INTERRUMPIRSE AUTOMÁTICAMENTE, APAGAR EL APARATO CON EL INTERRUPTOR DE ENCENDIDO O REPOSICIONAR LA TECLA DEL AUTOSTOP SOBRE LA POSICIÓN "ON" PARA INTERRUMPIR LA ROTACIÓN DEL PLATO. LUEGO REPONER EL BRAZO SOBRE SU SOPORTE.

CONEXION EXTERNA PUEDE CONECTAR EL SISTEMA A SU HI-FI, CONECTANDO EL ENCHUFE DE SALIDA (27) A LA ENTRADA AUXILIAR HI FI CON UN CABLE RCA (NO INCLUIDO).

NOTA IMPORTANTE

Cambio automático a modo de espera (standby)

En cumplimiento con la directiva ERP2, la unidad cambia automáticamente al modo de espera cuando pasan aprox. 15 minutos sin una señal. Para reiniciar la unidad, apáguela como se describe en el manual de nuevo.

Technical

FM-UKW frequency	87,5 – 108MHz
Turntable	33, 45, 78 rpm
Power consumption	14 Watt
Power output	2 x 15W P.M.P.O.
AC	AC 230V 50Hz

MILJØBESKYTTELSE

Ikke kast dette produktet sammen med vanlig husholdningsavfall ved slutten av dets livssyklus. Returner det til et innsamlingspunkt for resirkulering av elektrisk og elektronisk utstyr. Dette indikeres på produktsymbolet, i bruksanvisningen eller på emballasjen.

Materialene er gjenbrukbare i henhold til merkene. Ved å gjenbruke, resirkulere eller andre former for bruk av gamle enheter og emballasje gir du et viktig bidrag til beskyttelsen av miljøet vårt..

Ta kontakt med lokale myndigheter for informasjon om innsamlingspunkter.

ADVARSEL

Fare for elektrisk støt
Ikke åpne!

Forsiktig: For å redusere risikoen for elektrisk støt, må du ikke ta av dekslet (eller baksiden). Det er ingen deler inni som kan repareres. Overlat service til kvalifisert personell.

Dette symbolet indikerer tilstedeværelse av farlig spenning i huset, tilstrekkelig til å forårsake elektrisk støt.

Dette symbolet indikerer viktige drifts- og vedlikeholdsinstruksjoner for enheten.

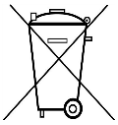

Brukte batterier er farlig avfall og må IKKE kastes sammen med husholdningsavfallet! Som forbruker er du juridisk forpliktet til å returnere alle batterier for miljøvennlig resirkulering – uansett hvorvidt batteriene inneholder skadelige stoffer*)

Returner batterier gratis til offentlige innsamlingspunkter i ditt lokalsamfunn eller til butikker som selger batterier av de respektive slag. Bare returner helt utladede batterier.

*) Merket Cd = kadmium, Hg = kvikksølv, Pb = bly

Ikke lytt til musikk ved høyt volum over lengre tid, det kan føre til hørselsskader.

- Bruk enheten kun i tørre innendørsmiljøer.
- Beskytt enheten mot fuktighet.
- Ikke åpne enheten. FARE FOR ELEKTRISK STØT! Overlat åpning og service til kvalifisert personell.
- Kun koble denne enheten til en riktig installert og jordet stikkontakt. Kontroller at nettspenningen stemmer med spesifikasjonene på typeskiltet.
- Kontroller at nettkabelen holder seg tørr under drift. Ikke klemme eller skade strømkabelen på noen måte.
- Advarsel om frakobling av enheten: Hovedpluggen brukes som tilkobling og må derfor alltid være driftsklar.
- Støpselet brukes til frakobling og må derfor være lett tilgjengelig.
- En skadet strømkabel eller støpsel må straks byttes av et autorisert servicesenter.
- I tilfelle av lyn må du umiddelbart koble apparatet fra strømnettet.
- Barn bør være under oppsyn av foreldre når de bruker enheten.
- Kun rengjøre enheten med en tørr klut.
- IKKE bruk RENGJØRINGSMIDLER eller SLIPENDE KLUTER!
- Installer enheten på et sted med god ventilasjon for å hindre varmeopphoping.
- Ikke dekk til ventilasjonsåpningene!
- Ventilasjonen må ikke hindres ved å dekke til ventilasjonsåpninger med gjenstander som aviser, duker, gardiner osv.
- Enheten må ikke utsettes for drypp eller sprut, og ingen gjenstander fylt med væske, som vaser, må plasseres på den.
- Enheten bør ikke utsettes for direkte sollys, svært høye eller lave temperaturer, fuktighet, vibrasjoner eller støvete omgivelser.
- Aldri forsøk å sette inn ledninger, stifter eller andre slike gjenstander i hullene eller åpningene på enheten.
- Installer enheten på et sikkert og vibrasjonsfritt sted.
- Installer enheten så langt unna som mulig fra datamaskiner og enheter som utstråler mikrobølger, ellers kan radiomottak bli forstyrret.
- Ikke åpne eller reparere huset. Det er utrygt å gjøre det og garantien vil bli ugyldig. Reparasjoner må bare utføres av autorisert servicepersonell/kundesenter.
- Bare bruk kvikksølv- og kadmiumfrie batterier.
- Batteriene må ikke utsettes for sterk varme, som sol, ild eller lignende.
- Brukte batterier er farlig avfall og må IKKE kastes sammen med husholdningsavfallet! Returner batterier til forhandleren eller innsamlingspunkter i ditt lokalsamfunn.
- Hold batteriene unna barn. Barn kan svelge batterier. Kontakt lege umiddelbart hvis et batteri svelges.
- Sjekk batteriene regelmessig for å unngå batterilekkasje.
- Strømledningen eller en apparatkopler brukes som utkoplingsenhet. Utkoplingsenhetene skal være klare for bruk.
- Kilder til åpen flamme, f.eks. tente lys, skal aldri plasseres på apparatet.
- Dette apparatet er til bruk i moderate klimaer og er ikke egnet til bruk i land med tropisk klima.

Bruk av apparatet

1. Deksel
2. Høyttaler venstre
3. Kanalfrekvensskala
4. 3,5mm hodetelefoninngang
5. LED-på-lys
6. På/av-funksjonsbryter
   for radio- + platespilling
7. FM/FM ST.-stasjonsvalgbryter
8. Høyttaler høyre
9. Lydtyrkevelger +/-
10. Kanalfrekvensvelger
11. FM-stereoindikator
12. Adapter til single-plater
13. 33/45/78 hastighetsvalgbryter
14. Lydarmsikring
15. Utgang for ekstern enhet (RCA)
16. FM-antenne
17. Auto-stopp på/av
18. Ledning med veggplugg

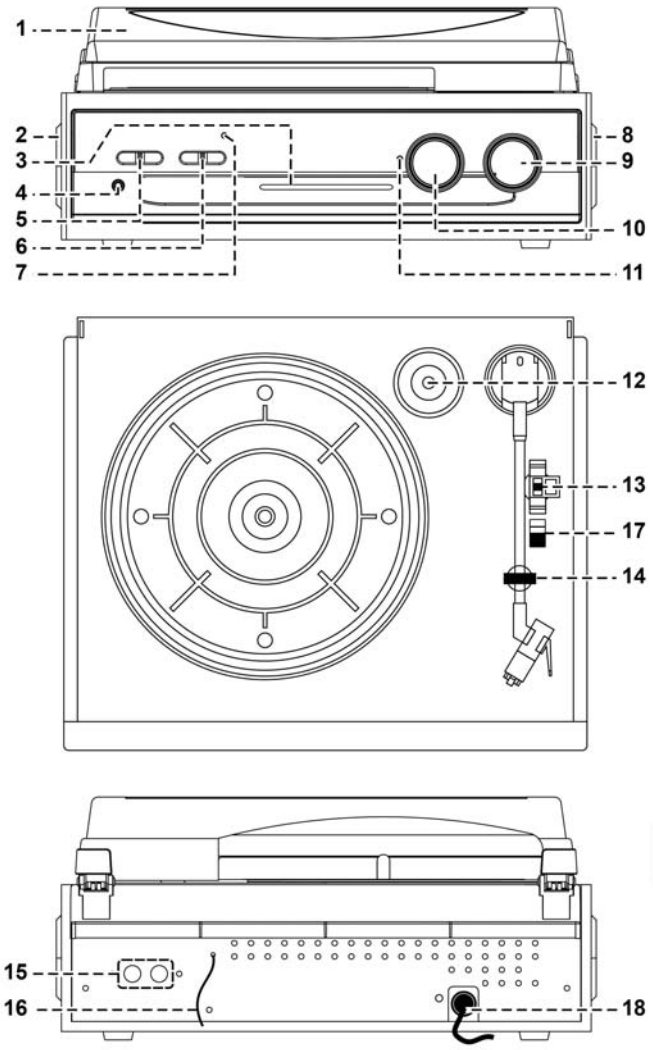

Montasje av dekslet

1. Press metallhengslet bakover.
2. Skyv dekslet forsiktig på metallhengslet og hjørnetappene i sine holdere til høyre og venstre.

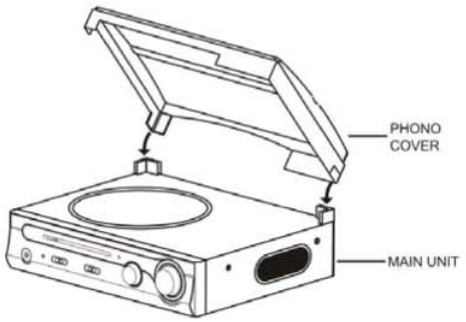

Strømtilkobling

1. Forsikre deg om at strømnettet har 230V 50Hz.
2. Plasser apparatet på en sikker, flat og rystelsesfri plass.
3. Sett plugg (18) inn i veggkontakt.

RADIO

1. Skyv funksjonsbryter (6) i pos. TUNER.
2. Legg FM-antenne (16) **helt** ut.
3. Velg kanalfrekvens med kanalfrekvensvelger (10).
4. Velg lydstyrke med lydstyrkevelger (9).
5. Ved forstyrrelser i FM-stereo-kanalområdet, skyves bryter (7) i pos. FM. Under FM-stereomottak vises det ved at FM-stereo-indikator (11) lyser.
6. Slå av radio ved å skyve funksjonsbryter (6) i pos. OFF.

Plateavspilling

Fjern beskyttelseshette fra kunstkrystallstiften.

1. Sett funksjonsbryter (6) i pos. PHONO
2. Sett hastighetsbryter(13) til 33/45/78 i posisjon som passer til platen.
3. Legg platen forsiktig på tallerken. Bruk adapter ved single-plater.
4. Løft armen forsiktig og sett stiften ned på kanten av platen.
5. Juster lydstyrke etter ønske ved hjelp av velger (9).
6. Når hele platen er avspilt, stopper tallerken automatisk å svive rundt. Løft armen forsiktig og legg den tilbake i sin lagringsposisjon (14). Sett gjerne på sikringsklammer.

7. Slå av apparatet: Sett bryte (6) på pos. OFF.

OBS: Det kan skje at apparatet stopper før hele platen har blitt avspilt. Dette har i de fleste tilfeller å gjøre med de ulike standarder i plateindustrien. Skulle du oppleve dette, kan du slå av AUTO STOP-bryter (17) på baksiden av apparatet.
VIKTIG! Etter at AUTO STOP er slått av vil tallerkenen svive videre inntil apparatet stoppes manuelt!

RCA-utgang for eksterne enheter

SOUNDMASTER kan kobles til ditt Hifi-system (AUX). Bruk vanlige ledninger og koble til eksterne enheter (f. eks. høyttalere) på utgang (15).

Hodetelefon (ikke inkl.)

Hodetelefon kan kobles til i 3,5 mm inngang (4). Høyttalere kobler ut automatisk.

VIKTIG MELDING

Automatisk standby-modus

For å overholde den ErP2 direktiv, bytter enheten automatisk til standby etter ca. 15 minutter uten en signal.To slå enheten på igjen, må du følge instruksjonene nevnt i bruksanvisningen.

Techniske data

FM-frekvens	87,5 – 108 MHz
Platespiller	33, 45, 78 omdr./min.
Strømforbruk	14W
Høyttalerytelse	2 x 15W
Strømtilkobling	230V 50Hz

PROTECÇÃO AMBIENTAL

Não junte este aparelho juntamente com os resíduos domésticos no final do seu ciclo de vida útil. Coloque-o num ponto de recolha para reciclagem de aparelhos eléctricos e electrónicos. Isto é indicado pelo símbolo no aparelho, manual do utilizador ou na embalagem.

Os materiais são reutilizáveis de acordo com suas marcações. Ao reutilizar, reciclar ou outras formas de utilização de dispositivos e embalagens antigos, você dá uma contribuição importante para a proteção de nosso meio ambiente..
Contacte as suas autoridades locais para obter informações sobre pontos de recolha.

AVISO

Risco de choque eléctrico.
Não abrir!

Cuidado: Para reduzir o risco de choque eléctrico, não retire a tampa (ou o revestimento traseiro). Não existem no interior peças passíveis de serem substituídas pelo utilizador. Permita que a assistência técnica seja efectuada por um técnico qualificado.

Este símbolo indica a presença de tensão perigosa no interior do aparelho, suficiente para provocar choques eléctricos.

Este símbolo indica a presença de instruções de funcionamento e manutenção importantes para o aparelho

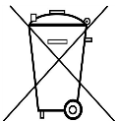

As pilhas usadas são um resíduo perigoso e NÃO devem ser colocadas juntamente com os resíduos domésticos! Enquanto consumidor, está **legalmente obrigado** a depositar **todas as pilhas** num local adequado para uma reciclagem ambientalmente responsável – independentemente de as pilhas conterem ou não substâncias perigosas*).**Coloque as pilhas gratuitamente num dos pontos de recolha públicos na sua localidade ou em lojas que comercializem pilhas do mesmo tipo.**
Coloque apenas pilhas completamente descarregadas.
***) marcadas Cd = cádmio, Hg = mercúrio, Pb = chumbo**

O uso constante de fones de ouvido em alto volume pode prejudicar sua audição.

- Utilize o aparelho apenas em ambientes internos e secos.
- Proteja o aparelho da humidade.
- A unidade deve funcionar apenas em um clima temperado.
- Não abra o aparelho. RISCO DE CHOQUE ELÉCTRICO! Permita que o aparelho seja aberto e assistido por um técnico qualificado.
- Ligue este aparelho apenas a uma tomada de parede devidamente instalada com terra. Certifique-se de que a tensão da rede eléctrica coresponde com as especificações da placa informativa do aparelho.
- Certifique-se de que o cabo de alimentação permanece seco durante o funcionamento. Não trilhe ou danifique o cabo de alimentação de forma alguma.
- Um cabo de alimentação danificado deve ser imediatamente substituído por um centro de assistência técnica autorizado.
- Em caso de ocorrência de trovoada, desligue imediatamente o aparelho da tomada.
- As crianças devem supervisionadas por um adulto responsável quando utilizarem o aparelho.
- Limpe o aparelho apenas com um pano seco.
- NÃO utilize PRODUTOS DE LIMPEZA ou PANOS ABRASIVOS!
- Não exponha o aparelho a luz solar directa ou a outras fontes de calor.
- Instale o aparelho num local com ventilação suficiente para evitar a acumulação de calor.
- Não cubra as aberturas de ventilação!
- Instale o aparelho num local seguro e sem vibrações.
- Instale o aparelho o mais longe possível de computador e fornos microondas; caso contrário, a recepção de rádio poderá sofrer interferências.
- Não abra ou repare o revestimento. Não é seguro fazê-lo e irá anular a sua garantia. As reparações devem ser efectuadas apenas por um serviço/centro autorizado de assistência.
- Utilize apenas pilhas sem mercúrio nem cádmio.
- As pilhas usadas são um resíduo perigoso e NÃO devem ser colocadas juntamente com os resíduos domésticos!!! Coloque as pilhas num dos pontos de recolha da sua localidade.
- Mantenha as pilhas afastadas das crianças. Estas poderão engolir as pilhas. Se uma pilha for engolida, contacte imediatamente um médico.
- Verifique as suas pilhas regularmente para evitar derramamento das mesmas.

LOCALIZAÇÃO DOS CONTROLOS

1) TAMPA
2) COLUNA ESQUERDA
3) PONTEIRO
4) TOMADA PARA AUSCULTADORES DE 3,5 MM
5) INDICADOR LUMINOSO DE ALIMENTAÇÃO
6) BOTÃO POWER OFF (DESLIGAR) / SELECTOR DE FUNÇÃO
7) SELECTOR DE FM/ FM ESTÉREO
8) COLUNA DIREITA
9) BOTÃO ROTATIVO DE VOLUME
10) BOTÃO TUNING (SINTONIZAÇÃO)
11) INDICADOR LUMINOSO DE FM ESTÉREO
12) ADAPTADOR DO EIXO
13) SELECTOR DE VELOCIDADE 33/45/78 RPM
14) SUPORTE DO BRAÇO
15) TOMADA LINE OUT (SAÍDA DE LINHA)
16) ANTENA FM
17) BOTÃO AUTO STOP (PARAGEM AUTOMÁTICA)
18) CABO DE ALIMENTAÇÃO CA

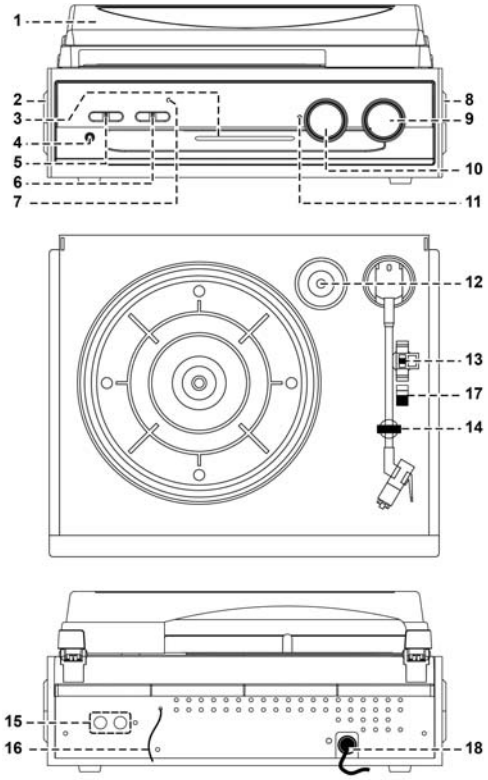

CUIDADO:
UMA UTILIZAÇÃO IMPRÓPRIA DOS CONTROLOS E DAS REGULAÇÕES, OU UMA EXECUÇÃO DE PROCEDIMENTOS DIFERENTES DAS INSTRUÇÕES ESPECIFICADAS NESTE MANUAL PODE RESULTAR NUMA EXPOSIÇÃO A RADIAÇÃO PERIGOSA.
ESTE APARELHO APENAS DEVERÁ SER REPARADO OU REGULADO POR PESSOAL QUALIFICADO.

PRECAUÇÕES DE UTILIZAÇÃO

INSTALAÇÃO

- RETIRE TODAS AS PEÇAS DA EMBALAGEM E REMOVA O MATERIAL DE PROTECÇÃO.
- NÃO LIGUE O APARELHO À REDE ELÉCTRICA ANTES DE VERIFICAR A VOLTAGEM E DE TEREM SIDO EFECTUADAS TODAS AS LIGAÇÕES.
- NÃO CUBRA AS ABERTURAS DE VENTILAÇÃO E CERTIFIQUE-SE DE QUE EXISTE UM ESPAÇO DE VÁRIOS CENTÍMETROS EM TORNO DO APARELHO PARA UMA VENTILAÇÃO ADEQUADA.

MONTAGEM DA TAMPA SUPERIOR

1. EMPURRE O SUPORTE METÁLICO PARA TRÁS.
2. UNA O SUPORTE METÁLICO À TAMPA SUPERIOR.
3. ENCAIXE A DOBRADIÇA DA TAMPA SUPERIOR NO APARELHO.

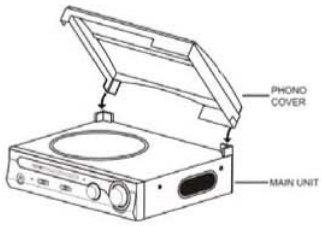

[*legenda da imagem*]
Phono cover = Tampa do gira-discos
Metal bracket = Suporte metálico
Main unit = Aparelho

LIGAÇÃO

1. LIGUE O CABO DE ALIMENTAÇÃO A UMA SAÍDA DE CA.
2. MUDE O SISTEMA PARA A FUNÇÃO RADIO (RÁDIO). SE A LUZ DO INDICADOR LUMINOSO DE ALIMENTAÇÃO ESTIVER VERMELHA, TAL SIGNIFICA QUE O ABASTECIMENTO ELÉCTRICO ESTÁ NORMAL. O SEU APARELHO ESTÁ AGORA PRONTO PARA SER UTILIZADO.

OUVIR RÁDIO

SINTONIZAÇÃO MANUAL

1. SINTONIZE A ESTAÇÃO DESEJADA RODANDO O BOTÃO DE SINTONIZAÇÃO.
2. AJUSTE O VOLUME PARA O NÍVEL DESEJADO USANDO O BOTÃO DE VOLUME.

RECEPÇÃO FM E FM ESTÉREO

- APARELHO FOI AUTO PADRÃO NO MODO STEREO FM, UMA VEZ QUE RECEBEM PROGRAMAS ESTÉREO. O INDICADOR "FM ST" (19) ACENDE PARA MOSTRAR STEREO FM PROGRAMA SÃO RECEPTORA.

DICAS PARA UMA MELHOR RECEPÇÃO:

- FM: O RECEPTOR POSSUI UMA ANTENA DE FIO FM INCORPORADA NA PARTE DE TRÁS DO APARELHO. ESTE FIO DEVERÁ ESTAR TOTALMENTE DESENROLADO E ESTICADO PARA OBTER UMA MELHOR RECEPÇÃO.

PHONO (GIRA-DISCOS)

NOTA:

- RETIRE O PROTECTOR DA AGULHA.
- CERTIFIQUE-SE DE QUE O BRAÇO DE LEITURA SE SOLTA DO APOIO DO BRAÇO DE LEITURA ANTES DA REPRODUÇÃO E DE QUE É RECOLOCADO NO FINAL.

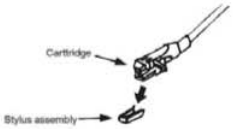

1. SELECCIONE A FUNÇÃO PHONO.
2. COLOQUE O SELECTOR DE VELOCIDADE NA POSIÇÃO ADEQUADA EM FUNÇÃO DO DISCO A SER REPRODUZIDO.
3. COLOQUE O DISCO NO PRATO (UTILIZE O ADAPTADOR DO EIXO SE NECESSÁRIO).
4. LEVANTE O BRAÇO DE LEITURA DO APOIO E DESLOQUE-O LENTAMENTE PARA JUNTO DO DISCO. O PRATO COMEÇARÁ A RODAR.
5. COLOQUE O BRAÇO DE LEITURA NA POSIÇÃO PRETENDIDA NO DISCO.
6. AJUSTE O VOLUME PARA O NÍVEL DESEJADO.
7. NO FINAL DO DISCO, O PRATO IRÁ PARAR AUTOMATICAMENTE DE RODAR, LEVANTARÁ O BRAÇO DE LEITURA DO DISCO E COLOCÁ-LO-Á DE NOVO NO APOIO.
8. PARA PARAR MANUALMENTE, LEVANTE O BRAÇO DE LEITURA DO DISCO E COLOQUE-O NOVAMENTE NO APOIO.

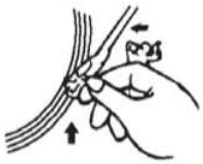

ATENÇÃO: A ZONA DE PARAGEM AUTOMÁTICA DE ALGUNS DISCOS PODERÁ ENCONTRAR-SE FORA DO LIMITE DEFINIDO NO APARELHO, PELO QUE O DISCO PARARÁ ANTES DO FIM DA ÚLTIMA FAIXA. NESTE CASO, COLOQUE O BOTÃO AUTO STOP NA POSIÇÃO OFF (DESLIGADO). DESTE MODO, A REPRODUÇÃO CONTINUARÁ ATÉ AO FIM DO DISCO, PORÉM, NÃO PARARÁ AUTOMATICAMENTE. (DESLIGUE O APARELHO USANDO O BOTÃO DA ALIMENTAÇÃO OU COLOQUE NOVAMENTE O BOTÃO AUTO STOP NA POSIÇÃO "ON" (LIGADO) PARA PARAR O PRATO). DEPOIS VOLTE A COLOCAR O BRAÇO DE LEITURA NA POSIÇÃO DE DESCANSO.

LIGAÇÃO À SAÍDA DE LINHA (LINE OUT)

PODERÁ LIGAR O APARELHO A UM SISTEMA DE ALTA-FIDELIDADE LIGANDO A TOMADA LINE OUT (15) A UMA TOMADA DE ENTRADA AUXILIAR COM UM CABO RCA (NÃO INCLUÍDO).

ATENÇÃO: O SOM DA COLUNA INCORPORADA CONTINUARÁ A SER EMITIDO MESMO APÓS A LIGAÇÃO A UM SISTEMA DE ALTA-FIDELIDADE ATRAVÉS DE UMA TOMADA LINE OUT. PODERÁ REGULAR O VOLUME DO APARELHO PARA O NÍVEL MAIS BAIXO SE PREFERIR ESCUTAR O SOM APENAS A PARTIR DO SISTEMA DE ALTA-FIDELIDADE.

NOTA IMPORTANTE

Alternar para o modo de espera automático

Para cumprir a directiva ERP2, a unidade alterna automaticamente para o modo de espera após aproximadamente 15 minutos sem sinal. Para reiniciar o aparelho, desligue-o como descrito no manual de novo.

Dados técnicos

Frequência VHF-FM	87,5 – 108 MHz
Gira-discos	33, 45, 78 rpm
Consumo	14 W
Potência de saída	2 x 15 W P.M.P.O.
Alimentação	CA 230 V 50 Hz

MILJØBESKYTTELSE

Smid ikke dette produkt ud med det normale husholdningsaffald ved enden af dens livscyklus. Aflever det til et opsamlingspunkt for genbrug af elektronik eller elektroniske apparater.
Dette er indikeret ved symbolet på produktet, brugermanualen eller indpakningen.

Materialerne er genanvendelige i henhold til deres markeringer. Ved at genbruge, genbruge eller andre former for brug af gamle enheder og emballager yder du et vigtigt bidrag til beskyttelsen af vores miljø.

Kontakt dine lokale myndigheder for detaljer omkring opsamlingspunkter..

ADVARSEL

Risiko for elektronisk chok
ÅBEN IKKE!

Advarsel: For at reducere risikoen for elektrisk chok, fjern ikke coveret (eller bagsiden). Der er ingen brugervenlige dele indeni. For serviceeftersyn kontakt kvalificeret personale.

Dette symbol indikerer tilstedeværelsen af vigtige operationelle og vedligeholdelse instruktioner for enheden.

Dette symbol indikerer tilstedeværelsen af farlig spænding inden i indkapslingen, tilstrækkelig til at frembringe elektrisk chok.

Brugte batterier er farlig affald og må IKKE smides I hudholdningsaffaldet! Som forbruger er du lovmæssigt forpligtet til at returnere **alle batterier for miljømæssige genbrugshensyn** – hvad enten batterierne indeholder skadelig indhold* eller ej)

At returnere batterier er gratis ved offentlige opsamlingspunkter eller ved butikker som sælger batterier eller lign.

Returnér kun fuldt ud afladet batterier.

***) markeret Cd = cadmium, Hg = kviksølv, Pb = bly**

Undgå risiko for høreskader ved aldrig at lytte ved høj lydstyrke i længere tid ad gangen.

- Åben ikke for indkapslingen af produktet. RISIKO FOR ELEKTRISK CHOK. For serviceeftersyn kontakt kvalificeret personale.
- Forbind kun enheden til en korrekt installeret og jordbundet stikkontakt. Vær sikker på at spændingen er i overensstemmelse med specifikationerne.
- Vær sikker på at kablerne forbliver tørrer under anvendelse. Tryk eller ødeligge ikke kablerne på nogen måde.
- Advarsel om afbrydelse af enheden: Stikkontakten må ikke slukkes under anvendelse.
- Stikkontakten anvendes som afbrydelsesenheden, afbrydelsesenheden skal forblive funktionsdygtig.
- En ødelagt ledning eller stikkontakt skal med det samme erstattes af et autoriseret service personale.
- I tilfælde af lyn, afbryd øjeblikkeligt enheden fra stikkontakten.

Sikkerhed, Miljømæssig og Installerings Instruktioner

- Børn skal guides af voksne ved anvendelse af enheden.
- Rengør kun enheden med en tør klud.
- Anvend IKKE RENSEMIDDEL eller SKUREKLUD.
- Installer enheden et sted med tilstrækkelig ventilation med det formål at undgå varme ophedning.
- Tildæk ikke ventilationsåbningerne!
- Ventilationen må ikke hæmmes ved at tildække ventilationsåbningerne med ting, som eksempelvis en avis, en dug, gardiner osv.
- Den må ikke udsættes for dryp eller sprøjt og ingen objekter med væske, som vaser, skal placeres på apparatet.
- Enheden må ikke udsættes for direkte sollys, meget høj eller lav temperature, fugtighed, vibrationer eller placeres i støvet omgivelser.
- Forsøg aldrig at indsætte ledninger, stikben eller andre lign. objekter i ventilationsåbninger eller åben enheden.
- Installer enheden et sikkert og vibrationsfrit sted.
- Ingen åben ild, som stearinlys skal placeres på apparatet.
- Installer enheden så langt væk som muligt fra computer og mikrobølge enheder; ellers kan radiomodtagelsen blive påvirket.
- Åben ikke indkapslingen eller forsøg at reparere den. Det er ikke sikkert at gøre det og vil påvirke din garanti. Reparationer foretages kun af autoriseret personale.
- Brug udelukkende kviksølv- og cadmiumfri batterier.
- Batterier må ikke udsættes for overdreven varme såsom solskin, brand eller lign.
- Brugte batterier er farlig affald og må IKKE smides I husholdningsaffaldet!!! Returnér batterierne til din forhandler eller opsamlingspunkter i dit samfund.
- Hold batterierne væk fra børn. Børn kan sluge batterier. Kontakt omgående en læge hvis det er tilfældet.
- Check dine batterier jævnligt for udslip.
- Stikproppen eller en evt. forlængerledning fungerer som hovedafbryder, hvorfor der altid skal være let adgang til den stikkontakt, apparatet er tilsluttet.
- Dette apparat er udelukkende designet til brug i en tempereret klimazone, det bør ikke anvendes i lande med tropisk klima.

OVERSIGT OVER FUNKTIONER

1) LÅG
2) VENSTRE HØJTALER
3) VISUEL RADIOFREKVENS
4) 3.5MM HOVEDTELEFONSTIK
5) STRØM LED INDIKATOR
6) STRØM TÆND/SLUK
7) FM ST./FM RADIO PROGRAM VÆLGER
8) HØJRE HØJTALER
9) ROTERBAR VOLUMEKNAP
10) INDSTILLING AF RADIO RADIOFREKVENS
11) FM STEREO LED INDIKATOR
12) SPINDEL ADAPTOR
13) 33/45/78 RPM JUSTERING
14) PICK-UP HOLDER
15) AUDIO LYDINDGANG
16) FM ANTENNE
17) AUTO STOPKONTAKT
18) STRØMINDGANG

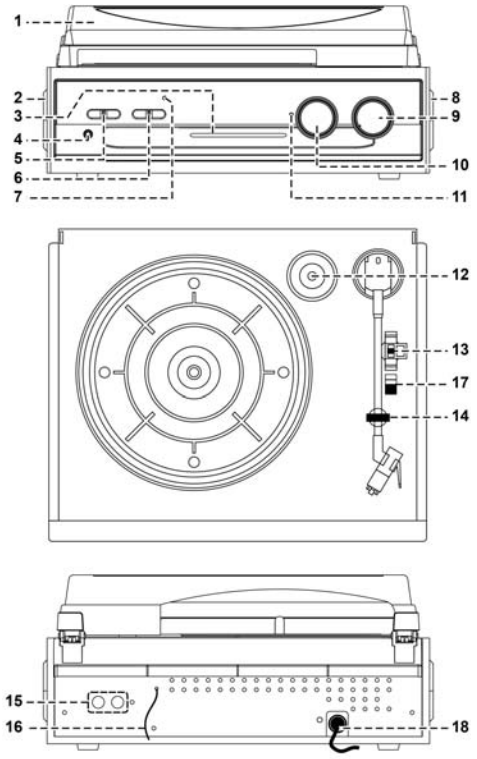

ADVARSEL:

ANVENDELSE, JUSTERINGER ELLER FORSØG PÅ YDEOPTIMERING SOM IKKE ER NÆVNT HERI KAN RESULTERE I FARLIG RADIATION EKSPONERING

ENHEDEN MÅ IKKE JUSTERES ELLER REPARERES AF ANDRE END KVALIFICERET AUTORISERET PERSONALE

SIKKERHEDSPROCEDURE VED ANVENDELSE

INSTALLATION

- PAK DELENE UD OG FJERN DET BESKYTTENDE MATERIALE.
- TILSLUT IKKE ENHEDEN TIL ELNETTET FØR DU HAR CHECKET ELNETTETS SPÆNDING OG FØR ALLE TILSLUTNINGER ER FORETAGET.
- OVERDÆK IKKE UDLUFTNINGSKANALERNE OG VÆR SIKKER PÅ AT DER ER LUFT PÅ ADSKILLIGE CENTIMENTER RUNDT OM ENHEDEN FOR VENTILATION.

SAMLING AF LÅG

1. SKUB METALBØJLEN TIL BAGSIDEN.
2. FORBIND METALBØJLEN TIL TOP COVERET
3. FORBIND HÆNGSLET PÅ TOP COVERET TIL ENHEDEN

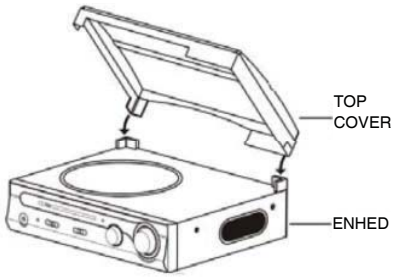

FORBINDELSE

1. FORBIND ELLEDNINGEN TIL STRØMINDGANGEN
2. SKIFT SYSTEMET TIL"RADIO" TILSTAND. NÅR STRØM LED INDIKATOREN LYSER RØD T BETYDER DET AT ELFORSYGNINGEN ER NORMAL. NU ER DIT SYSTEM KLAR TIL AT SPILLE MUSIK.

LYTTE TIL RADIOEN

MANUEL TUNING

1. STIL IND PÅ DEN ØNSKEDE STATION VED AT JUSTERE KNAPPEN TIL INSTALLERING AF FREKVENS.
2. JUSTER VOLUMEKNAPPEN TIL DET ØNSKEDE.

FM & FM-STEREO MODTAGELSE

- APPARAT VAR AUTO STANDARD I FM STEŘEO MODE, ONCE MODTAGES STEREOPROGRAMMER. "FM ST" INDIKATOR (11) LYSER OP FOR AT VISE FM STEREO PROGRAM ER DET MODTAGENDE.

GODE RÅD TIL DEN BEDSTE MODTAGELSE:

- FM: MODTAGEREN HAR EN INDBYGGET FM LEDNINGSANTENNE HÆNGENDE PÅ BAGSIDEN. DENNE LEDNING SKAL VÆRE FOLDET UD OG UDSTRAKT FOR OPTIMAL MODTAGELSE.

GRAMMOFON

VÆR OPMÆRKSOM PÅ:

- FJERN PICK-UP NÅLENS BESKYTTELSE.
- VÆR SIKKER PÅ AT PICK-UP NÅLEN ER ADSKILT FRA PICK-UP NÅLENS HVILEPOSITION FØR ANVENDELSE, OG SÆT DEN TILBAGE I HVILEPOSITION EFTER ANVENDELSE.

1. VÆLG “ PHONO” FUNKTIONEN.
2. INDSTIL RPM JUSTERINGEN TIL DEN ØNSKEDE POSITION AFHÆNGIGT AF HVILKEN PLADE DU ØNSKER AT AFSPILLE.
3. PLACER PLADEN I PLADEAFSPILLEREN (BENYT SPINDEL ADAPTOREN HVIS NØDVENDIGT)
4. LØFT PICK-UP NÅLEN FRA HVILEPOSITION OG FØR DEN LANGSOMT MOD PLADEN.
   PLADEN VIL BEGYNDE AT ROTERE.
5. PLACERPICK-UP NÅLEN TIL DEN ØNSKEDE POSITION PÅ PLADEN.
6. JUSTER VOLUMEKNAPPEN TIL DET ØNSKEDE NIVEAU.
7. NÅR PLADEN ER FÆRDIG VIL PLADEAFSPILLEREN AUTOMATISK STOPPE MED AT ROTERE. LØFT PICK-UP NÅLEN FRA PLADEN OG PLACER DEN TILBAGE I HVILEPOSITION.
8. FOR AT STOPPE MANUELT, LØFT PICK-UP NÅLEN FRA PLADEN OG FØR DEN TILBAGE I HVILEPOSITION.

BEMÆRK:

VED NOGLE PLADER ER AUTO-STOP OMRÅDET IKKE I OVERENSSTEMMELSE MED ENHEDENS INSTALLERING. I DETTE TILFÆLDE SKIFT AUTO-STOP KONTAKTEN TIL ”OFF” POSITION, DET MEDFØRER AT PLADEN KØRER TIL ENDEN UDEN AT STOPPE AUTOMATISK (TRYK PÅ TÆND/SLUK KNAPPEN ELLER SKIFT AUTO-STOP AFBRYDEREN TIL ”ON” FOR AT PLADEN STOPPER MED AT ROTERE. DERNÆST SÆTTE PICK-UP NÅLEN TILBAGE I HVILEPOSITION.

LYD UDGANG FORBINDELSE

DU KAN FORBINDE SYSTEMET TIL DIT HI-FI ANLÆG VED AT FORBINDE AUDIO LYDINDGANGEN (15) TIL EN AUX INDGANG MED ET RCA KABEL (IKKE INKLUDERET).

BEMÆRK:LYDEN FRA DEN ORIGINALE INDBYGGEDE HØJTALER VIL IKKE VIL IKKE DEAKTIVERES EFTER AT HAVE FORBUNDET ENHEDEN TIL ET ANDET HI-FI SYSTEM VIA LYDUDGANGEN. DU KAN JUSTERE VOLUMEKNAPPEN TIL ET MINIMALT NIVEAU, HVIS DU FORETRÆKKER AT LYDEN KUN KOMMER FRA HIFI-SYSTEMET.

TEKNISK INFORMATION:

FM-UKW frekvens	87,5-108MHz
Pladespiller	33, 45, 78 rpm
Strømudgang	14 Watt
STRØM SPÆNDNING	2x15WPM.R.O.
AC	AC 230V 50Hz

VIGTIG MEDDELELSE:

Automatisk standby tilstand

For at overholde ErP2 direktivet, vil enheden automatisk skifte til standby efter cirka 15 minutter uden signal (for eksempel ved CD-stop tilstand). For at tænde enheden igen følg venligst instruktionerne i manualen.

MILJÖSKYDD

Släng inte produkten med de vanliga hushållssoporna i slutet av dess livscykel. Returnera den till en insamlingsplats för återvinning av elektriska och elektroniska apparater. Detta indikeras av symbolen på produkten, bruksanvisningen eller förpackningen.

Materialen är återanvändbara enligt deras märkning. Genom återanvändning, återvinning eller andra former av användning av gamla enheter och förpackningar gör du ett viktigt bidrag till skyddet av vår miljö.
Kontakta din lokala myndigheter för information om insamlingsplatser.

VARNING

Risk för elektriska stötar
Öppna inte!

Varning: För att minska risken för elektriska stötar, avlägsna inte höljet (eller baksidan). Det finns inga delar som användaren kan laga inuti. Överlåt servicearbeten åt kvalificerad servicepersonal.

Denna symbol indikerar förekomst av farlig spänning innanför höljet, tillräcklig för att orsaka elektriska stötar.

Denna symbol anger att det finns viktiga drift- och underhållsinstruktioner för enheten.

Förbrukade batterier är farligt avfall och ska INTE kastas i hushållssoporna! Som konsument är du **juridiskt skyldig** att återlämna **alla batterier** för miljövänlig återvinning – oavsett om batterierna innehåller skadliga ämnen* eller inte).

Återlämna batterier gratis till offentliga insamlingsställen i din kommun eller till affärer som säljer batterier av respektive slag.

Återlämna bara helt urladdade batterier.

*) markerade Cd = kadmium, Hg = kvicksilver, Pb = bly

För att förhindra hörselskada, lyssna inte länge med hög volym.

- Använd endast enheten i torra inomhusmiljöer.
- Skydda enheten mot fukt.
- Öppna inte enheten. RISK FÖR ELSTÖTAR! Överlåt öppning och service till kvalificerad personal.
- Anslut denna enhet till ett korrekt installerat och jordat uttag. Kontrollera att nätspänningen stämmer överens med uppgifterna på typskylten.
- Kontrollera att nätkabeln förblir torr under drift. Kläm inte eller skada nätkabeln på något sätt.
- Varning vid frånkoppling av apparaten: Nätkontakten används som anslutning, så den bör alltid vara tillgänglig.
- Nätkontakten används som frånkopplingsenhet, frånkopplingsenheten ska vara tillgänglig.
- En skadad nätkabel eller kontakt måste omedelbart bytas av en auktoriserad serviceverkstad.
- Vid åskväder, koppla genast bort enheten från elnätet.
- Barn ska övervakas av föräldrar när de använder enheten.
- Rengör enheten med en torr trasa endast.
- Använd INTE RENGÖRINGSMEDEL eller SLIPANDE TRASOR!
- Utsätt inte enheten för direkt solljus eller andra värmekällor.
- Installera enheten på en plats med tillräcklig ventilation för att förhindra värmeackumulering.
- Täck inte över ventilationsöppningarna!
- Ventilationen får inte hindras genom övertäckning av ventilationsöppningarna med föremål såsom tidningar, dukar, gardiner etc.
- Den får inte utsättas för dropp eller stänk och inga föremål fyllda med vätska, som vaser, får placeras på apparaten.
- Enheten får inte utsättas för direkt solljus, mycket höga eller låga temperaturer, fukt, vibrationer eller placeras i en dammig miljö.
- Försök aldrig föra in metalltrådar, nålar eller andra liknande föremål i ventilationsöppningarna eller enhetens öppning.
- Installera enheten på en säker och vibrationsfri plats.
- Ingen öppen låga, t.ex. tända stearinljus, får placeras på apparaten.
- Installera enheten så långt bort som möjligt från datorer och mikrovågsugnar, annars kan radiomottagningen störas.
- Öppna inte eller reparera höljet. Det är inte säkert att göra det och kommer att upphäva garantin. Reparationer endast av auktoriserat service-/kundcenter.
- Använd endast kvicksilver- och kadmiumfria batterier.
- Batterier skall inte utsättas för alltför hög värme som solsken, brand eller liknande.
- Förbrukade batterier är farligt avfall och ska INTE kastas i hushållssoporna!!! Återlämna batterierna till din återförsäljare eller till insamlingsställen i din kommun.
- Håll batterierna borta från barn. Barn kan svälja batterierna. Kontakta läkare omedelbart om ett batteri har svalts.
- Kontrollera batterierna regelbundet för att undvika batteriläckage.
- Den här apparaten är till för användning i områden med normalt klimat och inte för tropiskt klimat.

KONTROLLERNAS PLACERING

1) DAMMSKYDD
2) VÄNSTER HÖGTALARE
3) FREKVENSVISARE
4) 3,5 MM HÖRLURSKONTAKT
5) STRÖMINDIKATOR
6) STRÖM AV/FUNKTIONSVAL-KNAPP
7) FM/FM STEREO-VÄLJARE
8) HÖGER HÖGTALARE
9) VRED FÖR VOLYMINSTÄLLNING
10) VRED FÖR STATIONSINSTÄLLNING
11) FM STEREO-INDIKATOR
12) SPINDELADAPTER
13) HASTIGHETSVÄLJARE 33/45/78 RPM
14) PICKUP-HÅLLARE
15) LINE OUT-KONTAKT
16) FM-ANTENN
17) AUTO STOP-KNAPP
18) NÄTKABEL

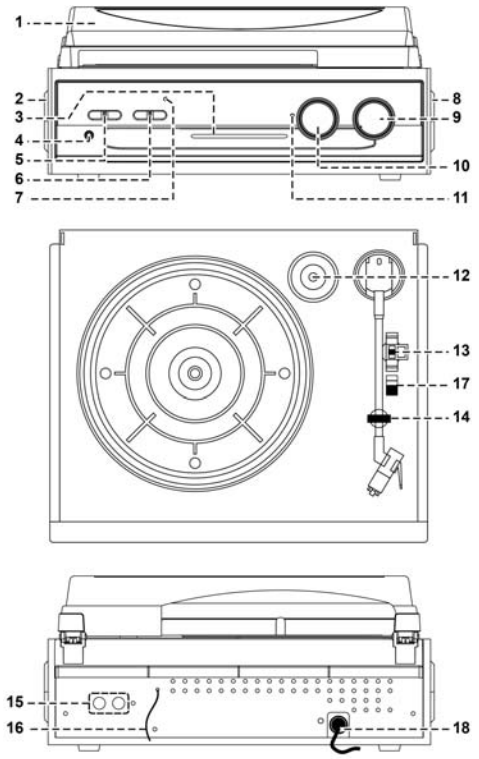

FÖRSIKTIGT:

OM ANDRA KONTROLLER, JUSTERINGAR ELLER PROCEDURER ÄN DE SOM SPECIFICERAS HÄR ANVÄNDS KAN DET LEDA TILL EXPONERING FÖR FARLIG STRÅLNING.
DENNA ENHET FÅR ENDAST JUSTERAS ELLER REPARERAS AV KVALIFICERAD SERVICEPERSONAL

FÖRSIKTIGHETSÅTGÄRDER VID ANVÄNDNING

INSTALLATION

- PACKA UPP ALLA DELAR OCH TA BORT SKYDDSMATERIALET.
- ANSLUT INTE ENHETEN TILL STRÖMFÖRSÖRJNINGEN INNAN DU KONTROLLERAT STRÖMFÖRSÖRJNINGENS SPÄNNING OCH INNAN ALLA ANDRA ANSLUTNINGAR GJORTS.
- TÄCK INTE ÖVER VENTILATIONSÖPPNINGARNA OCH SE TILL ATT DET FINNS FLERA CENTIMETERS UTRYMME RUNT ENHETEN FÖR VENTILATION.

MONTERA DET ÖVRE LOCKET

1. TRYCK METALLFÄSTET MOT BAKSIDAN.
2. ANSLUT METALLFÄSTET TILL DET ÖVRE LOCKET
3. ANSLUT GÅNGJÄRNET PÅ DET ÖVRE LOCKET TILL HUVUDENHETEN

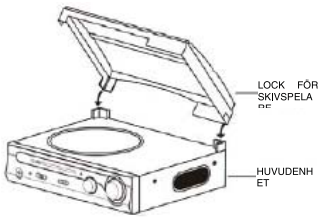

ANSLUTNING

1. ANSLUT NÄTKABELN TILL ETT ELUTTAG
2. STÄLL IN SYSTEMET PÅ "RADIO"-FUNKTIONEN. OM STRÖMINDIKATORN LYSER RÖTT INNEBÄR DET ATT STRÖMFÖRSÖRJNINGEN ÄR NORMAL. SYSTEMET ÄR NU REDO ATT SPELA UPP MUSIK.

LYSSNA PÅ RADIO

MANUELL STATIONSINSTÄLLNING

1. STÄLL IN ÖNSKAD STATION GENOM ATT VRIDA PÅ STATIONSINSTÄLLNINGSVREDET.
2. STÄLL IN ÖNSKAD VOLYMNIVÅ MED VOLYMVREDET.

FM & FM-STEREO-MOTTAGNING

- APPARATEN ÄR AUTO STANDARD I FM STEREOLÄGE, EN GÅNG EMOT STEREOPROGRAM. "FM ST" INDIKATORN (11) TÄNDS FÖR ATT VISA FM STEREOPROGRAM ÄR DEN MOTTAGANDE.

TIPS FÖR BÄSTA MOTTAGNING:-

- FM : MOTTAGAREN HAR EN INBYGGD FM-TRÅDANTENN SOM HÄNGER FRÅN DET BAKRE HÖLJET. RULLA UT OCH DRA UT DENNA TRÅD HELT FÖR ATT FÅ BÄSTA MOTTAGNING.

SKIVSPELARE

NOTERA:

- TA BORT SKYDDET FRÅN GRAMMOFONNÅLEN.
- SE TILL ATT ARMEN LOSSAS FRÅN ARMSTÖDET INNAN ANVÄNDNINGEN, OCH ATT DEN SÄTTS TILLBAKA EFTERÅT.

1. VÄLJ "PHONO"-FUNKTIONEN.
2. STÄLL IN HASTIGHETSVÄLJAREN PÅ KORREKT LÄGE BEROENDE PÅ DEN SKIVA SOM SKA SPELAS.
3. PLACERA SKIVAN PÅ SKIVTALLRIKEN (ANVÄND SPINDELADAPTERN VID BEHOV).
4. LYFT ARMEN FRÅN STÖDET OCH FLYTTA DEN SAKTA MOT SKIVAN. SKIVTALLRIKEN BÖRJAR SNURRA.
5. PLACERA ARMEN PÅ ÖNSKAD PLATS PÅ SKIVAN.
6. STÄLL IN ÖNSKAD VOLYMNIVÅ.

7. NÄR SKIVAN TAR SLUT SLUTAR SKIVTALLRIKEN SNURRA AUTOMATISKT. LYFT ARMEN FRÅN SKIVAN OCH FÖR TILLBAKA DEN TILL STÖDET
8. FÖR ATT STOPPA MANUELLT, LYFT ARMEN FRÅN SKIVAN OCH FÖR TILLBAKA DEN TILL STÖDET.

ANMÄRKNING : PÅ VISSA SKIVOR LIGGER AUTOSTOPP-OMRÅDET UTANFÖR ENHETENS INSTÄLLNINGSOMRÅDE, SÅ DE STOPPAS INNAN DEN SISTA LÅTEN SPELATS UPP. OM DETTA INTRÄFFAR, STÄLL IN AUTO-STOP-VÄLJAREN TILL LÄGE "OFF". HELA SKIVAN SPELAS DÅ UPP, MEN DEN STOPPAS INTE AUTOMATISKT (STÄNG AV ENHETEN MED STRÖMBRYTAREN ELLER STÄLL TILLBAKA AUTO-STOP-VÄLJAREN TILL LÄGE "ON" FÖR ATT STOPPA SKIVTALLRIKEN). FÖR SEDAN TILLBAKA ARMEN TILL STÖDET.

LINE OUT-ANSLUTNING

DU KAN ANSLUTA SYSTEMET TILL HELA DITT HI-FI-SYSTEM GENOM ATT ANSLUTA LINE OUT-KONTAKTEN (15) TILL AUX IN-KONTAKTEN MED EN RCA-KABEL (MEDFÖLJER EJ).
ANMÄRKNING : LJUDET FRÅN DEN INBYGGDA HÖGTALAREN STÄNGS INTE AV VID ANSLUTNING TILL ETT ANNAT HI-FI-SYSTEM VIA LINE OUT-KONTAKTEN. DU KAN VRIDA NER SYSTEMETS VOLYM TILL LÄGSTA NIVÅN OM DU FÖREDRAR ATT ENDAST LYSSNA PÅ LJUDET FRÅN HI-FI-SYSTEMET.

Teknisk information

FM-UKW-frekvens	87,5 - 108 MHz
Skivspelare	33, 45, 78 rpm
Strömförbrukning	14 Watt
Uteffekt	2 x 15 W PM.PO.
Nätström	AC 230 V 50 Hz

VIKTIGT MEDDELANDE

Automatiskt standby-läge
För att uppfylla ErP2-direktivet går enheten automatiskt till standbyläge om ingen signal tagits emot på ungefär 15 minuter. (Till exempel i CD-stoppläge.) För att slå på enheten igen, följ instruktionerna i användarhandboken.

YMPÄRISTÖNSUOJELU

Älä hävitä tuotetta normaalin talousjätteen mukana sen käyttöiän lopuksi. Vie tuote sähkö- ja elektroniikkaromun (SER) keräyspisteeseen. Tämä ilmaistaan symbolilla tuotteessa, käyttöohjeessa tai pakkauksessa.

Materiaalit ovat merkintöjensä mukaisesti uudelleenkäytettäviä. Käyttämällä uudelleen, kierrättämällä tai muulla tavalla hyödyntämällä vanhoja laitteita ja pakkauksia annat merkittävän panoksen ympäristömme suojeluun..

Saat lisätietoja keräyspisteistä ottamalla yhteyttä paikallisiin viranomaisiin.

VAROITUS

Sähköiskun vaara
Älä avaa!

Varoitus: Sähköiskuvaaran vuoksi älä poista kantta (tai takaosaa). Ei sisällä käyttäjän huollettavissa olevia osia. Huoltaminen tulee jättää pätevän huoltohenkilöstön tehtäväksi.

Tämä symboli ilmaisee, että laitteen kotelon sisällä on vaarallisia jännitteitä, jotka voivat aiheuttaa sähköiskun.

Tämä symboli ilmaisee laitteen tärkeitä käyttö- ja huolto-ohjeita.

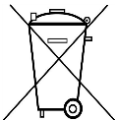

Käytetyt paristot ovat ongelmajätettä, ja niitä EI saa hävittää talousjätteen mukana! Kuluttajana sinun laillinen velvoitteesi on palauttaa kaikki paristot kierrätykseen – riippumatta siitä, sisältävätkö ne haitallisia aineita*).

Voit palauttaa paristot ilmaiseksi julkisiin keräyspisteisiin tai vastaavia paristoja myyviin liikkeisiin.Palauta paristot vain tyhjinä.

*) merkinnät: Cd = kadmium, Hg = elohopea, Pb = lyijy

Jatkuva käyttö kuulokkeiden käyttö kovalla äänenvoimakkuudella voi vahingoittaa kuuloa.

- Käytä laitetta vain kuivissa sisätiloissa.
- Suojaa laitetta kosteudelta.
- Älä avaa laitetta. SÄHKÖISKUN VAARA! Avaaminen ja huoltaminen tulee jättää pätevän huoltohenkilöstön tehtäväksi.
- Laitteen saa yhdistää vain oikein asennettuun ja maadoitettuun pistorasiaan. Varmista, että verkkojännite vastaa tyyppikilven arvoja.
- Varmista, ettei virtakaapeli pääse kastumaan käytön aikana. Älä nipistä tai vahingoita virtakaapelia millään tavoin.
- Laitteen virran katkaisuun liittyvä varoitus: Virtajohto toimii pääkytkimenä, joten sen pitää olla aina käytettävissä.
- Virtajohto toimii pääkytkimenä, ja pääkytkimen pitää olla aina käytettävissä.
- Viallinen virtajohto tai pistoke on heti vaihdettava valtuutetussa huoltokeskuksessa.
- Ukkosen sattuessa irrota laite välittömästi verkkovirrasta.
- Vanhempien tulee valvoa laitetta käyttäviä lapsia.
- Puhdista laite vain kuivalla kankaalla.
- ÄLÄ käytä PUHDISTUSAINEITA tai HANKAAVIA KANKAITA!
- Älä altista laitetta suoralle auringonvalolle tai muille lämmönlähteille.
- Asenna laite paikkaan, jossa on riittävä tuuletus, jotta vältetään lämmön kertyminen.
- Älä peitä mitään tuuletusaukkoja!
- Ilmanvaihtoa ei saa estää peittämällä tuuletusaukkoja esim. sanomalehdellä, pöytäliinalla, verhoilla jne.
- Laitetta ei saa altistaa pisaroille tai roiskeille ja nesteellä täytettyjä esineitä, kuten maljakoita, ei saa asettaa laitteen päälle.
- Laitetta ei saa altistaa suoralle auringonvalolle, erittäin korkeille tai alhaisille lämpötiloille, kosteudelle tai värinöille, eikä sitä saa asettaa pölyiseen ympäristöön.
- Älä koskaan yritä työntää rautalankoja, nastoja tai muita vastaavia esineitä laitteen tuuletusaukkoihin tai muihin aukkoihin.
- Asenna laite turvalliseen ja tärinättömään paikkaan.
- Avotulta, kuten kynttilöitä, ei saa asettaa laitteen päälle.
- Asenna laite mahdollisimman kauas tietokoneista ja mikroaaltouuneista, sillä ne voivat häiritä radiovastaanottoa.
- Älä avaa tai yritä korjata koteloa. Se ei ole turvallista ja avaaminen kumoaa takuun. Korjaukset tulee jättää valtuutetun huollon/palvelukeskuksen tehtäväksi.
- Käytä vain paristoja, joissa ei ole elohopeaa tai kadmiumia.
- Paristoja ei saa altistaa kuumuudelle, kuten auringonpaisteelle tai lähellä olevalle avotulelle.
- Käytetyt paristot ovat ongelmajätettä, ja niitä EI saa hävittää talousjätteen mukana!!! Palauta paristot jälleenmyyjälle tai oman yhteisösi keräyspisteeseen.
- Pidä paristot poissa lasten ulottuvilta. Lapset saattavat niellä paristoja. Jos paristoja on nielty, ota välittömästi yhteys lääkäriin.
- Voit välttää paristojen vuotamisen tarkistamalla ne säännöllisesti.

SÄÄTIMET

1) PÖLYSUOJA
2) VASEN KAIUTIN
3) VALITSIN
4) 3,5 MM:N KUULOKELIITÄNTÄ
5) VIRRAN MERKKIVALO
6) VIRRANKATKAISUPAINIKE/TOIMINNON VALITSIN
7) FM/FM-STEREO-VALITSIN
8) OIKEA KAIUTIN
9) PYÖRIVÄ ÄÄNENVOIMAKKUUDEN NUPPI
10) VIRITYSNUPPI
11) FM-STEREON MERKKIVALO
12) ADAPTERI
13) 33/45/78 NOPEUSVALITSIN
14) VARREN PIDIN
15) LINE OUT -LIITÄNTÄ
16) FM-ANTENNI
17) AUTOM. PYSÄYTYSKYTKIN
18) VAIHTOVIRTAJOHTO

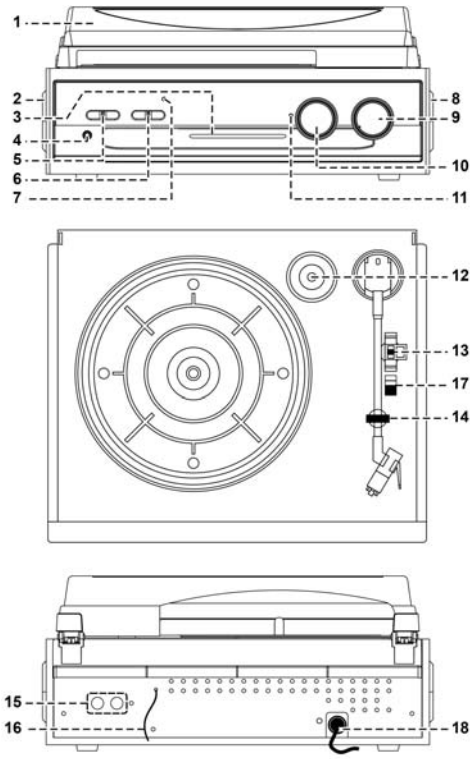

VAROITUS!

MUIDEN KUIN TÄSSÄ ESITELTYJEN SÄÄTIMIEN TAI SÄÄTÖJEN VOI AIHEUTTAA VAARALLISELLE SÄTEILYLLE ALTISTUMISEN.
TÄTÄ LAITETTA EIVÄT SAA SÄÄTÄÄ TAI KORJATA MUUT KUIN PÄTEVÄ HUOLTOHENKILÖSTÖ.

KÄYTTÖÄ KOSKEVAT VAROITUKSET

ASENNUS

- PURA KAIKKI OSAT PAKKAUKSESTA JA POISTA PAKKAUSMATERIAALEISTA.
- ÄLÄ KYTKE LAITETTA VERKKOVIRTAAN ENNEN VERKKOJÄNNITTEEN TARKISTAMISTA JA TARVITTAVIEN LIITÄNTÖJEN TEKEMISTÄ.
- ÄLÄ PEITÄ ILMANOTTOAUKKOJA JA VARMISTA, ETTÄ LAITTEEN YMPÄRILLÄ ON ILMANKIERTOTILAA USEITA SENTTEJÄ JOKA SUUNTAAN.

KANNEN KOKOONPANO

1. TYÖNNÄ METALLIKIINNIKE TAKAREUNAAN.
2. KIINNITÄ METALLIKIINNIKE KANTEEN
3. KIINNITÄ KANNEN SARANA SOITTIMEEN

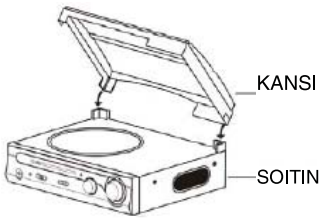

LIITÄNNÄT

1. LIITÄ VIRTAJOHTO VAIHTOVIRTALIITTIMEEN
2. KYTKE RADIO PÄÄLLE. JOS VIRRAN MERKKIVALO PALAA PUNAISENA, LAITE SAA NORMAALISTI VIRTAA. SOITIN ON NYT KÄYTTÖVALMIS.

RADION KUUNTELU

VIRITYS KÄSIN

1. VIRITÄ HALUAMASI KANAVA ESIIN VIRITYSNUPILLA.
2. SÄÄDÄ ÄÄNENVOIMAKKUUTTA NUPISTA HALUAMALLESI TASOLLE.

FM & FM-STEREO, VASTAANOTTO

- PYYKINPESUKONEESI AUTO DEFAULT IN FM STEREO MODE, KERRAN VASTAANOTTO STEREO-OHJELMIA."FM ST" ILMAISIN (11) SYTTYY OSOITTAMAAN, FM STEREO OHJELMAN VASTAANOTTAVA.

VINKKEJÄ VASTAANOTTAMISEEN:

- FM: VASTAANOTTIMESSA ON KIINTEÄ FM-JOHTOANTENNI, JOKA SIJAITSEE KOTELON TAKANA. PARAS KUULUVUUS SAAVUTETAAN, KUN JOHTO ON TÄYSIN ESISSÄ.

SOITTIMEN

ASETUS:

- POISTA NEULASUOJA.
- VARMISTA, ETTÄ VARSI ON IRTI PITIMESTÄ ENNEN KUIN ASETAT SEN LEVYLLE, JA KIINNITÄ SE TAKAISIN PIDIKKEESEEN KÄYTÖN JÄLKEEN.

1. VALITSE "PHONO".
2. ASETA NOPEUSVALITSIN OIKEAAN ASENTOON SOITETTAVAN LEVYN MUKAAN.
3. ASETA LEVY LAUTASELLE (KÄYTÄ TARVITTAESSA ADAPTERIA).
4. NOSTA VARSI PIDIKKEESTÄ JA SIIRRÄ SE HITAASTI LEVYN REUNAAN. LEVYLAUTANEN ALKAA PYÖRIÄ.
5. ASETA VARSI HALUAMAASI KOHTAAN LEVYLLÄ.
6. SÄÄDÄ ÄÄNENVOIMAKKUUTTA HALUAMALLESI TASOLLE.

7. LEVYLAUTANEN LAKKAA PYÖRIMÄSTÄ AUTOMAATTISESTI LEVYN LOPUTTUA. NOSTA VARSI LEVYLTÄ JA PALAUTA SE PITIMEEN.
8. LEVY PYSÄYTETÄÄN MANUAALISESTI NOSTAMALLA VARSI LEVYLTÄ JA PALAUTTAMALLA SE PITIMEEN.

HUOMAUTUS: TIETYN KOKOISISSA LEVYISSÄ AUTOMAATTISEN PYSÄYTYKSEN ALUE JÄÄ SOITTIMEN ASETUSTEN ULKOPUOLELLE, JOTEN SE PYSÄHTYY ENNEN KUIN VIIMEINEN RAITA ON SOITETTU LOPPUUN. ASETA SIINÄ TAPAUKSESSA AUTOMAATTISEN PYSÄYTYKSEN KYTKIN OFF-ASENTOON, JOLLOIN LEVY SOI LOPPUUN EIKÄ PYSÄHDY AUTOMAATTISESTI. (SOITTIMEN SAA PYSÄHTYMÄÄN VIRTAPAINIKKEESTA JA LEVYLAUTASEN PYÖRIMISEN SAA PYSÄHTYMÄÄN ASETTAMALLA AUTOMAATTISEN PYSÄYTYKSEN KYTKIMEN ON-ASENTOON). ASETA SITTEN VARSI PAIKALLEEN PITIMEEN.

LINE OUT -LIITÄNTÄ

VOIT KYTKEÄ SOITTIMEN OMAAN HI-FI-JÄRJESTELMÄÄSI LIITTÄMÄLLÄ LINE OUT -PISTOKKEEN (15) AUX INPUT -LIITTIMEEN RCA-KAAPELILLA (EI SISÄLLY TOIMITUKSEEN).

HUOMAUTUS: SOITTIMEN OMA KAIUTIN JÄÄ PÄÄLLE, VAIKKA KYTKET SEN OMAAN HI-FI-JÄRJESTELMÄÄSI. KÄÄNNÄ SOITTOMEN ÄÄNENVOIMAKKUUS MINIMIIN, JOS HALUAT ÄÄNEN KUULUVAN VAIN HI-FI-JÄRJESTELMÄSTÄ.

Tekniset tiedot

FM-UKW-taajuus	87,5–108 MHz
Levylautasen kierrokset	33, 45, 78 rpm
Virrankulutus	14 W
Power output	2 x 15 W P.M.PO.
AC	AC 230 V 50 Hz

TÄRKEÄ HUOMAUTUS

Automaattinen valmiustila

Laite kytkeytyy automaattisesti valmiustilaan ErP2-direktiivin mukaan noin 15 minuutin kuluttua, jos sitä ei käytetä. Näin tapahtuu esim. laitteen ollessa CD-stop-tilassa. Laite kytketään uudelleen päälle noudattamalla ohjekirjan ohjeita.

OCHRANA ŽIVOTNÍHO PROSTŘEDÍ

Nelikvidujte tento výrobek na konci jeho životního cyklu spolu s běžným domovním odpadem. Odevzdejte jej ve sběrném dvoře pro recyklaci elektrických a elektronických zařízení. Tento význam má symbol na výrobku, návodu k použití nebo na balení.

Materiály sú opakovane použiteľné podľa ich označení. Opätovným použitím, recykláciou alebo inými formami použitia starých zariadení a obalov významne prispievate k ochrane nášho životného prostredia..

Více informací o sběrných dvorech vám poskytne příslušný místní úřad..

VAROVÁNÍ

Nebezpečí úrazu elektrickým Proudem Neotevírejte!

Upozornění: Nesnímejte kryt (ani zadní část), abyste snížili nebezpečí úrazu elektrickým proudem. Uvnitř nejsou žádné díly, které by mohl uživatel opravit sám. Opravy svěřte kvalifikovaným servisním pracovníkům.

Tento symbol značí přítomnost nebezpečného napětí uvnitř krytu, které je dostatečně vysoké, aby představovalo nebezpečí úrazu elektrickým proudem.

Tento symbol značí, že k zařízení jsou k dispozici pokyny k obsluze a údržbě.

Použité baterie představují nebezpečný odpad a NESMÍ být likvidovány spolu s domovním odpadem! Jako spotřebitelé jste **z právního hlediska povinni** odevzdat **všechny baterie** k zajištění ekologicky šetrné recyklace – bez ohledu na to, zda baterie obsahují škodlivé látky či nikoli*.

Odevzdejte baterie zdarma v místním veřejném sběrném dvoře nebo v obchodech, které příslušný druh baterií prodávají.

Odevzdávejte pouze zcela vybité baterie.

* Označení Cd = kadmium, Hg = rtuť, Pb = olovo

Neposlouchejte po delší dobu s vysokou hlasitostí, abyste zabránili možnému poškození sluchu.

- Používejte zařízení pouze v suchém vnitřním prostředí.
- Chraňte zařízení před vlhkostí.
- Zařízení neotevírejte. NEBEZPEČÍ ÚRAZU ELEKTRICKÝM PROUDEM! Otevření a opravy svěřte kvalifikovaným servisním pracovníkům.
- Zařízení připojujte pouze ke správně namontované a uzemněné nástěnné zásuvce. Zkontrolujte, zda napětí odpovídá technickým údajům uvedeným na typovém štítku.
- Zajistěte, aby síťový kabel zůstal během provozu suchý. Síťový kabel nepřiskřípněte ani jiným způsobem nepoškozujte.
- Varování pro odpojování zařízení: Síťová zástrčka se používá jako připojení, měla by proto zůstat vždy přístupná.
- Poškozený síťový kabel nebo zástrčku je nutné nechat ihned vyměnit v autorizovaném servisním středisku.
- Dochází-li k bleskům, zařízení ihned odpojte od síťového napájení.
- Děti by měly zařízení používat pod dohledem rodičů.
- Zařízení čistěte pouze suchým hadříkem.
- NEPOUŽÍVEJTE ČISTICÍ PROSTŘEDKY ani ABRAZIVNÍ TKANINY!
- Zařízení umístěte na místo s dostatečnou ventilací, aby nedocházelo k přehřívání.
- Nezakrývejte ventilační otvory!
- Ventilační otvory by neměly být zablokovány předměty, jako jsou noviny, ubrusy, záclony apod.
- Zařízení by nemělo být vystaveno kapající ani stříkající vodě a neměly by se na něj pokládat předměty s tekutinami, jako jsou vázy.
- Zařízení by nemělo být vystaveno přímému slunečnímu záření, příliš vysokým ani příliš nízkým teplotám, vlhkosti, vibracím ani by nemělo být umístěno v prašném prostředí.
- Do ventilačních otvorů ani jiných otvorů zařízení se nikdy nepokoušejte vložit dráty, špendlíky ani jiné předměty.
- Umístěte zařízení na bezpečné místo bez vibrací.
- Na zařízení by se neměly pokládat zdroje otevřeného ohně jako například hořící svíčky.
- Umístěte zařízení co nejdále od počítačů a mikrovlnných trub. V opačném případě by mohlo docházet k rušení příjmu rádiového signálu.
- Neotevírejte ani neopravujte kryt. Není to bezpečné a došlo by k porušení platnosti záruky. Opravy smí provádět pouze autorizované servisní/zákaznické středisko.
- Používejte pouze baterie neobsahující rtuť ani kadmium.
- Baterii by neměly být vystaveny působení nadměrného tepla, jako je sluneční záření, oheň apod.
- Použité baterie představují nebezpečný odpad a NESMÍ být likvidovány spolu s domovním odpadem!!! Vraťte baterie svému prodejci nebo je odevzdejte v místním sběrném dvoře.
- Udržujte baterie mimo dosah dětí. Děti by mohly baterie spolknout. Pokud došlo ke spolknutí baterie, okamžitě vyhledejte lékařskou pomoc.
- Baterie pravidelně kontrolujte, zda nedochází k úniku kapalin.
- Toto zařízení je určeno k používání v mírném klimatu. Není vhodné pro používání v zemích s tropickým klimatem.

PŘEHLED OVLÁDACÍ CH PRVKŮ

1) Víko gramofonu
2) Levý reproduktor
3) Ukazatel ladění rádia
4) Vstup pro sluchátka
5) Indikační **LED** pohotovostního režimu
6) Tlačítko **POWER OFF/FUNCTION** pro zapnutí/ vypnutí přístroje a přepínání funkcí
7) FM/ FM STEREO SELECTOR (Please translation)
8) Pravý reproduktor
9) Knoflík ovládání hlasitosti **VOLUME**
10) Knoflík ovládání ladění **TUNING**
11) Kontrolka ST - stereo příjmu FM rádia
12) Adaptér na 45 ot. /min.
13) Přepínač rychlostí (33/45/78 ot. /min.)
14) Podpěra přenosky
15) Zdířka **LINE OUT** pro propojení s vnějším zařízení
16) FM Anténa
17) Přepínač automatického vypnutí **AUTO STOP**
18) Napajecí kabel

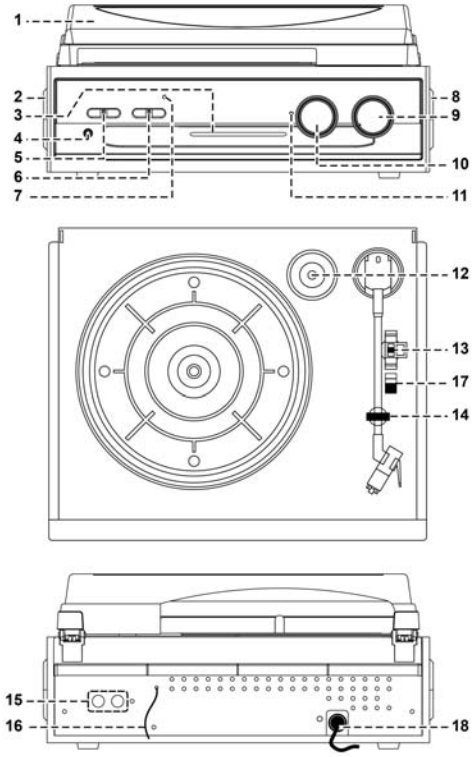

UPOZORNĚNÍ:
Používání ovládacích prvků nebo provádění jiných postupů, než je uvedeno v tomto návodu, může vést k vystavení se nebezpečnému radiovému záření.
Tento přístroj smí opravovat pouze kvalifikovaný servisní technik.

Zásady pro používání

Instalace

- Opatrně přístroj vyjměte z kartónového obalu a odstraňte z něj veškerý balící materiál.
- Nepřipojujte přístroj k síti, dokud neověříte její napětí a dokud neprovedete veškerá propojení.
- Ujistěte se, že je zařízení umístěné v prostoru s dostatečnou možností přístupu k větracím otvorům, aby nedošlo k přehřátí přístroje.

Montáž horního víka gramofonu

1. Vysuňte kovový držák na zadní straně gramofonu.
2. Připojte držák k hornímu víku gramofonu.
3. Připojte kloub horního krytu k základně přístroje.

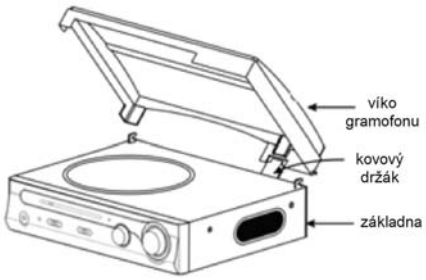

Připojení

1. Zapojte síťový kabel do zásuvky el. sítě.
2. Přepnutím tlačítka **POWER OFF/FUNCTION (6)** do polohy Radio nebo Phono, zapnete přístroj. Jestliže se rozsvítí červená LED kontrolka **pohotovostního režimu (5)**, znamená to, že napájení přístroje je v pořádku.
3. Nyní je systém připraven k reprodukci hudby.

Poslech rádia

Manuální ladění

1. Přepněte tlačítko **POWER OFF/FUNCTION (6)** do polohy Radio.
2. Otáčením knoflíku **TUNING (10)** nalaďte požadovanou stanici.
3. Požadovanou hlasitost nastavte otáčením knoflíku **VOLUME (9).**

Příjem vysílání FM a FM Stereo

- Pokud naladíte stanici vysílající stereofonní signál, rozsvítí se **kontrolka ST - stereo příjmu FM rádia (11)**, což značí, že přístroj se nachází v režimu příjmu stereofonního vysílání.

Tipy pro zlepšení příjmu signálu:

- **FM**: Anténa FM (kabelová) se nachází na zadní straně skříně. Pokud je třeba, upravte polohu a směr antény, až najdete polohu s nejlepším příjmem.

Gramofon

Poznámky:

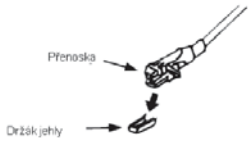

- Z jehly gramofonu odstraňte plastový kryt jehly.
- Před manipulací se ujistěte, že rameno přenosky je uvolněno z opěrky ramene přenosky a po manipulaci opět zajištěno.

1. Přepněte tlačítko **POWER OFF/FUNCTION (6)** do polohy **Phono**.
2. **Přepínač rychlostí (13)** navolte na správnou pozici, podle desky, která se přehrává.
3. Položte na talíř desku v případě potřeby použijte **adaptér pro 45.ot./min. (12).**
4. Zvedněte rameno přenosky z opěrky a pomalu jej přesuňte nad desku. Talíř gramofonu se roztočí.
5. Umístěte rameno přenosky na požadovanou pozici na desce.
6. Hlasitost nastavte na požadovanou úroveň.
7. Na konci desky se talíř automaticky přestane otáčet. Zvedněte rameno přenosky z desky a vraťte jej zpět na opěrku.
8. Požadujete-li přehrávání zastavit ručně, zvedněte rameno přenosky z desky a vraťte jej na opěrku.

POZNÁMKA: Protože některé druhy desek disponují oblastí pro automatické vypnutí, mimo dosah nastavení přístroje, zastaví se deska před dokončením poslední stopy. V takovém případě nastavte **přepínač automatického vypnutí (17)** do polohy „Off“ (Vypnuto). Následně se deska bude přehrávat až do konce, ale nedojde k vypnutí přístroje automaticky (budete-li potřebovat přístroj vypnout ručně, vypněte přístroj hlavním vypínačem **POWER OFF/FUNCTION (6)** nebo přepněte **přepínač automatického vypnutí (17)** zpět do polohy „On“ (Zapnuto). Pak položte rameno přenosky zpátky na opěrku.

Výstup LINE OUT

Přístroj můžete připojit ke svému hi-fi systému propojením konektoru **LINE OUT (15)** s konektorem vstupu externího zdroje zvuku pomocí kabelu RCA (není součástí balení).

Poznámka: Reprodukce zvuku z vestavěných reproduktoru se nepřerušuje a to ani v případě připojení k jinému Hi-Fi systému skrze linkový výstup **LINE OUT (15)**.
Pokud preferujete zvuk reprodukovaný skrze Hi-Fi systém, snižte hlasitost přístroje na minimální úroveň.

Technické specifikace

Frekvence FM	87,5-108MHz
Rychlost talíře gramofonu	33, 45, 78 ot./min.
Maximální příkon	14 Wattů
Výstupní výkon	2 x 15W P.M.P.O
Napájení	AC 230V 50Hz

PROTEZIONE AMBIENTALE

Non smaltire il presente prodotto tra I normali rifiuti domestici al termine del suo ciclo di vita. Portarlo invece ad un centro specializzato nel riciclo di materiale elettrico e dispositivi elettronici. Quest'obbligo è indicato dal simbolo di riciclo presente sul prodotto, sul manuale di istruzioni o sulla confezione.

I materiali sono riutilizzabili in base alla loro marcatura. Riutilizzando, riciclando o utilizzando altre forme di utilizzo di vecchi dispositivi e imballaggi, dai un contributo importante alla protezione del nostro ambiente. Contattare i propri enti locali responsabili della questione per ulteriori informazioni sui punti di raccolta.

ATTENZIONE

Rischio di scosse elettriche
Non aprire il dispositivo!

Cautela: Per ridurre il rischio di scosse elettriche, non rimuovere la copertura (o il retro). Il prodotto non contiene componenti riparabili. Affidare le riparazioni esclusivamente a personale qualificato.

Tale simbolo indica la presenza all'interno dell'apparecchio di componenti che generano tensione elettrica a livelli pericolosi, capaci di produrre scosse elettriche.

Tale simbolo indica la presenza di importanti istruzioni di utilizzo e manutenzione del prodotto.

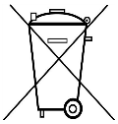

Le batterie usate sono rifiuti pericolosi e NON devono essere smaltite assieme agli altri rifiuti domestici! Infatti, ogni consumatore è **obbligato a norma di legge** a restituire **tutte le batterie** ai centri di riciclaggio ecosostenibile – indipendentemente dalla presenza nelle batterie di sostanze più o meno dannose*).**Le batterie usate possono essere consegnate in maniera completamente gratuita ai centri di raccolta pubblica o al proprio rivenditore.**
Riportare le batterie solo quando esse sono completamente scariche.

***) indicate dai simboli Cd = cadmio, Hg = mercurio, Pb = piombo**

Per evitare possibili danni all'udito, non ascoltare musica ad alto volume per un periodo di tempo prolungato.

- Usare il dispositivo esclusivamente al chiuso, in ambienti asciutti. Proteggere il dispositivo dall'umidità.
- Non aprire l'unità. RISCHIO DI SCOSSE ELETTRICHE! Affidare l'apertura dell'apparecchio e le riparazioni esclusivamente a personale qualificato.
- Collegare il presente dispositivo esclusivamente ad una presa a muro ben installata e dotata di messa a terra. Accertarsi che la tensione di alimentazione corrisponda a quella nominale riportata sulla targa del prodotto.
- Tenere il cavo di alimentazione lontano da fonti di umidità durante il funzionamento. Non ostruire o danneggiare il cavo di alimentazione in alcun modo.
- Avvisi per la disconnessione del dispositivo: La spina di alimentazione serve per la connessione del dispositivo alla rete elettrica, quindi tenerla sempre in posizione facilmente accessibile.
- Se il cavo o la spina di alimentazione sono danneggiati in qualunque modo, farli sostituire immediatamente presso un centro di assistenza autorizzato.
- In caso di temporali, disconnettere immediatamente il dispositivo dalla rete elettrica.
- Il dispositivo può essere utilizzato dai bambini, solo sotto il controllo dei genitori.
- Per la pulizia dell'apparecchio, servirsi esclusivamente di un panno asciutto.
- NON USARE DETERGENTI o PANNI ABRASIVI!
- Installare il dispositivo in un ambiente dotato di sufficiente ventilazione, per evitare problemi di surriscaldamento.
- Non ostruire le aperture di ventilazione!
- La libera circolazione dell'aria potrebbe essere ostacolata, ostruendo le feritoie di ventilazione con oggetti, quali giornali, tovaglie o tende ecc.
- Tenere l'apparecchio lontano da schizzi o zampilli, evitando di appoggiare sopra di esso oggetti contenenti liquidi, ad esempio tazze.
- L'unità non deve essere esposta direttamente alla luce solare o altre fonti di calore, né conservata in ambienti eccessivamente freddi, umidi, polverosi o soggetti ad urti e vibrazioni.
- Non tentare di applicare cavi, spine o altri oggetti all'unità, né tentare di aprirla.
- Installare il dispositivo in una posizione sicura e non soggetta a vibrazioni.
- Non appoggiare sul dispositivo fonti di fiamme libere, ad esempio candele accese.
- Installare l'apparecchio lontano da computer o unità a microonde, che potrebbero causare interferenze alla ricezione radio.
- Non tentare di aprire o riparare l'unità. Tale operazione espone l'utente a rischio di lesioni e rende nulla la garanzia del prodotto. Per le riparazione affidarsi esclusivamente a personale / centri di assistenza autorizzati.
- Le batterie non devono essere esposte direttamente a fonti di calore, quali luce solare, fiamme libere o simili.
- Le batterie usate sono rifiuti pericolosi e NON devono essere smaltite assieme agli altri rifiuti domestici!!! Portare invece le batterie vecchie al proprio rivenditore o in appositi centri di raccolta locali.
- Tenere le batterie fuori della portata dei bambini. I bambini potrebbero infatti correre il rischio di ingerirle. Consultare immediatamente un medico in caso di ingestione di batterie.
- Controllare regolarmente che le batterie del proprio apparecchio non abbiano perdite.
- L'apparato è concepito per l'uso in zone con climi temperati; non è adatto all'uso in paesi con climi tropicali.

Funzionamento del dispositivo

1) Coperchio antipolvere
2) Altoparlante a sinistra
3) Scala di frequenza del mittente
4) Jack per cuffie da 3,5 mm
5) Display operativo a LED
6) On / Off, operazione radio / registrazione
7) FM, FM ST.
8) Altoparlante a destra
9) Regolatore di volume
10) Sintonia
11) Display stereo FM
12) Adattatore per piastre singole
13) Piastra di velocità 33, 45, 78 giri p. Minuto
14) Braccio
15) Line-Out (RCA)
16) Antenna a filo FM
17) Arresto / arresto automatic
18) Cavo di alimentazione

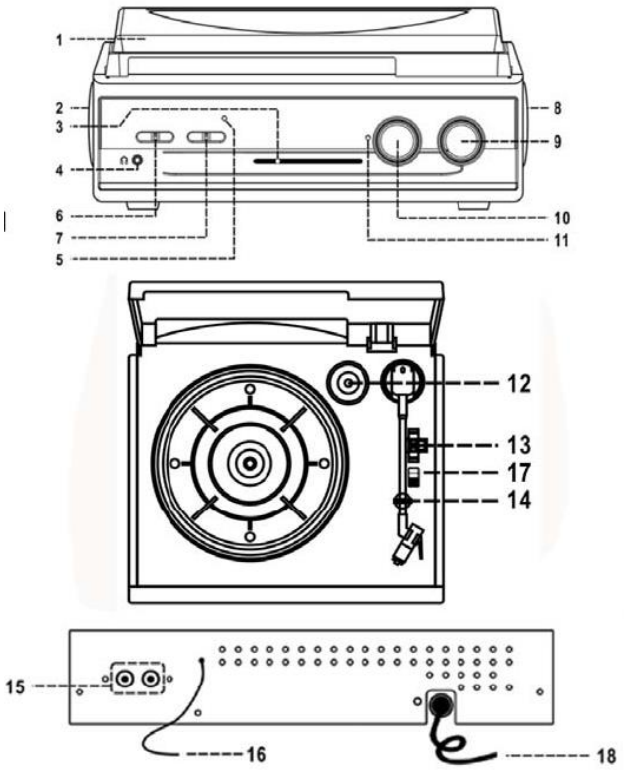

Montare il parapolvere

1. Premere la cerniera metallica all'indietro
2. Inserire con cautela il cappuccio nella cerniera

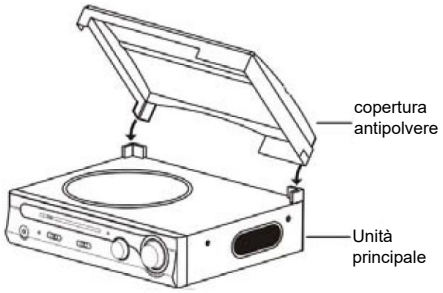

Collegamento alla rete

1. Assicurati che la tua rete elettrica abbia 230V 50Hz.
2. Collocare il dispositivo in un luogo sicuro, in piano e privo di vibrazioni.
3. Collegare la spina (18) alla rete.

Ascoltare la radio

1. Impostare l'interruttore di funzione (6) su TUNER pos.
2. Estrarre completamente l'antenna a filo FM (16).
3. Impostare la frequenza del trasmettitore con la manopola (10).
4. Regola il volume (9).
5. In caso di interferenza nella modalità FM stereo, impostare l'interruttore (7) su pos FM.
6. Spegnere: portare l'interruttore (6) in posizione OFF.

Modalità disco

Rimuovere con cura la protezione del sistema !!!

1. Portare l'interruttore (6) in posizione PHONO.
2. Impostare la velocità (13) 33/45/78 in modo che corrisponda alla piastra.
3. Rimuovere la piastra dall'esterno e posizionarla con cura sulla piastra. se si utilizza un LP singolo, collegare l'adattatore in anticipo
4. Sollevare con cautela il braccio del tono e posizionarlo sulla parte superiore del piatto.
5. Regolare il volume (9) come desiderato.
6. Alla fine della piastra, la piastra smette di ruotare. Sollevare con cautela il braccio e posizionarlo sullo scaffale (14) (fissare se necessario).
7. Spegnere: portare l'interruttore (6) in posizione OFF.

ATTENZIONE: Con alcuni dischi, è possibile che l'unità si fermi prima che venga riprodotta l'ultima traccia, che sfortunatamente ha a che fare con vari standard nel settore discografico. Se si dispone di un disco di questo tipo, è possibile disattivare lo spegnimento automatico con l'interruttore (17).

IMPORTANTE: Se lo spegnimento automatico è disattivato, la piastra continua a funzionare fino allo spegnimento manuale del dispositivo !!!

Uscita RCA

Questa uscita (15) consente di collegare il dispositivo alla presa Aux del sistema di casa con un cavo cinch (non incl.).

Cuffie (non incluse)

Collegare una presa disponibile in commercio con un jack da 3,5 mm alla presa (4). Gli altoparlanti si spengono automaticamente!

Dati tecnici

Frequenza FM	87,5-108MHz
Giradischi	33, 45, 78 rpm
Input	14 W
Potenza del picco	2x15WPM.R.O.
Tensione di rete	AC 230V 50Hz

AVVISO IMPORTANTE

Circuito di standby automatico

Per rispettare la politica ErP2 (Ecodesign) e risparmiare energia, l'unità passerà automaticamente in modalità standby dopo circa 15 minuti di inattività (ad esempio, in modalità Phono), senza pre avviso. Per riaccendere l'unità, riaccenderla come descritto nel manuale di istruzioni.

Copyright di Woerlein GmbH, D-90556 Cadolzburg, Germania

HERSTELLER / IMPORTEUR

Wörlein GmbH
Gewerbestraße 12
D 90556 Cadolzburg, Germany

Tel: +49 9103 71 67 0
Fax: +49 9103 71 67 12
E-Mail: info@soundmaster.de
Internet: www.soundmaster.de

Hiermit bestätigt Wörlein GmbH, dass sich dieses Gerät in Übereinstimmung mit den grundlegenden Anforderungen und den übrigen einschlägigen Bestimmungen der Richtlinie 2014/53/EU befindet.
Eine Kopie der Konformitätserklärung kann unter obenstehender Adresse bezogen werden.

Hereby, Wörlein GmbH declares that this device is in compliance with the essential requirements and other relevant provisions of Directive 2014/53/EU.
A copy of the declaration of conformity can be obtained from the above address.

Par la présente, Wörlein GmbH déclare que cet appareil est conforme aux exigences principales et autres clauses applicables de la Directive 2014/53/EU.
Une copie de la déclaration de conformité peut être obtenue à l'adresse ci-dessus.

Wörlein GmbH verklaart hierbij dat dit apparaat in overeenkomst is met de essentiële vereisten en andere relevante bepalingen van de Richtlijn 2014/53/EU.
Een kopie van de conformiteitsverklaring kunt u verkrijgen op het hierboven vermelde adres.

Con la presente, Wörlein GmbH dichiara che questo dispositivo è conforme ai requisiti essenziali e altre disposizioni contenute nella Direttiva 2014/53/EU.
Una copia della dichiarazione di conformità può essere richiesta all'indirizzo sopra indicato.

Härmed Wörlein GmbH deklarerar att denna enhet är i överensstämmelse med de grundläggande kraven och andra relevanta bestämmelser i direktiv 2014/53/EU.
En kopia av försäkran om överensstämmelse kan erhållas från ovanstående adress.

Herved Wörlein GmbH erklærer, at denne enhed er i overensstemmelse med de væsentlige krav og øvrige relevante krav i direktiv 2014/53/EU.
En kopi af overensstemmelseserklæringen kan hentes fra ovennævnte adresse.

Tímto Wörlein GmbH prohlašuje, že toto zařízení je ve shodě se základními požadavky a dalšími příslušnými ustanoveními směrnice 2014/53/EU.
Kopii prohlášení o shodě lze získat na výše uvedené adrese.

Por este meio, Wörlein GmbH declara que este dispositivo está em conformidade com os requisitos essenciais e outras disposições da Directiva 2014/53/EU.
Uma cópia da declaração de conformidade pode ser obtida no endereço acima.

Wörlein GmbH confirma que este dispositivo cumple con los requisitos esenciales y otras disposiciones relevantes de la Directiva 2014/53/EU.
Se puede obtener una copia de la declaración de conformidad en la dirección anterior.

Wörlein GmbH týmto potvrdzuje, že toto zariadenie je v súlade so základnými požiadavkami a ďalšími príslušnými ustanoveniami smernice 2014/53/EU.
Kópiu vyhlásenia o zhode je možné získať na uvedenej adrese.

Wörlein GmbH potrjuje, da je ta naprava v skladu z bistvenimi zahtevami in drugimi ustreznimi določbami Direktive 2014/53/EU.
Kopijo izjave o skladnosti je mogoče dobiti na zgornjem naslovu.

Wörlein GmbH confirmă prin prezenta că acest dispozitiv respectă cerințele esențiale și alte prevederi relevante ale Directivei 2014/53/EU.
O copie a declarației de conformitate poate fi obținută de la adresa de mai sus.

Wörlein GmbH patvirtina, kad šis prietaisas atitinka esminius reikalavimus ir kitas atitinkamas Direktyvos 2014/53/EU nuostatas.
Atitikties deklaracijos kopiją galima gauti iš pirmiau nurodyto adreso.

A Wörlein GmbH megerősíti, hogy ez az eszköz megfelel a 2014/53/EU irányelv alapvető követelményeinek és egyéb vonatkozó rendelkezéseinek.
A megfelelőségi nyilatkozat egy példányát a fenti címről szerezheti be.

Wörlein GmbH potvŭrzhdava, che tova ustroĭstvo e v sŭotvet·stvie sŭs sŭshtestvenite iziskvaniya i drugi prilozhimi razporedbi na Direktiva 2014/53 EUS. Kopie ot deklaratsiyata za sŭotvet·stvie mozhe da bŭde polucheno ot goreposocheniya adres.

Wörlein GmbH kinnitab käesolevaga, et see seade vastab direktiivi 2014/53/EU olulistele nõuetele ja muudele asjakohastele sätetele.
Vastavusdeklaratsiooni koopiat saab eespool nimetatud aadressilt.

Wörlein GmbH vahvistaa, että tämä laite on direktiivin 2014/53/EU olennaisten vaatimusten ja muiden asiaa koskevien säännösten mukainen.
Kopio vaatimustenmukaisuusvakuutuksesta on saatavissa edellä mainitusta osoitteesta.

Ar šo Wörlein GmbH apstiprina, ka šī ierīce atbilst Direktīvas 2014/53/EU būtiskajām prasībām un citiem attiecīgajiem noteikumiem.
Atbilstības deklarācijas kopiju var iegūt, izmantojot iepriekš minēto adresi.

Wörlein GmbH bekrefter herved at denne enheten er i samsvar med de vesentlige kravene og andre relevante bestemmelser i direktiv 2014/53/EU.
En kopi av samsvarserklæringen kan fås fra adressen ovenfor.

Wörlein GmbH niniejszym potwierdza, że to urządzenie jest zgodne z zasadniczymi wymaganiami i innymi stosownymi postanowieniami dyrektywy 2014/53/EU.
Kopię deklaracji zgodności można uzyskać pod powyższym adresem.